Руководство по эксплуатации

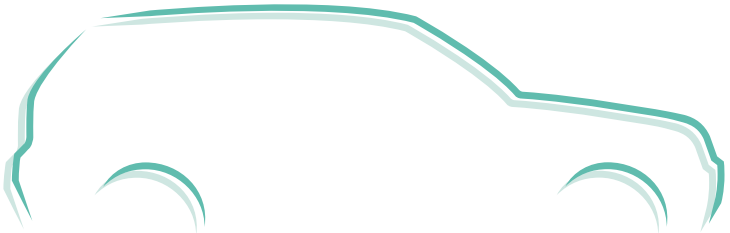

FORESTER

SUBARU

Введение

Поздравляем Вас с приобретением автомобиля SUBARU. Настоящее руководство по эксплуатации содержит всю необходимую информацию для поддержания Вашего автомобиля SUBARU в отличном состоянии и обеспечения надлежащей работы системы снижения токсичности отработавших газов. Мы настоятельно рекомендуем Вам внимательно ознакомиться с настоящим руководством, так как это поможет Вам лучше понять устройство и работу Вашего автомобиля. За дополнительной информацией, не вошедшей в настоящее руководство и касающейся особенностей ремонта, обслуживания и регулировок автомобиля, Вы можете всегда обратиться к дилеру SUBARU, у которого Вы приобрели свой автомобиль, или к ближайшему дилеру SUBARU.

Вся информация, технические характеристики и иллюстрации, содержащиеся в настоящем руководстве, действительны на момент его публикации. Компания SUBARU CORPORATION сохраняет за собой право вносить изменения в технические характеристики и конструкцию автомобиля без предварительного уведомления о таких изменениях, а также без принятия на себя обязательств по внесению таких же или аналогичных изменений в ранее проданные автомобили. Настоящее руководство по эксплуатации применяется для всех модификаций модели и содержит описание всего оборудования, включая дополнительное оборудование, устанавливаемое на заводе-изготовителе в качестве опций. Поэтому некоторые разъяснения могут касаться оборудования, не установленного на Вашем автомобиле.

Оставьте, пожалуйста, данное руководство в автомобиле при его повторной продаже. Новому владельцу также потребуется содержащаяся в нем информация.

ПРИМЕЧАНИЕ: Термин “дилер SUBARU” обозначает любого официального дилера SUBARU.

Компания SUBARU CORPORATION, ТОКИО, ЯПОНИЯ

Товарный знак “SUBARU” и дизайн созвездия из шести звезд являются торговыми марками компании SUBARU CORPORATION.

© SUBARU CORPORATION, 2018

В настоящем руководстве описываются следующие типы автомобилей.

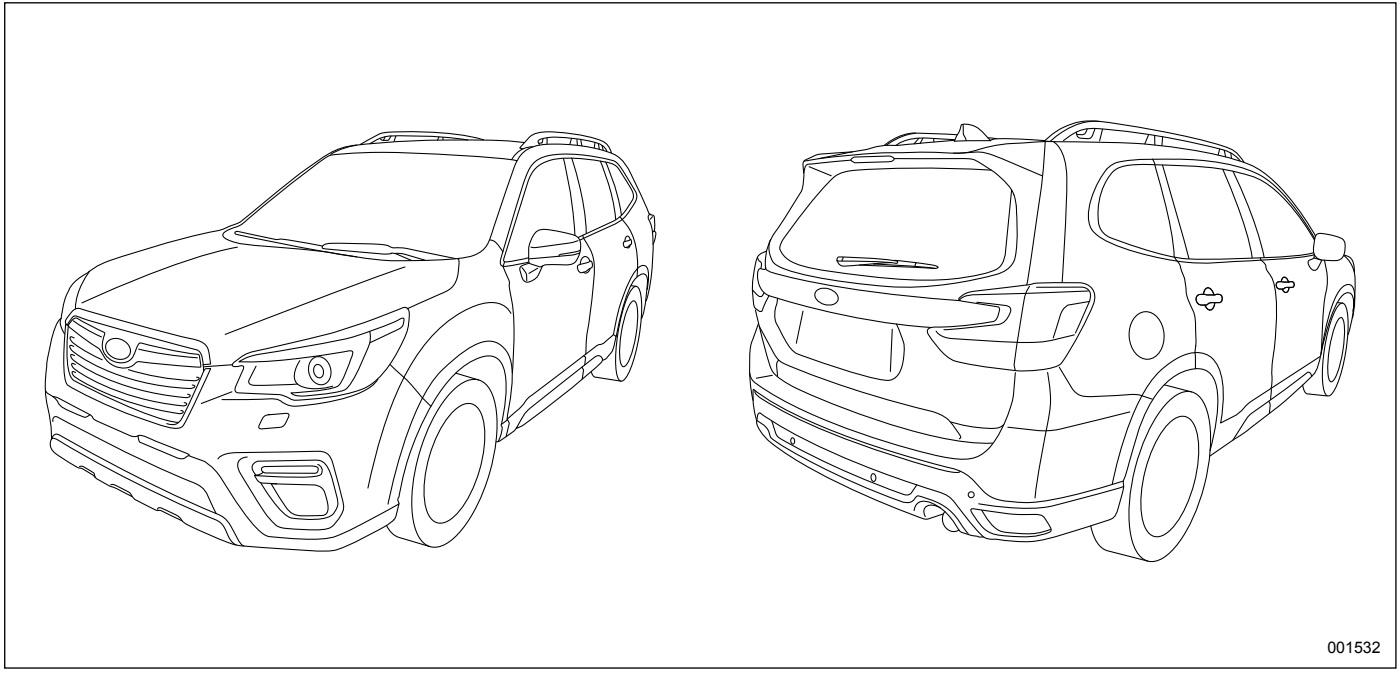

Гарантийные обязательства

Подробное описание гарантийных обязательств, включающих случаи, на которые распространяется гарантия, и исключения из них, содержится в “Гарантийной книжке”. Пожалуйста, внимательно ознакомьтесь с условиями гарантии.

Порядок использования настоящего руководства по эксплуатации

■ Использование руководства по эксплуатации Вашего автомобиля

Перед эксплуатацией автомобиля внимательно ознакомьтесь с настоящим руководством. Соблюдение изложенных в нем правил эксплуатации обеспечит Вашу безопасность и продлит срок службы Вашего автомобиля. Несоблюдение этих правил может привести к серьезным травмам и повреждениям Вашего автомобиля.

Настоящее руководство содержит 14 глав. Каждая глава начинается с краткого оглавления, что позволит Вам быстро определить, содержится ли в ней необходимая Вам информация.

Глава 1. Сиденья, ремни и подушки безопасности
В данной главе содержатся правила пользования сиденьями и ремнями безопасности, а также меры предосторожности при обращении с подушками безопасности.

Глава 2. Ключи, замки и стеклоподъемники
В данной главе приводится порядок обращения с ключами, замками и окнами автомобиля.

Глава 3. Контрольно-измерительные приборы и органы управления автомобилем
В данной главе содержится информация о показаниях индикаторов, указателей и контрольно-измерительных приборов, а также порядок использования органов управления и других переключателей.

Глава 4. Система климат-контроля
В данной главе приводится информация по работе с системой климат-контроля.

Глава 5. Аудиосистема
В данной главе приводится информация по работе с аудиосистемой Вашего автомобиля.

Глава 6. Оборудование салона
В данной главе описывается порядок использования оборудования, установленного в салоне Вашего автомобиля.

Глава 7. Запуск двигателя и управление автомобилем
В данной главе приводится информация по запуску двигателя и управлению Вашим автомобилем.

– ПРОДОЛЖЕНИЕ –

Глава 8. Советы по вождению
В данной главе содержится информация об особенностях управления Вашим автомобилем в различных условиях, а также даются некоторые советы по безопасному вождению.

Глава 9. Порядок действий в экстренных ситуациях
В данной главе описывается порядок действий при различных неисправностях, возникших при движении, например при проколе шины, перегреве двигателя и т.д.

Глава 10. Уход за внешним видом автомобиля
В данной главе даются рекомендации о том, как поддерживать прекрасный внешний вид Вашего автомобиля.

Глава 11. Техническое обслуживание и ремонт
В данной главе содержится информация о сроках проведения планового технического обслуживания Вашего автомобиля у официального дилера SUBARU, а также даются рекомендации по поддержанию автомобиля в исправном состоянии.

Глава 12. Технические характеристики
В данной главе приводятся размеры, заправочные емкости и другие технические характеристики Вашего автомобиля.

Глава 13. Дополнительная информация
В данной главе приводится дополнительная информация, предоставление которой обязательно в некоторых странах.

Глава 14. Алфавитный указатель
Он представляет собой алфавитный перечень того-что содержится в настоящем руководстве. Указатель поможет Вам быстро отыскать необходимую информацию.

Для моделей с системой EyeSight
За подробной информацией о системе EyeSight обратитесь к дополнению к руководству по эксплуатации автомобиля по системе EyeSight.

■ Предупреждающие надписи

В настоящем руководстве неоднократно встречаются надписи ВНИМАНИЕ, ОСТОРОЖНО и ПРИМЕЧАНИЕ.
Эти надписи предупреждают Вас о потенциально опасных ситуациях, при которых Вы или другие лица могут получить травмы.
Просим Вас уделять информации, приведенной под предупреждающими надписями, такое же внимание, как и остальным частям настоящего руководства. Это поможет Вам лучше усвоить принципы безопасной эксплуатации Вашего автомобиля.

⚠ ВНИМАНИЕ

Предупреждающая надпись ВНИМАНИЕ обращает Ваше внимание на ситуацию, игнорирование которой может привести к серьезным травмам или даже смертельному исходу.

⚠ ОСТОРОЖНО

Предупреждающая надпись ОСТОРОЖНО указывает на ситуацию, игнорирование которой может повлечь за собой травму, или повреждение автомобиля, или совокупность перечисленного.

ПРИМЕЧАНИЕ

В ПРИМЕЧАНИЯХ содержится информация или советы о том, как сделать эксплуатацию Вашего автомобиля оптимальной.

■ Предупреждающий знак

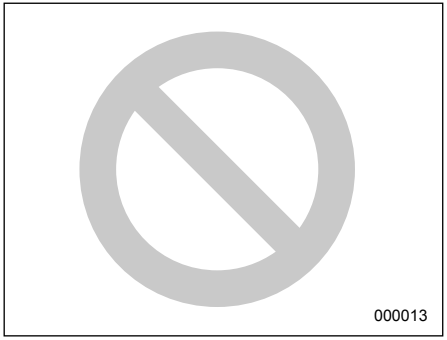

В руководстве будет встречаться круг, перечеркнутый наклонной чертой. В зависимости от контекста этот знак означает “Запрещается” или “Не допускается”.

■ Перечень сокращений

В настоящем руководстве Вы можете обнаружить некоторые сокращения. Значение этих сокращений содержится в приведенной ниже таблице.

Сокращение	Значение
A/C	Кондиционер воздуха
ABS	Антиблокировочная система тормозов
ADB	Система адаптивного дальнего света
ALR	Автоматическая блокировка натяжителя ремня безопасности
ALR/ELR	Автоматическая блокировка натяжителя ремня безопасности / Аварийная блокировка натяжителя ремня безопасности
AVH	Функция автоматического удержания автомобиля
AWD	Полный привод
BSD	Функция обнаружения помех в слепых зонах
CVT	Бесступенчатая трансмиссия
CVTF	Жидкость для бесступенчатой трансмиссии
EBD	Электронное распределение тормозного усилия
ELR	Аварийная блокировка натяжителя ремня безопасности
GPS	Глобальная система определения местоположения
INT	Прерывистый
LED	Светодиод
LHD	Левостороннее управление
MPW	Максимально допустимая масса
OBD	Система бортовой диагностики
Rear MPAW	Максимально допустимая нагрузка на заднюю ось
RHD	Правостороннее управление
RON	Октановое число, определенное по исследовательскому методу
SI-DRIVE	SUBARU Intelligent Drive (Интеллектуальный привод SUBARU)
SRH	Адаптивные поворотные фары
SRS	Дополнительная удерживающая система
SRVD	Система обнаружения транспортных средств позади автомобиля
TPMS	Система мониторинга давления воздуха в шинах

– ПРОДОЛЖЕНИЕ –

Знаки, встречающиеся в Вашем автомобиле

Ниже приведено разъяснение значения знаков, применяющихся в Вашем автомобиле.

Знак	Значение
	ВНИМАНИЕ
	ОСТОРОЖНО
	Внимательно ознакомьтесь с данными инструкциями
	Наденьте защитные очки
	Электролит содержит серную кислоту
	Беречь от детей!
	Беречь от огня!
	Взрывоопасно!

Меры предосторожности и обеспечения безопасности при управлении автомобилем

■ Ремни и подушки безопасности

⚠ ВНИМАНИЕ

- **Все люди, находящиеся в автомобиле, должны пристегнуться ремнями безопасности ДО начала движения автомобиля. В противном случае возрастает риск получения серьезных травм при резком торможении или аварии.**
- **Для обеспечения максимальной защиты в аварийной ситуации водитель и все пассажиры должны всегда быть пристегнуты ремнями безопасности, находясь в автомобиле. Наличие подушек безопасности не отменяет необходимость пристегиваться ремнями безопасности. Подушки безопасности обеспечивают наиболее оптимальную защиту водителя и пассажиров при серьезной аварии только в сочетании с ремнями безопасности.**
- **Игнорирование требования пристегиваться ремнями безопасности повышает риск получения серьезных травм или смертельного исхода при аварии, даже если Ваш автомобиль оборудован подушками безопасности.**
- **Подушка безопасности раскрывается с очень большой скоростью и силой. Неправильное положение водителя или пассажира может привести к серьезным травмам при срабатывании подушки безопасности. Для раскрытия подушки безопасности требуется достаточное пространство, поэтому водитель должен всегда сидеть прямо, плотно прижавшись к спинке сиденья, как можно дальше от рулевого колеса, но сохраняя при этом полный контроль над автомобилем. Пассажиру переднего сиденья рекомендуется отодвинуть свое сиденье как можно дальше назад и также сидеть прямо, плотно прижавшись к спинке сиденья.**

Касательно инструкций и мер предосторожности внимательно прочтите следующие разделы:

- Касательно системы ремней безопасности, обратитесь к разделу “Ремни безопасности” ☞1-21.
- Касательно системы подушек безопасности, обратитесь к разделу “Подушки безопасности SRS* (подушки безопасности дополнительной удерживающей системы)” ☞1-63.

■ Обеспечение безопасности детей

⚠ ВНИМАНИЕ

- **Во время движения автомобиля нельзя держать ребенка на коленях или на руках. При аварии пассажир не сможет защитить ребенка от травм, так как ребенок будет зажат между пассажиром и другими предметами, находящимися в салоне автомобиля.**
- **Грудные и маленькие дети должны перевозиться только в детских удерживающих устройствах, закрепленных на ЗАДНЕМ сиденье. Детское удерживающее устройство должно соответствовать возрасту, росту и весу ребенка. Если ребенок слишком большой для специального детского удерживающего устройства, то фиксация его положения на ЗАДНЕМ сиденье при движении должна осуществляться ремнями безопасности. Согласно статистике автотранспортных происшествий, детский травматизм значительно ниже при размещении ребенка не на переднем, а на заднем сиденье. Не позволяйте ребенку вставать на сиденье или находиться на нем на коленях.**
- **Всегда закрепляйте ребенка возрастом 12 лет и менее и ростом 1,5 м и менее на ЗАДНЕМ сиденье либо в детском удерживающем устройстве, либо штатными ремнями безопасности. Подушки безопасности срабатывают очень быстро и раскрываются с большой силой, это может привести к травмам ребенка и даже его гибели, если возраст ребенка составляет 12 лет и менее, а рост 1,5 м и менее, и положение ребенка при перевозке не зафиксировано либо зафиксировано плохо. Дети — легче и физически слабее взрослых, поэтому они подвержены большему риску получения травм при раскрытии подушки безопасности.**

– ПРОДОЛЖЕНИЕ –

Предупреждающая наклейка
А) ПОДУШКА БЕЗОПАСНОСТИ.

⚠ ВНИМАНИЕ

- **НИКОГДА не устанавливайте детское удерживающее устройство, предназначенное для перевозки детей лицом назад, на сиденье, перед которым установлена АКТИВНАЯ ПОДУШКА БЕЗОПАСНОСТИ, это может привести к ГИБЕЛИ или СЕРЬЕЗНОЙ ТРАВМЕ РЕБЕНКА.**
- **Когда ребенок находится на заднем сиденье, обязательно переведите механизм блокировки дверей от детей в положение “LOCK”. Если ребенок случайно откроет дверь и выпадет из автомобиля, он может получить серьезные травмы. См. раздел “Механизм блокировки дверей от детей” ☞2-31.**
- **При перевозке детей стеклоподъемники пассажирских дверей должны быть заблокированы. В противном случае ребенок может привести в действие электростеклоподъемник и получить травму. См. раздел “Окна” ☞2-32.**

- **Никогда не оставляйте детей, взрослых или животных в автомобиле без присмотра. Их случайные действия могут привести автомобиль в движение, в результате чего и они сами, и окружающие могут получить травмы. Следует также помнить, что в жаркие или солнечные дни температура в закрытом автомобиле может быстро повыситься и вызвать у них тепловой удар или даже привести к смертельному исходу.**
- **Покидая автомобиль, закройте все окна и заприте все двери.**
- **В моделях с электроприводом дверцы багажного отсека, эта дверца движется со значительным усилием. В случае защемления или удара кого-либо дверцей багажного отсека возможно получение травмы, поэтому соблюдайте следующие меры предосторожности.**
  - **Перед включением электропривода дверцы багажного отсека убедитесь в отсутствии детей вблизи дверцы багажного отсека.**

– Не позволяйте детям включать электропривод дверцы багажного отсека.

Касательно инструкций и мер предосторожности внимательно прочтите следующие разделы.

- Касательно системы ремней безопасности, обратитесь к разделу “Ремни безопасности” ☞1-21.
- Касательно системы детских удерживающих устройств, обратитесь к разделу “Детские удерживающие устройства” ☞1-36.
- Касательно системы подушек безопасности, обратитесь к разделу “Подушки безопасности SRS* (подушки безопасности дополнительной удерживающей системы)” ☞1-63.

■ Отработавшие газы двигателя (угарный газ)

⚠ ВНИМАНИЕ

- **Избегайте вдыхания отработавших газов двигателя. Отработавшие газы двигателя содержат окись углерода — угарный газ, не имеющий цвета и запаха, вдыхание которого является опасным и даже может вызвать летальный исход.**
- **Поддерживая выпускную систему двигателя в исправном состоянии, Вы предотвратите попадание отработавших газов внутрь автомобиля.**
- **Не допускайте работы двигателя в закрытом помещении, например в гараже, за исключением кратковременных периодов во время въезда и выезда.**
- **Избегайте длительного нахождения в припаркованном автомобиле с работающим двигателем. Если такая ситуация неизбежна, обеспечьте подачу в автомобиль наружного воздуха, включив вентилятор.**
- **Для обеспечения нормальной работы системы вентиляции следите за тем, чтобы передняя решетка воздухозаборника системы вентиляции всегда была очищена от снега, листьев и других предметов, препятствующих поступлению воздуха.**
- **При любом подозрении на то, что отработавшие газы попадают в салон автомобиля, примите срочные меры по выявлению и устранению проблемы. Если Вам все же необходимо совершить поездку, полностью откройте все окна автомобиля.**
- **Для предотвращения попадания в салон автомобиля отработавших газов следите за тем, чтобы при движении дверца багажного отсека была закрытой.**

– ПРОДОЛЖЕНИЕ –

■ Управление автомобилем и алкоголь

⚠ ВНИМАНИЕ

Управление автомобилем после приема алкоголя — очень опасно. Алкоголь в крови замедляет Вашу реакцию, ухудшает восприятие и оценку обстановки, ослабляет внимание. Если Вы управляете автомобилем после употребления даже незначительного количества алкоголя, то вероятность аварии, в результате которой Вы, пассажиры Вашего автомобиля или окружающие могут получить травмы или даже погибнуть, возрастает. Кроме того, алкоголь может увеличить степень тяжести травмы, полученной Вами в результате аварии.

Воздержитесь от управления автомобилем после употребления спиртных напитков.

Вождение автомобиля в нетрезвом состоянии — это одна из наиболее частых причин дорожно-транспортных происшествий. Так как алкоголь действует на людей по-разному, возможно, что после его употребления Вы утратите навыки безопасного вождения, даже если уровень алкоголя в Вашей крови не превышает допустимого законом уровня. Самое безопасное для Вас — это никогда не садиться за руль после приема спиртных напитков.

■ Управление автомобилем и лекарственные препараты

⚠ ВНИМАНИЕ

Существуют некоторые виды лекарственных препаратов (продающиеся как по рецепту, так и без него), которые могут замедлить Вашу реакцию, ухудшить восприятие и оценку окружающей обстановки и ослабить внимание. Управляя автомобилем после принятия подобных лекарственных препаратов, Вы увеличиваете вероятность аварии, в результате которой Вы, пассажиры Вашего автомобиля или окружающие могут получить серьезные травмы или погибнуть.

Если Вы принимаете какие-либо лекарственные препараты, обязательно проконсультируйтесь с лечащим врачом или фармацевтом или выясните из инструкции, прилагаемой к лекарству, не скажется ли его прием на Вашей способности управлять автомобилем. Не садитесь за руль после принятия каких-либо лекарственных препаратов, вызывающих сонливость или оказывающих иное негативное влияние на Ваши навыки безопасного вождения. Если прием каких-либо лекарственных препаратов обусловлен состоянием Вашего здоровья, проконсультируйтесь с лечащим врачом по поводу их возможного воздействия.

Никогда не садитесь за руль автомобиля, если находитесь под действием каких-либо запрещенных препаратов, влияющих на деятельность головного мозга. Для Вашего же здоровья и благополучия мы настоятельно рекомендуем Вам не принимать таких препаратов, а при сформировавшейся наркотической зависимости — пройти соответствующий курс лечения.

■ Управление автомобилем в состоянии усталости или сонливости

⚠ ВНИМАНИЕ

Когда Вы устали или находитесь в состоянии сонливости, Ваша реакция замедляется, восприятие и оценка окружающей обстановки ухудшаются, внимание ослаблено. При управлении автомобилем в этом состоянии может увеличиться вероятность того, что Вы, пассажиры Вашего автомобиля или окружающие могут попасть в серьезную аварию.

Если Вы устали или Вам хочется спать, прервите поездку, найдите безопасное место и хорошо отдохните. Во время длительных поездок Вам время от времени следует делать остановки для отдыха. По возможности управляйте автомобилем поочередно с кем-либо еще.

■ Переоборудование автомобиля

⚠ ОСТОРОЖНО

Запрещается вносить изменения в конструкцию Вашего автомобиля. Конструктивные изменения могут негативным образом сказаться на его эксплуатационных характеристиках, безопасности и сроке службы, а также повлечь за собой нарушение установленных государством нормативов. Кроме того, на повреждения или проблемы в работе, явившиеся следствием конструктивных изменений Вашего автомобиля, гарантия может не распространяться.

■ Управление автомобилем и мобильный телефон

⚠ ОСТОРОЖНО

Не ведите телефонных разговоров во время управления автомобилем. Это может отвлечь Ваше внимание и привести к аварии. Для разговора по мобильному телефону Вам следует съехать с дороги и припарковаться в безопасном месте. Законы некоторых стран разрешают использовать при управлении автомобилем только телефоны с системой громкой связи.

■ Управление автомобилем, оборудованным системой навигации

⚠ ВНИМАНИЕ

Во время поездок с использованием системы навигации основное внимание водителя должно быть сосредоточено на управлении автомобилем. Управляя автомобилем, не следует пользоваться органами управления системы навигации. Снижение внимания к управлению автомобилем может привести к аварии. Если Вам необходимо воспользоваться органами управления системы навигации, то следует съехать с дороги и припарковаться в безопасном месте.

■ Перевозка животных

При перевозке животных необходимо позаботиться о том, чтобы они не отвлекали Ваше внимание и не мешали Вам управлять автомобилем. В случае столкновения или резкой остановки автомобиля перемещение животных или клеток с животными по его салону может нанести травмы и Вам, и пассажирам Вашего автомобиля. Кроме того, при таких обстоятельствах могут пострадать и сами животные. Поэтому их положение в салоне автомобиля при перевозке должно быть зафиксировано. Зафиксируйте Вашего питомца с помощью специального ошейника для перевозок, который можно закрепить на заднем сиденье, используя ремень безопасности. Или используйте контейнер для перевозки животных, закрепив его на заднем сиденье, пропустив ремень безопасности через ручку для переноски контейнера. Никогда не перевозите животных или контейнеры с ними на сиденье переднего пассажира Вашего автомобиля, даже если их положение зафиксировано. За дополнительной информацией обращайтесь к ветеринару, наблюдающему Ваших питомцев, в местное общество защиты животных или в зоомагазин.

■ Давление в шинах

Не реже одного раза в месяц, а также перед каждой дальней поездкой проверяйте и при необходимости регулируйте давление воздуха в каждой шине (включая шину запасного колеса).

Давление следует проверять только в холодных шинах. Используя для измерений манометр, отрегулируйте давление в шинах в соответствии с нормативными величинами, приведенными в специальной табличке.

За более подробной информацией обратитесь к разделу “Шины и диски” ☞11-26.

⚠ ВНИМАНИЕ

Движение на высоких скоростях при очень низком давлении в шинах может привести к сильной деформации и быстрому нагреву шин. Резкое повышение температуры может привести к расслоению протектора и разрушению шины. Возникшая в результате этого потеря контроля над автомобилем может стать причиной аварии.

■ Движение по дорогам и по бездорожью

Данный автомобиль относится к классу кроссоверов. Кроссоверы имеют значительно большую склонность к опрокидыванию, чем обычные типы автомобилей. Ваш автомобиль имеет больший дорожный просвет и более высокий центр тяжести, чем обычные легковые автомобили, что повышает вероятность его опрокидывания. Кроме того,

управление Вашим автомобилем и выполнение различных маневров отличаются от других легковых автомобилей. В связи с этим, во избежание получения серьезных травм или смертельного исхода, вызванных потерей контроля над автомобилем, его опрокидыванием и прочими авариями, пожалуйста, внимательно прочитайте указанный ниже раздел и следуйте содержащимся в нем инструкциям и мерам предосторожности. См. раздел “Движение по дорогам и по бездорожью” ☞8-7.

Общие сведения

■ Индикатор переключения передачи (если установлен)

⚠ ОСТОРОЖНО

Показания индикатора переключения передачи являются только рекомендацией для более экономичного движения. Индикатор не информирует водителя о безопасном моменте переключения передачи. Водитель несет ответственность за соответствие переключения передач дорожной обстановке и условиям движения (например, обгон или движение на подъем).

Индикатор помогает водителю вести автомобиль более экономично. Система определяет момент переключения передачи в зависимости от условий движения и информирует водителя при помощи индикатора на комбинации приборов. За более подробной информацией обратитесь к разделу “Индикатор переключения передачи” ☞7-20.

ПРИМЕЧАНИЕ

Обычно индикатор переключения передачи предоставляет рекомендации для более экономичного движения, кроме того, он может предотвратить остановку двигателя на низких частотах вращения коленчатого вала.

– ПРОДОЛЖЕНИЕ –

Уровень шумов внутри автомобиля (законодательство Таможенного Союза)

TR CU 018/2011
(ТЕХНИЧЕСКИЙ РЕГЛАМЕНТ ТАМОЖЕННОГО СОЮЗА “О безопасности колесных транспортных средств”),
Приложение №3. Часть 2
(Требования к транспортным средствам в отношении их внутреннего шума)
Таблица 2.1. Примечание №3
Уровень шума, измеренный при ускорении, может достигать максимального значения 81 дБА.
Данный автомобиль не может быть использован для общественных целей (например, в качестве такси).

Оглавление

Сиденья, ремни и подушки безопасности	*1*
Ключи, замки и стеклоподъемники	*2*
Контрольно-измерительные приборы и органы управления автомобилем	*3*
Система климат-контроля	*4*
Аудиосистема	*5*
Оборудование салона	*6*
Запуск двигателя и управление автомобилем	*7*
Советы по вождению	*8*
Порядок действий в экстренных ситуациях	*9*
Уход за внешним видом автомобиля	*10*
Техническое обслуживание и ремонт	*11*
Технические характеристики	*12*
Дополнительная информация	*13*
Алфавитный указатель	*14*

Иллюстрированные указатели

■ Наружные элементы автомобиля

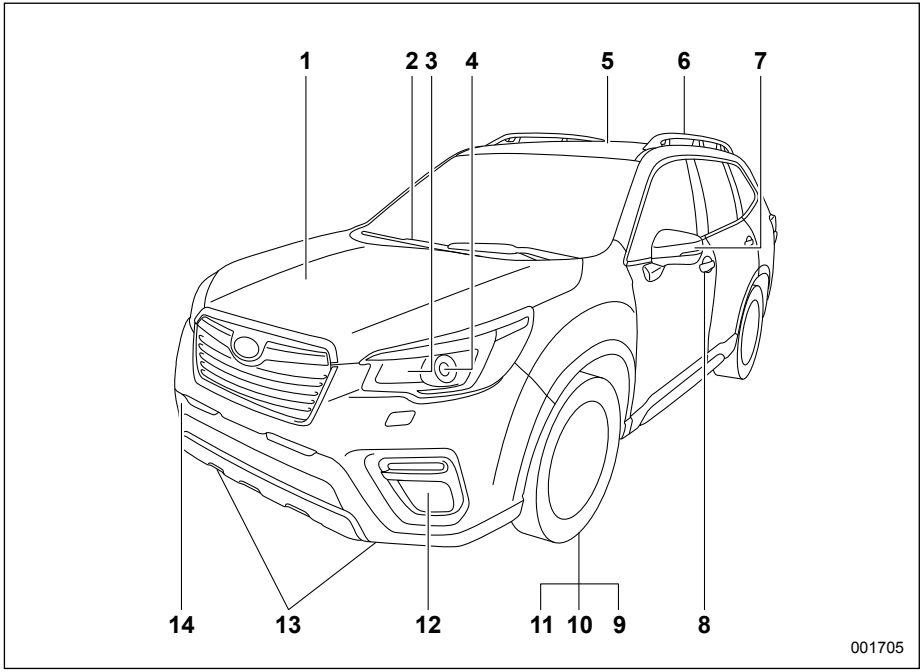

1) Капот двигателя (с. 11-12).
2) Стеклоочиститель ветрового стекла (с. 3-115).
3) Замена ламп (с. 11-45).
4) Фары (с. 3-94).
5) Люк в крыше (с. 2-46).
6) Рейлинги крыши (с. 8-17).
7) Наружное зеркало (с. 3-120).
8) Дверные замки (с. 2-24).
9) Давление в шинах (с. 11-28).
10) Спущенные шины (с. 9-6).
11) Цепи противоскольжения (с. 8-14).
12) Противотуманные фары (с. 3-109).
13) Крепежные крюки (с. 9-17).
14) Буксировочный крюк (с. 9-17).

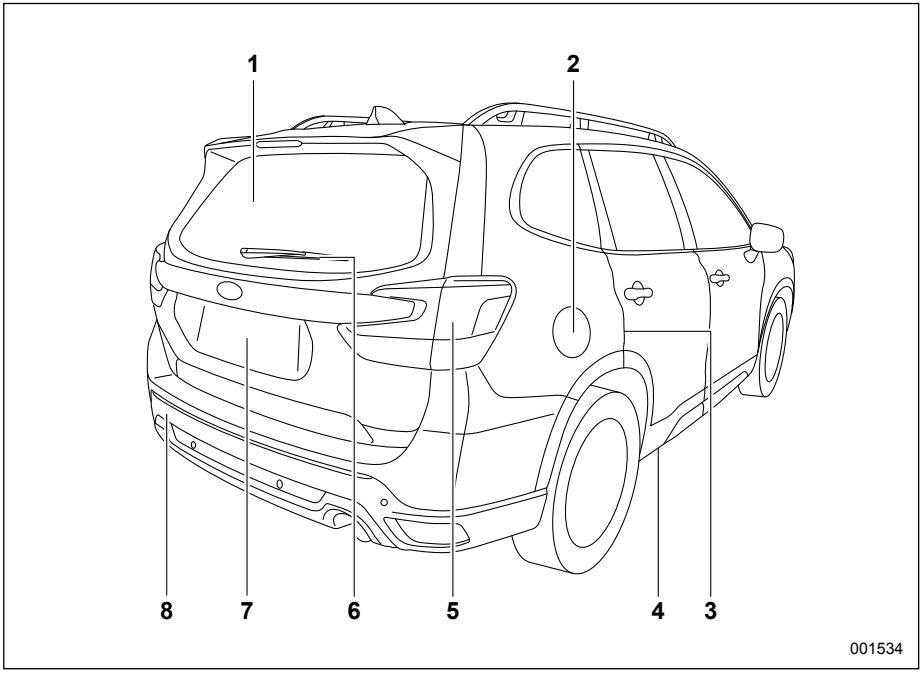

1) Обогреватель заднего стекла (с. 3-123).
2) Лючок и крышка топливозаправочной горловины (с. 7-4).
3) Механизмы блокировки дверей от детей (с. 2-31).
4) Крепежное отверстие (с. 9-17).
5) Замена ламп (с. 11-45).
6) Стеклоочиститель заднего стекла (с. 3-118).
7) Дверца багажного отсека (с. 2-35).
8) Буксировочный крюк (с. 9-17).

– ПРОДОЛЖЕНИЕ –

■ Салон автомобиля

▼ Пассажирский салон

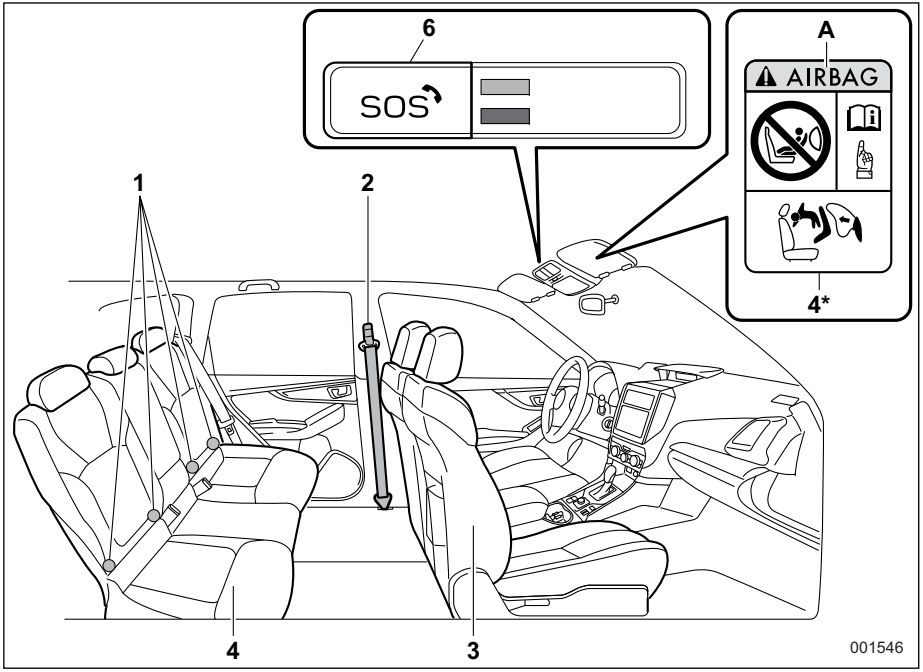

1) Крепежные скобы для крепления детских удерживающих устройств системы ISOFIX (с. 1-59).
2) Ремень безопасности (с. 1-21).
3) Переднее сиденье (с. 1-3).
4) Заднее сиденье (с. 1-14).
5) Предупреждающие наклейки для детских удерживающих устройств (с. 1-41).

А) ПОДУШКА БЕЗОПАСНОСТИ.

* НИКОГДА не устанавливайте детское удерживающее устройство, предназначенное для перевозки детей лицом назад, на сиденье, перед которым установлена АКТИВНАЯ ПОДУШКА БЕЗОПАСНОСТИ, это может привести к ГИБЕЛИ или СЕРЬЕЗНОЙ ТРАВМЕ РЕБЕНКА.

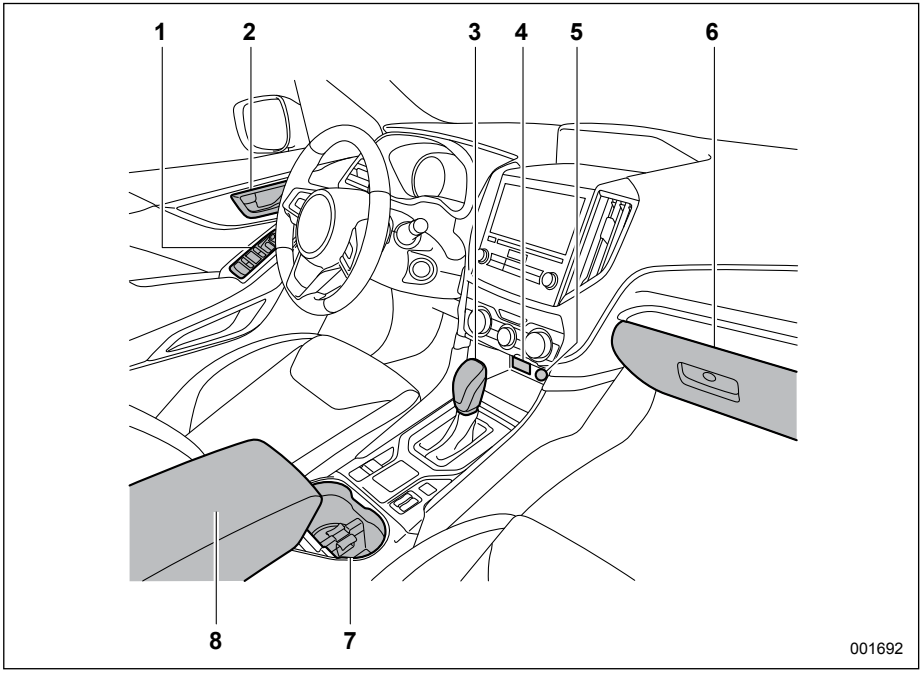

На иллюстрации выше показан типичный пример для модели с левосторонним управлением. В моделях с правосторонним управлением, расположение некоторых кнопок/рычагов отличается от показанного на иллюстрации.

1) Электростеклоподъемники (с. 2-32).
2) Дверные замки (с. 2-24).
3) Рычаг селектора (с. 7-16).
4) Электропитание от разъема USB (с. 6-12).
5) Передняя розетка для подключения дополнительного электрооборудования (с. 6-9).
6) Отделение для перчаток (с. 6-6).
7) Подстаканник (с. 6-7).
8) Центральная консоль (с. 6-6).

– ПРОДОЛЖЕНИЕ –

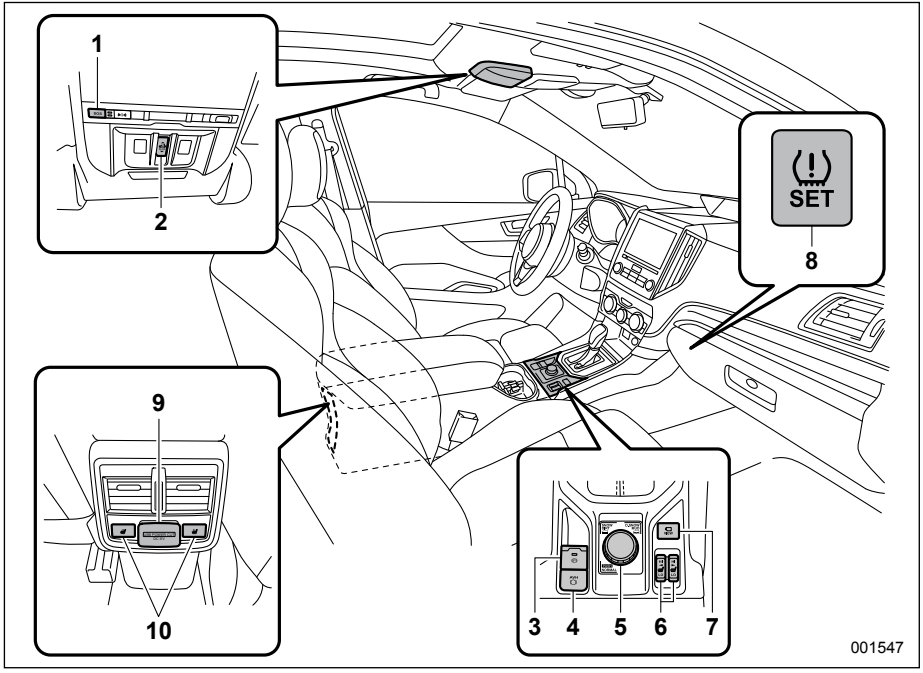

На иллюстрации выше показан типичный пример для модели с левосторонним управлением. В моделях с правосторонним управлением, расположение некоторых кнопок/рычагов отличается от показанного на иллюстрации.

1) Кнопка “SOS” системы ЭРА-ГЛОНАСС.
2) Переключатель люка в крыше (с. 2-47).
3) Выключатель электрического стояночного тормоза (с. 7-43).
4) Выключатель системы автоматического удержания автомобиля (с. 7-46).
5) Переключатель режима X-MODE (с. 7-34).
6) Переключатели подогрева передних сидений (с. 1-13).
7) Переключатель камеры переднего обзора (с. 6-21) / Переключатель камеры бокового обзора (с. 6-26)
8) Переключатель установки режима системы TPMS (с. 7-41).
9) Электропитание от разъема USB (с. 6-12).
10) Переключатели подогрева задних сидений (с. 1-14).

ПРИМЕЧАНИЕ

- **Система ЭРА-ГЛОНАСС будет доступна в России, Казахстане и Беларуси. По состоянию на июнь 2016 года служба доступна только в России. Обратитесь к дополнению к руководству по эксплуатации автомобиля по системе ЭРА-ГЛОНАСС.**
- **Для моделей с системой EyeSight Обратитесь к дополнению к руководству по эксплуатации автомобиля — “Руководство по эксплуатации системы EyeSight”.**

■ Панель приборов

▼ Модели с левосторонним управлением

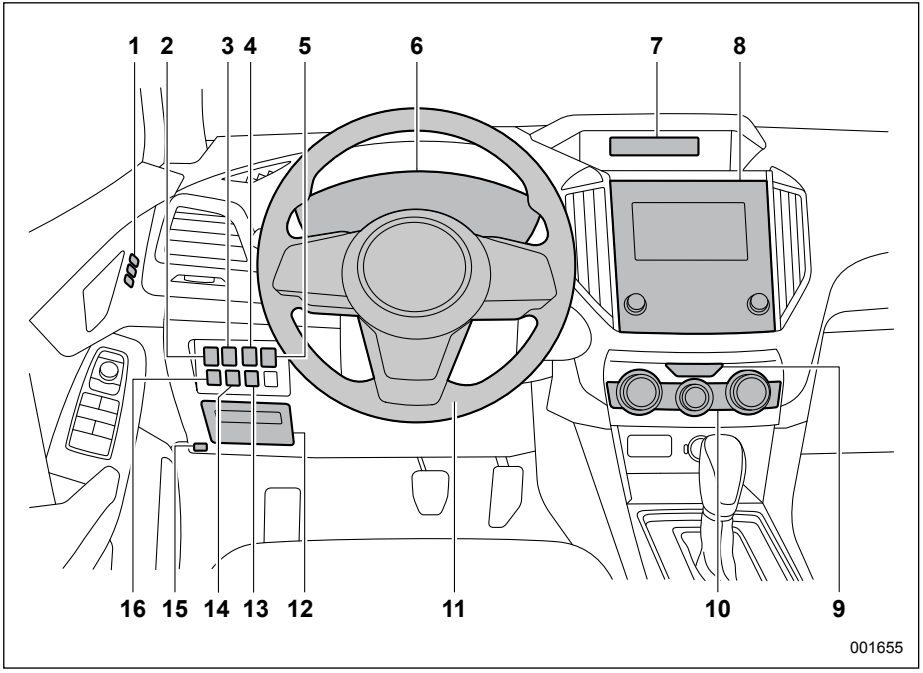

1) Кнопка памяти положения сиденья (с. 1-8).
2) Переключатель электропривода дверцы багажного отсека (с. 2-37).
3) Выключатель системы адаптивных поворотных фар (модели с системой адаптивных поворотных фар) (с. 3-100) / Регулятор яркости подсветки панели приборов (модели с регулятором уровня светового пучка фар с ручным управлением) (с. 3-15).
4) Регулятор уровня светового пучка фар (модели с регулятором уровня светового пучка фар с ручным управлением) (с. 3-106) / Кнопка памяти (модели без регулятора уровня светового пучка фар с ручным управлением) (с. 2-43).
5) Диск регулировки яркости подсветки панели приборов (модели без регулятора уровня светового пучка фар с ручным управлением) (с. 3-15)/Кнопка памяти (модели с регулятором уровня светового пучка фар с ручным управлением) (с. 2-43).
6) Комбинация приборов (с. 3-11).
7) Многофункциональный дисплей (черно-белый) (с. 3-58) / Многофункциональный дисплей (цветной жидкокристаллический дисплей) (с. 3-65).
8) Аудиосистема (с. 5-2).
9) Выключатель аварийной световой сигнализации (с. 3-10).
10) Система климат-контроля (с. 4-3).
11) Рулевое колесо с регулировкой угла наклона/вылета (с. 3-125).
12) Блок предохранителей (с. 11-43).
13) Выключатель системы SRVD (с. 7-73).
14) Выключатель системы автоматического запуска/остановки двигателя (с. 7-63).
15) Рычаг отпирания капота (с. 11-12).
16) Выключатель системы VDC (с. 7-32).

– ПРОДОЛЖЕНИЕ –

▼ Модели с правосторонним управлением

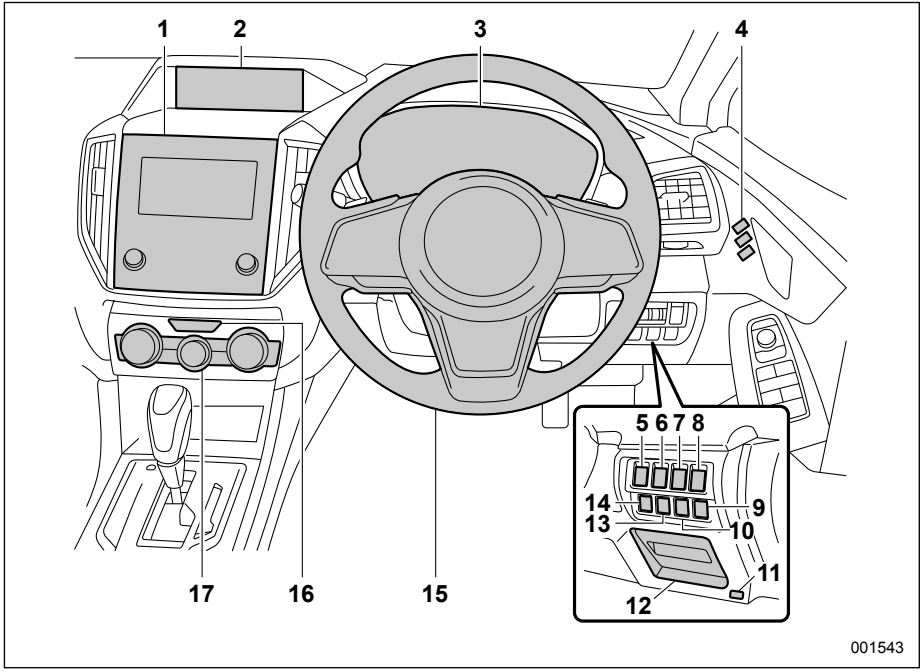

1) Аудиосистема (с. 5-2)
2) Многофункциональный дисплей (черно-белый) (с. 3-58) / Многофункциональный дисплей (цветной жидкокристаллический дисплей) (с. 3-65).
3) Комбинация приборов (с. 3-11).
4) Кнопка памяти положения сиденья (с. 1-7).
5) Диск регулировки яркости подсветки панели приборов (модели без регулятора уровня светового пучка фар с ручным управлением) (с. 3-15) / Кнопка памяти (модели с регулятором уровня светового пучка фар с ручным управлением) (с. 2-43)
6) Диск регулировки яркости подсветки панели приборов (модели с регулятором уровня светового пучка фар с ручным управлением) (с. 3-15) / Кнопка памяти (модели без регулятора уровня светового пучка фар с ручным управлением) (с. 2-43)
7) Регулятор уровня светового пучка фар (модели с регулятором уровня светового пучка фар с ручным управлением) (с. 3-15) / Выключатель системы адаптивных поворотных фар (модель с системой адаптивных поворотных фар) (с. 3-100).
8) Переключатель электропривода дверцы багажного отсека (с. 2-37).
9) Выключатель системы VDC (с. 7-32).
10) Выключатель системы автоматического запуска/остановки двигателя (с. 7-63).
11) Рычаг отпирания капота (с. 11-12).
12) Блок предохранителей (с. 11-43).
13) Выключатель системы SRVD (модели с системой SRVD) (с. 7-73).
14) Выключатель системы мониторинга состояния водителя.
15) Рулевое колесо с регулировкой угла наклона/вылета (с. 3-125).
16) Выключатель аварийной световой сигнализации (с. 3-10).
17) Система климат-контроля (с. 4-2).

■ Рулевое колесо

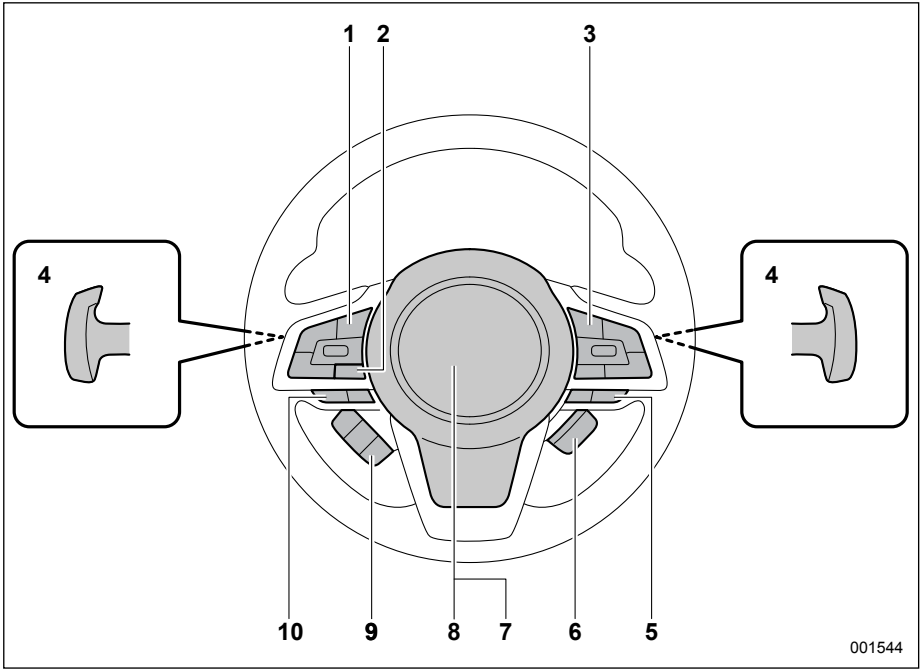

1) Кнопки управления аудиосистемой на рулевом колесе*.
2) Кнопка “INFO” для многофункционального дисплея типа A (черно-белый) (с. 3-59) / Кнопка “INFO” для многофункционального дисплея типа B (цветной жидкокристаллический дисплей) (с. 3-59).
3) Система круиз-контроля (с. 7-53).
4) Подрулевые переключатели передач (с. 7-18).
5) Переключатели системы SI-DRIVE (с. 7-23).
6) Выключатель подогрева рулевого колеса (с. 3-125).
7) Подушки безопасности (с. 1-63).
8) Звуковой сигнал (с. 3-126).
9) Переключатели управления мультиинформационным дисплеем (с. 3-51).
10) Кнопки системы громкой связи *

* За более подробной информацией о порядке использования аудиосистемы и системы навигации (если установлена) обратитесь к отдельному руководству по эксплуатации системы навигации/аудиосистемы.

– ПРОДОЛЖЕНИЕ –

■ Рычаги/переключатели управления освещением и стеклоочистителями

▼ Модели для Австралии

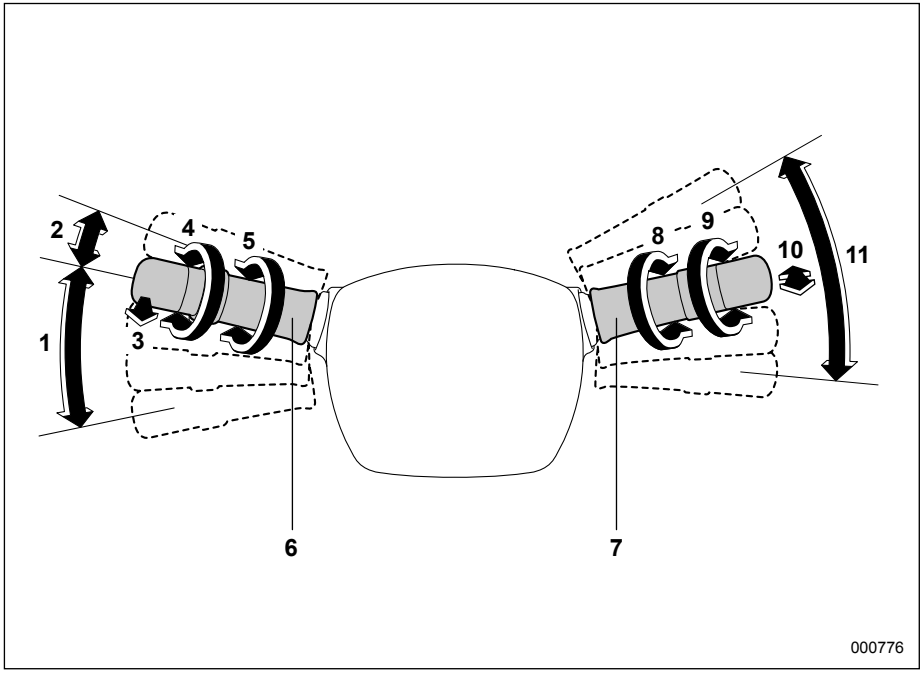

1) Стеклоочиститель ветрового стекла (с. 3-115).
2) Одноразовое срабатывание стеклоочистителя (с. 3-115).
3) Омыватель ветрового стекла (с. 3-117).
4) Переключатель стеклоочистителя и омывателя заднего стекла (с. 3-118).
5) Регулировка чувствительности датчика (с. 3-116).
6) Рычаг управления стеклоочистителями (с. 3-111).
7) Переключатель освещения (с. 3-94).
8) Переключатель противотуманных фар (с. 3-109).
9) Включение/выключение/автоматическое включение света фар (с. 3-94).
10) Переключатель “мигания” фарами и ближнего/дальнего света фар (с. 3-96).
11) Указатель поворота (с. 3-105).

▼ Другие модели

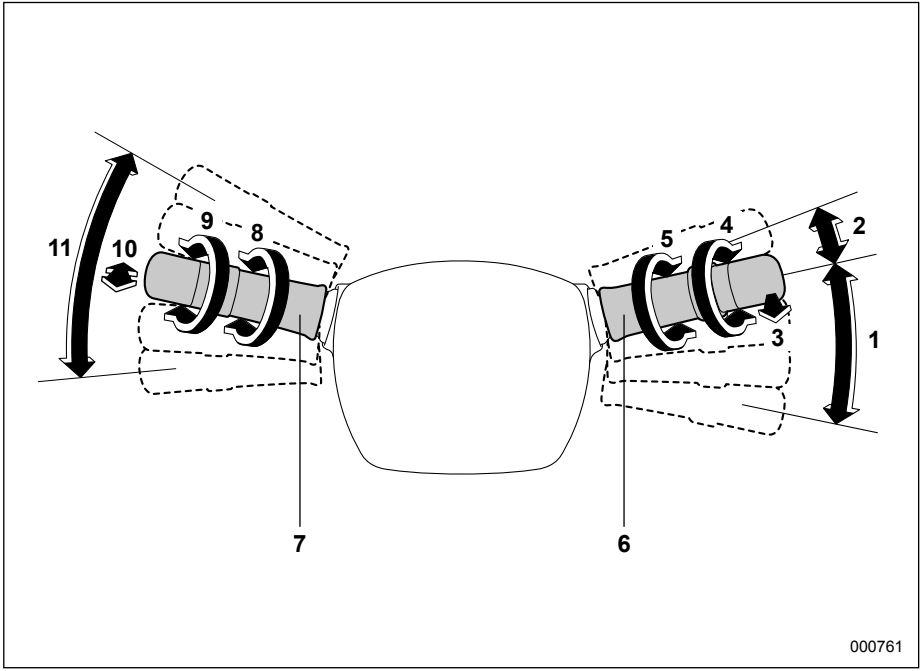

1) Стеклоочиститель ветрового стекла (с. 3-115).
2) Одноразовое срабатывание стеклоочистителя (с. 3-115).
3) Омыватель ветрового стекла (с. 3-117).
4) Переключатель стеклоочистителя и омывателя заднего стекла (с. 3-118).
5) Регулятор интервала срабатывания стеклоочистителей при прерывистом режиме работы (с. 3-117) / Регулировка чувствительности датчика (с. 3-116).
6) Рычаг управления стеклоочистителями (с. 3-115).
7) Переключатель освещения (с. 3-94).
8) Переключатель противотуманных фар (с. 3-109).
9) Включение/выключение/автоматическое включение света фар (с. 3-94).
10) Переключатель “мигания” фарами и ближнего/дальнего света фар (с. 3-96).
11) Указатель поворота (с. 3-105).

– ПРОДОЛЖЕНИЕ –

■ Комбинация приборов

▼ Тип “A”

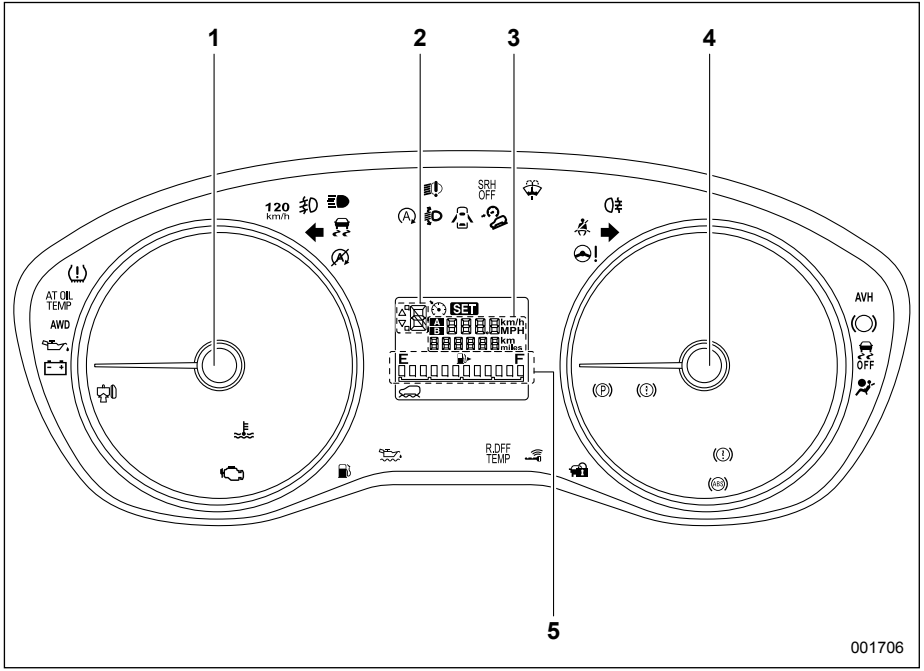

На приведенной выше иллюстрации показан типичный пример. На некоторых моделях комбинация приборов может немного отличаться от показанной на иллюстрации.

1) Тахометр (с. 3-11)
2) Индикатор положения рычага селектора/включенной передачи (с. 3-45).
3) Счетчик пройденного пути и одометр (с. 3-11)
4) Спидометр (с. 3-11)
5) Указатель уровня топлива (с. 3-13)

▼ **Тип “B”**

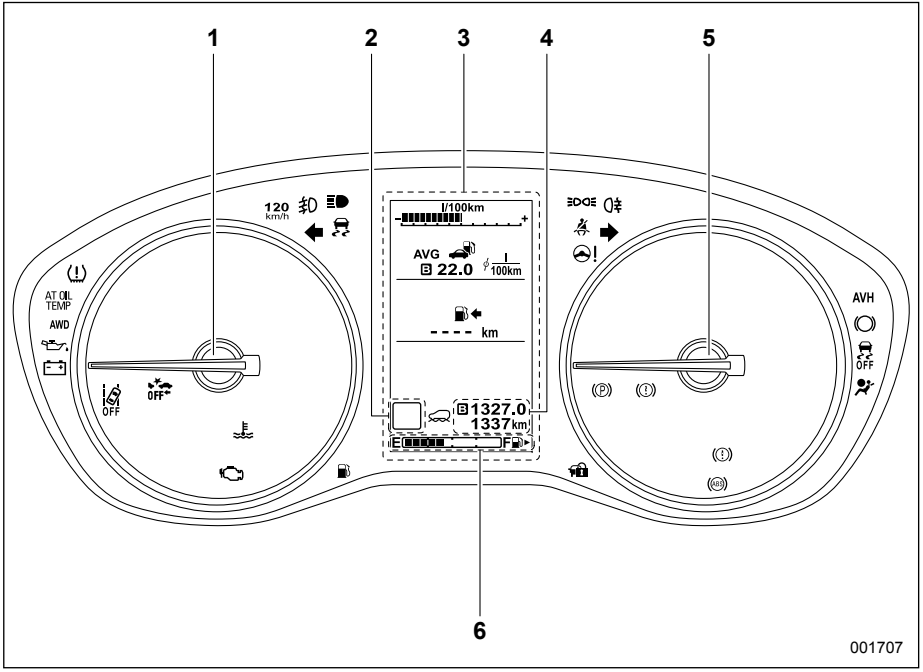

На приведенной выше иллюстрации показан типичный пример. На некоторых моделях комбинация приборов может немного отличаться от показанной на иллюстрации.

1) Тахометр (с. 3-11)
2) Индикатор положения рычага селектора/включенной передачи (с. 3-45).
3) Дисплей комбинации приборов (цветной жидкокристаллический дисплей) (с. 3-49).
4) Счетчик пройденного пути и одометр (с. 3-11)
5) Спидометр (с. 3-11)
6) Указатель уровня топлива (с. 3-13)

– ПРОДОЛЖЕНИЕ –

■ Предупреждающие и контрольные лампы

Знак	Значение	Страница
	Предупреждающая лампа непристегнутого ремня безопасности	3-17
	Предупреждающая лампа системы подушек безопасности	3-20
ON/	Контрольная лампа включения передней подушки безопасности пассажира переднего сиденья (если установлена)	3-21
OFF/	Контрольная лампа выключения передней подушки безопасности пассажира переднего сиденья (если установлена)	3-21
	Контрольная лампа обнаружения неисправности (контрольная лампа “Check Engine”)	3-22

Знак	Значение	Страница
	Контрольная лампа низкой температуры охлаждающей жидкости / Предупреждающая лампа высокой температуры охлаждающей жидкости	3-23
	Предупреждающая лампа разрядки аккумуляторной батареи	3-24
	Предупреждающая лампа низкого давления масла	3-24
	Предупреждающая лампа низкого уровня моторного масла	3-25
AT OIL TEMP	Предупреждающая лампа температуры ATF	3-26
R.DIFF TEMP	Предупреждающая лампа температуры масла заднего дифференциала (если установлена)	3-26
ABS	Предупреждающая лампа системы ABS	3-29
	Предупреждающая лампа тормозной системы (красная)	3-32

Знак	Значение	Страница
	Предупреждающая лампа электрического стояночного тормоза (желтая)	3-32
P	Контрольная лампа электрического стояночного тормоза	3-33
AVH	Контрольная лампа включения функции автоматического удержания автомобиля	3-34
	Контрольная лампа срабатывания функции автоматического удержания автомобиля	3-34
	Контрольная лампа нажатия педали тормоза	3-34
	Предупреждающая лампа открытия капота двигателя	3-34
	Предупреждающая лампа открытой двери	3-35
AWD	Предупреждающая лампа системы полного привода	3-35
	Предупреждающая лампа усилителя рулевого управления	3-35

Знак	Значение	Стра-ница
	Предупреждающая лампа системы VDC / Контрольная лампа работы системы VDC	3-30
OFF	Контрольная лампа отключения системы VDC	3-31
	Контрольные лампы указателей поворота	3-46
	Контрольная лампа дальнего света фар	3-46
	Предупреждающая лампа светодиодных фар	3-36
	Предупреждающая лампа автоматического регулятора уровня светового пучка фар (если установлен)	3-36
SRH OFF	Предупреждающий индикатор системы адаптивных поворотных фар / Индикатор отключения системы адаптивных поворотных фар (если установлена)	3-36

Знак	Значение	Стра-ница
A	Предупреждающая лампа системы адаптивного дальнего света / Контрольная лампа системы адаптивного дальнего света (если установлена)	3-37
A	Контрольная лампа ассистента дальнего света фар (если установлен)	3-37
	Контрольная лампа противотуманных фар (если установлены)	3-47
	Контрольная лампа заднего противотуманного фонаря (если установлен)	3-47
	Предупреждающая лампа ключа дистанционного доступа (если установлена)	3-37
	Контрольная лампа иммобилайзера	3-44
	Контрольная лампа света фар (если установлена)	3-46

Знак	Значение	Стра-ница
	Контрольная лампа системы круиз-контроля (если установлена)	3-46
SET	Контрольная лампа установки круиз-контроля (если установлена)	3-46
	Контрольная лампа режима X-MODE	3-47
	Контрольная лампа системы контроля спуска под уклон (если установлена)	3-47
	Предупреждающая лампа низкого уровня топлива	3-34
	Предупреждающая лампа низкого давления воздуха в шинах (если установлена)	3-27
	Предупреждающая лампа низкого уровня стеклоомывающей жидкости	3-34
[S]	Контрольная лампа режима “Sport” (S) (если установлена)	3-45
[I]	Контрольная лампа режима “Intelligent” (I) (если установлена)	3-45

– ПРОДОЛЖЕНИЕ –

Знак	Значение	Страница
	Предупреждающая лампа системы автоматического запуска/остановки двигателя / Контрольная лампа отключения системы автоматического запуска/остановки двигателя (желтая) (если установлена)	3-47
	Контрольная лампа системы автоматического запуска/остановки двигателя (зеленая) (если установлена)	3-48
	Контрольная лампа отсутствия активности системы автоматического запуска/остановки двигателя (если установлена)	3-48
	Предупреждающая лампа системы SRVD (если установлена)	3-48
OFF	Контрольная лампа отключения системы SRVD (если установлена)	3-48
RAB	Предупреждающая лампа системы автоматического торможения при движении задним ходом (если установлена)	3-48

Знак	Значение	Страница
RAB OFF	Индикатор отключения системы автоматического торможения при движении задним ходом (если установлена)	3-49

Установки функций

■ Установка функций и регулировки на многофункциональном дисплее (цветной жидкокристаллический дисплей)

Если ваш автомобиль оборудован дисплеем комбинации приборов (цветной жидкокристаллический дисплей), изменение настроек следующих позиций можно выполнять на дисплее в ручном режиме, в соответствии с Вашими личными предпочтениями.

ПРИМЕЧАНИЕ

Если ваш автомобиль не оборудован дисплеем комбинации приборов (цветной жидкокристаллический дисплей), то для изменения настроек следующих позиций необходимо обратиться к дилеру SUBARU. См. раздел “Установка функций и регулировки, осуществляемые дилером” ☞36.

– ПРОДОЛЖЕНИЕ –

Позиция			Доступные настройки	Настройки по умолчанию	Ссылки на страницы с описанием работы систем автомобиля
1-й уровень меню/системы автомобиля	2-й уровень меню/изменяемые настройки систем автомобиля	3-й уровень меню/выбираемые настройки систем автомобиля			
Screen Setting (Настройки экрана)	Welcome Screen (Экран приветствия)	—	ON (with sound) (Вкл. (со звуком)) / ON (without sound) (Вкл. (без звука)) / Off (Выкл.)	ON (with sound) (Вкл. (со звуком))	3-51
	Good-bye Screen (Экран прощания)	—	On/Off (Вкл./Выкл.)	On (Вкл.)	3-51
	Gauge Initial Movement (Начальное отклонение стрелок указателей)	—	On/Off (Вкл./Выкл.)	On (Вкл.)	3-14
	Units (Единицы измерения)	—	Km (км), km/h (км/ч), Liter/mile (л/миля), MPH (миль/ч), Gallon (галлон)	Default setting depends on the market (Значения настроек по умолчанию зависят от рынка сбыта)	3-59 и 3-66
	Tire Pressure Units (Единицы измерения давления воздуха в шинах) (если предусмотрено)	—	kPa (кПа)/PSi (фунт/кв. дюйм)	kPa (кПа)	3-54
	Languages (Языки)	—	Display language depends on the market (Язык отображаемых сообщений зависит от рынка сбыта)	Default setting depends on the market (Значения настроек по умолчанию зависят от рынка сбыта)	3-66

Позиция			Доступные настройки	Настройки по умолчанию	Ссылки на страницы с описанием работы систем автомобиля
1-й уровень меню/системы автомобиля	2-й уровень меню/изменяемые настройки систем автомобиля	3-й уровень меню/выбираемые настройки систем автомобиля			
Warning Volume (Уровень громкости предупреждающего сигнала)*	—	—	Max/Mid/Min (Максимальный/Средний/Минимальный)	Mid (Средний уровень)	За подробной информацией о системе EyeSight обратитесь к дополнению к руководству по эксплуатации автомобиля — “Руководство по эксплуатации системы EyeSight”

– ПРОДОЛЖЕНИЕ –

Позиция			Доступные настройки	Настройки по умолчанию	Ссылки на страницы с описанием работы систем автомобиля
1-й уровень меню/системы автомобиля	2-й уровень меню/изменяемые настройки систем автомобиля	3-й уровень меню/выбираемые настройки систем автомобиля			
EyeSight (if equipped) (Система EyeSight (если установлена))	Lead Vehicle Acquisition Sound (Звуковой сигнал захвата идущего впереди автомобиля)	—	On/Off (Вкл./Выкл.)	On (Вкл.)	Обратитесь к дополнению к руководству по эксплуатации автомобиля — “Руководство по эксплуатации системы EyeSight”
	Lead Vehicle Moving Monitor Function (Функция отслеживания движения идущего впереди автомобиля)	—	On/Off (Вкл./Выкл.)	On (Вкл.)	
	Cruise Control Acceleration Characteristics (Характеристики ускорения системы круиз-контроля)*	—	Lv.4 (Dynamic)/Lv.3 (Standard)/ Lv.2 (Comfort)/Lv.1 (ECO) (Режим 4 (Динамичный) / Режим 3 (Стандартный) / Режим 2 (Комфортный) / Режим 1 (Экономичный))	Lv.3 (Standard) (Режим 3 (Стандартный))	
	EyeSight Assist monitor (Вспомогательный монитор системы EyeSight)	EyeSight Assist Monitor Red indicator (Красный индикатор вспомогательного монитора системы EyeSight)	On/Off (Вкл./Выкл.)	On (Вкл.)	
		EyeSight Assist Monitor Yellow indicator (Желтый индикатор вспомогательного монитора системы EyeSight)	On/Off (Вкл./Выкл.)	On (Вкл.)	
		EyeSight Assist Monitor Green indicator (Зеленый индикатор вспомогательного монитора системы EyeSight)	On/Off (Вкл./Выкл.)	On (Вкл.)	

Позиция			Доступные настройки	Настройки по умолчанию	Ссылки на страницы с описанием работы систем автомобиля
1-й уровень меню/системы автомобиля	2-й уровень меню/изменяемые настройки систем автомобиля	3-й уровень меню/выбираемые настройки систем автомобиля			
	Select Drive on Left/ Drive on Right (Выбор «основной» полосы движения (движение по левой/правой полосе))	HBA (if equipped) (Ассистент дальнего света фар (если установлен))	Drive on Left/Drive on Right (Движение по левой/правой полосе)	Drive on Left (RHD model)/ Drive on Right (LHD model) (Движение по левой полосе (модель с правосторонним управлением)/Движение по правой полосе (модель с левосторонним управлением))	3-98
		ADB (if equipped) (Система адаптивного дальнего света фар (если установлена))	Drive on Left/Drive on Right (Движение по левой/правой полосе)	Drive on Left (RHD model)/ Drive on Right (LHD model) (Движение по левой полосе (модель с правосторонним управлением)/Движение по правой полосе (модель с левосторонним управлением))	3-104
		ELK (Система экстренного удержания полосы движения)	Drive on Left/Drive on Right (Движение по левой/правой полосе)	Drive on Left (RHD model)/ Drive on Right (LHD model) (Движение по левой полосе (модель с правосторонним управлением)/Движение по правой полосе (модель с левосторонним управлением))	Обратитесь к дополнению к руководству по эксплуатации автомобиля — “Руководство по эксплуатации системы EyeSight”
		ACC (Система адаптивного круиз-контроля)	Drive on Left/Drive on Right (Движение по левой/правой полосе)	Drive on Left (RHD model)/ Drive on Right (LHD model) (Движение по левой полосе (модель с правосторонним управлением)/Движение по правой полосе (модель с левосторонним управлением))	

– ПРОДОЛЖЕНИЕ –

Позиция			Доступные настройки	Настройки по умолчанию	Ссылки на страницы с описанием работы систем автомобиля
1-й уровень меню/системы автомобиля	2-й уровень меню/изменяемые настройки систем автомобиля	3-й уровень меню/выбираемые настройки систем автомобиля			
RAB (Система автоматического торможения при движении задним ходом) (если установлена)	Sonar Audible Alarm (Звуковой предупреждающий сигнал сонара)	—	On/Off (Вкл./Выкл.)	On (Вкл.)	7-86
	Automatic Braking (Автоматическое торможение)	—	On/Off (Вкл./Выкл.)	On (Вкл.)	7-86
Vehicle Setting (Настройки автомобиля)	Keyless Entry System (Система дистанционного управления замками дверей)	Hazard Warning Flasher (if equipped) (Аварийная световая сигнализация (если установлена))	On/Off (Вкл./Выкл.)	On (Вкл.)	2-10
		Security Relocking (if equipped) (Повторное запирание дверей в целях безопасности (если предусмотрено))	20 seconds/30 seconds/40 seconds/50 seconds/60 seconds/Off (20 секунд/30 секунд/40 секунд/50 секунд/60 секунд/Выкл.)	30 seconds (30 секунд)	3-57
	Defogger (Обогреватель заднего стекла)	—	15 minutes (15 минут)/ Continuous (Непрерывная работа)	15 minutes (15 минут)	3-123
	Interior Light (Освещение салона)	—	10 seconds/20 seconds/30 seconds/Off (10 секунд/20 секунд/ 30 секунд/Выкл.)	30 seconds (30 секунд)	6-3

Позиция			Доступные настройки	Настройки по умолчанию	Ссылки на страницы с описанием работы систем автомобиля
1-й уровень меню/системы автомобиля	2-й уровень меню/изменяемые настройки систем автомобиля	3-й уровень меню/выбираемые настройки систем автомобиля			
	One-touch lane changer (Указатель смены полосы движения одним касанием)	—	On/Off (Вкл./Выкл.)	On (Вкл.)	3-106
	Door mirror setting (Настройки наружных зеркал)	Power Folding Door Mirrors (Наружные зеркала с электроприводом складывания)	On/Off (Вкл./Выкл.)	On (Вкл.)	3-58
		Reverse Tilt-Down Mirrors (Зеркала с функцией наклона при движении задним ходом)	On/Off (Вкл./Выкл.)	On (Вкл.)	3-58
Default Settings (Настройки по умолчанию)	—	—	No/Yes (Нет/Да)	—	3-58

* Вы можете установить данный параметр во время движения.

– ПРОДОЛЖЕНИЕ –

■ Установка функций и регулировки, осуществляемые дилером

Дилер SUBARU может изменить настройки следующих позиций, в соответствии с Вашими предпочтениями. Обратитесь к ближайшему дилеру SUBARU.

Позиция	Функция	Возможные установки	Настройки по умолчанию
Система дистанционного доступа (если установлена)	Функция выборочного отпирания дверей (отпирание двери водителя)	Только дверь водителя/Все двери	Все двери*1/Только дверь водителя*2
	Функция выборочного отпирания дверей (отпирание дверцы багажного отсека)	Только дверца багажного отсека/ Все двери	Все двери*1/Только дверца багажного отсека*2
Система дистанционного управления замками дверей	Функция выборочного отпирания дверей (включая модели с функцией дистанционного доступа)*1	Включено/Выключено	Выключено
	Функция подъема и опускания стекол передних дверей (если установлено)	Включено/Выключено	Включено
Предотвращение запирания ключей (если предусмотрено)	Предотвращение запирания ключей	Включено/Выключено	Включено
Функция предотвращения разрядки аккумуляторной батареи	Функция предотвращения разрядки аккумуляторной батареи	Включено/Выключено	Включено
Предупреждающий сигнал непристегнутого ремня безопасности	Подача звукового предупреждающего сигнала во время движения	Включено/Выключено	Включено
Стеклоочиститель ветрового стекла с датчиком дождя	Режим автоматической регулировки интервала срабатывания стеклоочистителя	Режим работы по датчику дождя/ Режим работы в зависимости от скорости автомобиля	Режим работы по датчику дождя
Автоматическое включение/ выключение света фар	Автоматическое включение/выключение фар совместно со стеклоочистителем	Включено/Выключено	Включено
Функция задержки выключения фар	Период работы	ВЫКЛ./30 секунд/60 секунд/ 90 секунд	30 секунд

Позиция	Функция	Возможные установки	Настройки по умолчанию
Стеклоочиститель заднего стекла с автоматическим включением при включении передачи заднего хода	Стеклоочиститель заднего стекла с автоматическим включением при включении передачи заднего хода	Включено/Выключено	Включено
Автоматическое отключение регулировки яркости подсветки приборов (если предусмотрена)	Чувствительность срабатывания автоматического отключения регулировки яркости подсветки приборов	ВЫКЛ./Минимальная/Низкая/Средняя/Высокая/Максимальная	Средняя
Функция ассистента дальнего света фар (если предусмотрена)	Функция ассистента дальнего света фар	Включено/Выключено	Включено
Функция открывания и закрывания дверцы багажного отсека с электроприводом	Открывание и закрывание дверцы багажного отсека с электроприводом при помощи ключа дистанционного управления/дистанционного доступа	Включено/Выключено	Включено
Сигнал экстренного торможения	Функция сигнала экстренного торможения	Включено/Выключено	Включено
Функция наклона наружных зеркал при движении задним ходом	Управление наружными зеркалами	На обеих сторонах/только на стороне переднего пассажира	Только на стороне переднего пассажира
	Функция сохранения последнего положения	Включено/Выключено	Выключено
Функция складывания наружных зеркал с электроприводом	Функция выбора времени раскладывания	Замок зажигания в положение “ACC”/отпирание дверей	Отпирание дверей

*1 Применимо для моделей без системы двойного запирания.
*2 Применимо для моделей с системой двойного запирания.

Сиденья, ремни и подушки безопасности

Передние сиденья 1-3
Сиденье с ручными регулировками (если установлено) 1-5
Сиденье с электрическим приводом регулировок (если установлено) 1-6
Регулировка подголовника 1-11
Подогрев сидений (если установлен) 1-12
Подогрев передних сидений (если установлен) 1-13
Подогрев задних сидений (если установлен) .. 1-14
Задние сиденья 1-14
Подлокотник (если установлен) 1-15
Регулировка подголовника 1-15
Складывание спинок задних сидений 1-17
Наклон спинки сиденья (если предусмотрен) . 1-20
Ремни безопасности 1-21
Рекомендации по безопасному использованию ремней безопасности 1-21
Натяжители ремней безопасности с аварийной блокировкой (ELR) 1-22
Натяжители ремней безопасности с автоматической блокировкой/аварийной блокировкой (ALR/ELR) (если установлены) ... 1-23
Предупреждающая световая и звуковая сигнализация о непристегнутых ремнях безопасности 1-23
Как пристегнуть ремень безопасности 1-24
Техническое обслуживание ремней безопасности 1-31
Преднатяжители ремней безопасности 1-31
Ремень безопасности с преднатяжителями плечевой и поясной лямок ремня 1-32
Ремень безопасности с преднатяжителем плечевой лямки 1-34
Контроль за состоянием системы 1-35
Техническое обслуживание системы 1-35
Меры предосторожности при переоборудовании автомобиля 1-36
Детские удерживающие устройства 1-36
Применение на моделях, предназначенных для Австралии 1-36
Меры предосторожности 1-36
Рекомендации по безопасности при установке детских удерживающих устройств 1-38
Места установки детских удерживающих устройств 1-39
Подбор детского удерживающего устройства 1-41
Только для моделей с контрольной лампой включения/выключения передней подушки безопасности пассажира переднего сиденья – При установке детских удерживающих устройств на сиденье переднего пассажира ... 1-47
Только для моделей без контрольной лампы включения/выключения передней подушки безопасности пассажира переднего сиденья – При установке детских удерживающих устройств на сиденье переднего пассажира ... 1-49
Установка детских удерживающих устройств при помощи ремня безопасности ... 1-51
Установка дополнительного детского сиденья 1-57
Установка детского удерживающего устройства при помощи крепежных скоб ISOFIX 1-59

Узлы верхнего крепления детских удерживающих устройств 1-62

Подушки безопасности SRS* (подушки безопасности дополнительной удерживающей системы) 1-63

Общие меры предосторожности в отношении системы подушек безопасности 1-64

Компоненты 1-74

Подушки безопасности 1-78

Работа системы 1-85

Контроль состояния системы подушек безопасности 1-96

Техническое обслуживание системы подушек безопасности 1-98

Меры предосторожности при переоборудовании автомобиля 1-99

Передние сиденья

⚠ ВНИМАНИЕ

- **Запрещается производить регулировку сиденья во время движения, так как это может привести к потере управления автомобилем или к получению травм.**
- **Перед регулировкой переднего сиденья убедитесь в том, что багаж, а также руки и ноги находящихся сзади пассажиров не препятствуют работе механизмов регулировки.**
- **После регулировки сиденья, подвигайте его вперед и назад, чтобы убедиться в надежности фиксации сиденья. Если сиденье не зафиксировано, оно может сместиться из своего положения. Кроме того, это может привести к неправильной работе ремня безопасности.**
- **Не кладите никакие предметы под передние сиденья. Они могут попасть в механизмы блокировки передних сидений, что может привести к аварии.**
- **Максимальное натяжение ремней безопасности достигается в случае, когда спина сидящего на сиденье человека плотно прижата к спинке сиденья, установленной строго вертикально. Чтобы снизить риск соскальзывания под ремень безопасности при столкновении, во время движения спинки передних сидений должны всегда находиться в вертикальном положении. Если спинки передних сидений отклонены, то в случае столкновения увеличивается риск соскальзывания тела под ремень безопасности либо перемещения поясной лямки ремня безопасности вверх на область брюшной полости. В обоих случаях возникает опасность получения серьезных повреждений внутренних органов или смертельного исхода.**
- **Подушка безопасности раскрывается с очень большой скоростью и силой. Неправильное положение водителя или пассажира может привести к серьезным травмам при срабатывании подушки безопасности.**

Для раскрытия подушки безопасности требуется достаточное пространство, поэтому водитель должен всегда сидеть прямо, плотно прижавшись к спинке сиденья, как можно дальше от рулевого колеса, но сохраняя при этом полный контроль над автомобилем. Пассажиру переднего сиденья рекомендуется отодвинуть свое сиденье как можно дальше назад и также сидеть прямо, плотно прижавшись к спинке сиденья.

100082

– ПРОДОЛЖЕНИЕ –

⚠ ВНИМАНИЕ

Дети возрастом 12 лет и менее и ростом 1,5 м и менее должны перевозиться только на ЗАДНЕМ сиденье. Причем их положение должно быть зафиксировано в зависимости от возраста, роста и веса либо в специальном детском удерживающем устройстве, либо штатными ремнями безопасности. Подушки безопасности срабатывают очень быстро и раскрываются с большой силой, это может привести к травмам ребенка и даже его гибели, если возраст ребенка составляет 12 лет и менее, а рост 1,5 м и менее, и положение ребенка при перевозке не зафиксировано либо зафиксировано плохо. Дети — легче и физически слабее взрослых, поэтому они подвержены большему риску получения травм при раскрытии подушки безопасности.

ВСЕ типы специальных детских удерживающих устройств (включая кресла, предназначенные для перевозки детей лицом вперед) должны всегда надежно фиксироваться на ЗАДНЕМ сиденье.

НИКОГДА НЕ УСТАНАВЛИВАЙТЕ ДЕТСКОЕ КРЕСЛО НА ПЕРЕДНЕЕ СИДЕНЬЕ. ПРИ ЭТОМ ПОЛОЖЕНИИ ГОЛОВА РЕБЕНКА РАСПОЛОЖЕНА СЛИШКОМ БЛИЗКО К ПОДУШКЕ БЕЗОПАСНОСТИ, ЧТО ПОВЫШАЕТ РИСК ПОЛУЧЕНИЯ ТРАВМ И ДАЖЕ СМЕРТЕЛЬНОГО ИСХОДА.

Согласно статистике автотранспортных происшествий, детский травматизм значительно ниже при размещении ребенка не на переднем, а на заднем сиденье. Инструкции и меры предосторожности, касающиеся детских удерживающих устройств, приведены в разделе “Детские удерживающие устройства” ☞1-36.

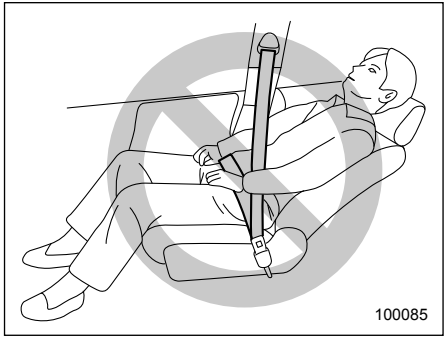

⚠ ВНИМАНИЕ

Чтобы предотвратить соскальзывание пассажира под ремень безопасности при столкновении, во время движения автомобиля спинка сиденья должна всегда находиться в вертикальном положении. Кроме того, никогда не подкладывайте под спину пассажира подушки или другие подобные предметы. В этом случае увеличивается риск соскальзывания тела под поясную лямку ремня безопасности или ее смещения вверх на область брюшной полости. В обоих случаях возникает опасность получения серьезных повреждений внутренних органов или смертельного исхода.

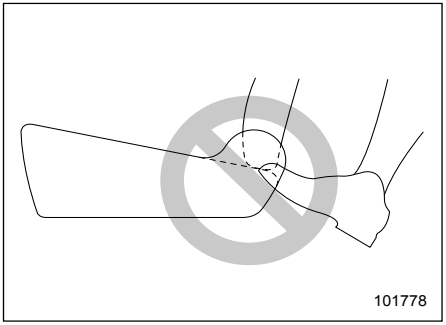

⚠ ВНИМАНИЕ

Не позволяйте пассажирам заднего сиденья располагать ноги между спинкой и подушкой переднего сиденья. Это может привести к неправильной работе перечисленных ниже систем, а также привести к серьезной травме.

- **Система определения посадки пассажира (если установлена).**
- **Боковые подушки безопасности (если установлены).**
- **Подогрев сидений (если установлен).**
- **Сиденье с электрическим приводом регулировок (если установлено).**

■ Сиденье с ручными регулировками (если установлено)

▼ Регулировка продольного положения сиденья

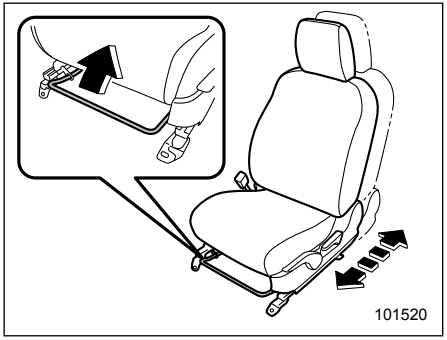

Потяните рычаг вверх и установите сиденье в удобное для Вас положение. Затем отпустите рычаг и подвигайте сиденье вперед и назад, чтобы убедиться в том, что сиденье надежно зафиксировано в новом положении.

▼ Регулировка угла наклона спинки сиденья

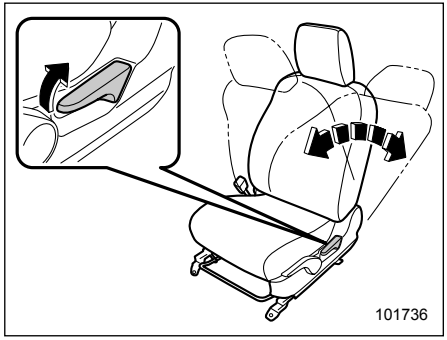

Потяните рычаг, фиксирующий угол наклона спинки сиденья, вверх и установите спинку в удобное для Вас положение. Затем отпустите рычаг и убедитесь в том, что положение спинки надежно зафиксировано.

Если спинка сиденья находится в наклоненном положении, то когда Вы потянете рычаг, она может с силой спружинить назад, возвращаясь в вертикальное положение. Если Вы хотите вернуть спинку в вертикальное положение, приводя в действие рычаг, слегка придерживайте спинку, чтобы обеспечить плавность ее перемещения.

– ПРОДОЛЖЕНИЕ –

▼ Регулировка высоты сиденья водителя

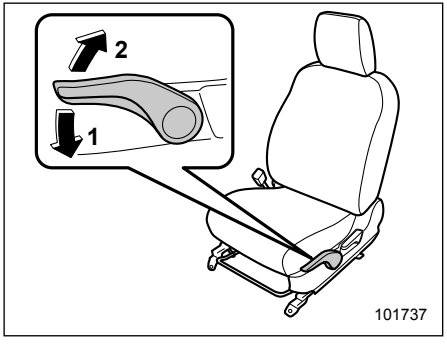

1) При нажатии на рычаг сиденье опускается.
2) При поднятии рычага сиденье поднимается.

Высота сиденья регулируется путем перемещения вверх и вниз рычага регулировки подушки сиденья.

■ Сиденье с электрическим приводом регулировок (если установлено)

▼ Сиденье водителя

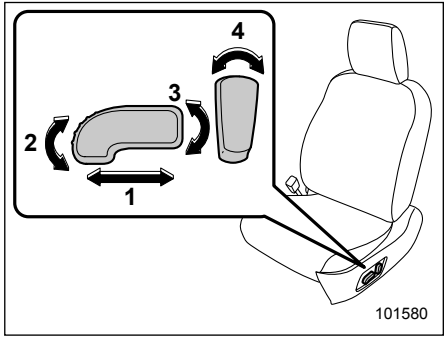

1) **Переключатель регулировки продольного положения сиденья**
   Для регулировки продольного положения сиденья передвиньте переключатель регулировки вперед или назад. Во время регулировки продольного положения сиденья Вы не можете регулировать угол наклона подушки или высоту сиденья.
2) **Переключатель регулировки угла наклона подушки сиденья**
   Для регулировки угла наклона подушки сиденья потяните вверх или нажмите на переднюю часть переключателя регулировки.
3) **Переключатель регулировки высоты сиденья**
   Для регулировки высоты сиденья потяните вверх или нажмите на заднюю часть переключателя регулировки.
4) **Переключатель регулировки угла наклона спинки сиденья**
   Для регулировки угла наклона спинки сиденья передвиньте переключатель регулировки.

▼ Сиденье переднего пассажира

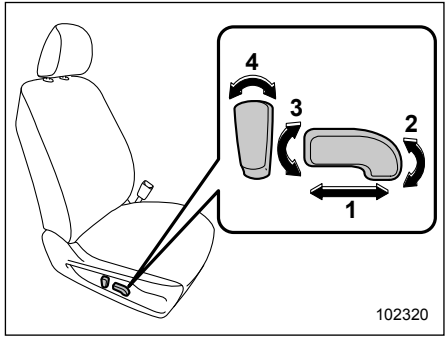

1) **Переключатель регулировки продольного положения сиденья**
   Для регулировки продольного положения сиденья передвиньте переключатель регулировки вперед или назад.
2) **Переключатель регулировки угла наклона подушки сиденья**
   Для регулировки угла наклона подушки

сиденья потяните вверх или нажмите на переднюю часть переключателя регулировки.

3) **Переключатель регулировки высоты сиденья**
Для регулировки высоты сиденья потяните вверх или нажмите на заднюю часть переключателя регулировки.

4) **Переключатель регулировки угла наклона спинки сиденья**
Для регулировки угла наклона спинки сиденья передвиньте переключатель регулировки.

▼ Функция памяти положения сиденья (сиденье водителя — если предусмотрена)

⚠ ВНИМАНИЕ

- **Запрещается производить регулировку сиденья во время движения, так как это может привести к потере управления автомобилем и к получению травм.**
- **Перед регулировкой сиденья убедитесь в том, что багаж, а также руки и ноги находящихся сзади пассажиров не препятствуют работе механизмов регулировки.**
- **Запрещается восстановление положения сиденья во время движения, это может привести к потери управления автомобилем и получению травм.**
- **Выполняйте восстановление положения сиденья перед поездкой. При регулировке положения сиденья убедитесь в том, что рычаг селектора установлен в положение “P”, а автомобиль установлен на стояночный тормоз. Не начинайте движения до тех пор, пока не завершится процесс восстановления положения сиденья.**
- **При восстановлении положения сиденья убедитесь в том, что руки и ноги находящихся сзади пассажиров и их вещи не препятствуют работе механизмов регулировки.**
- **Если во время восстановления положения сиденья возникают какие-либо необычные ситуации или неисправности, прекратите восстановление положения сиденья, выполнив одно из следующих действий.**
  - **Нажмите любой из переключателей регулировки положения сиденья.**
  - **Нажмите кнопку “SET”.**
  - **Нажмите кнопку “1” или “2”.**
  - **Задействуйте переключатель электропривода наружных зеркал.**

Некоторые положения сидений и угол наклона наружных зеркал могут запоминаться. Регистрацию положения в памяти можно осуществить при помощи кнопок “1” или “2” или каждого из брелоков дистанционного доступа (если имеются), а затем восстановить зарегистрированное в памяти положение.

– ПРОДОЛЖЕНИЕ –

Можно зарегистрировать в памяти следующие регулировки положения.
- Продольное положение сиденья.
- Угол наклона спинки сиденья.
- Угол наклона подушки сиденья.
- Высота сиденья.
- Угол наклона наружных зеркал.

▽ Регистрация положения в памяти при помощи кнопок “1” или “2”

1. Отрегулируйте сохраненные в памяти положения при следующих условиях.
   - Стояночный тормоз включен.
   - Замок зажигания находится в положении “LOCK”/“OFF”.
   - Рычаг селектора находится в положении “P”.

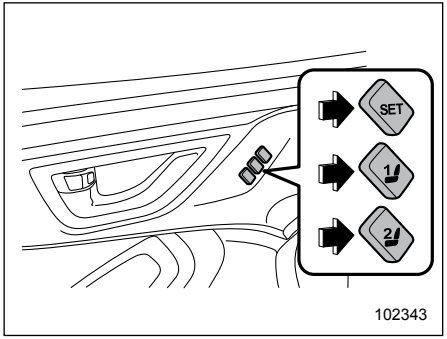

Модели с левосторонним управлением

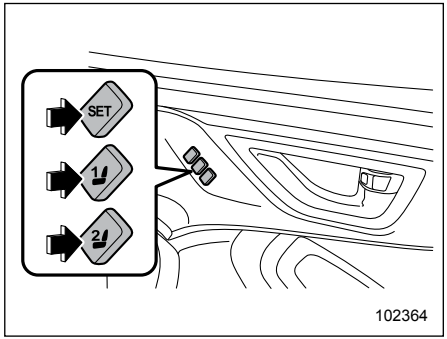

Модели с правосторонним управлением

2. Нажмите и удерживайте кнопку **“SET”**, после чего нажмите кнопку **“1”** или **“2”**, чтобы сохранить положение сиденья в памяти.

Раздастся однократный звуковой сигнал, подтверждающий регистрацию положения в памяти.

▽ Регистрация положения в памяти при помощи брелока дистанционного доступа (если предусмотрен)

1. Отрегулируйте сохраненные в памяти положения при следующих условиях.
   - Стояночный тормоз включен.
   - Замок зажигания находится в положении “LOCK”/“OFF”.
   - Рычаг селектора находится в положении “P”.

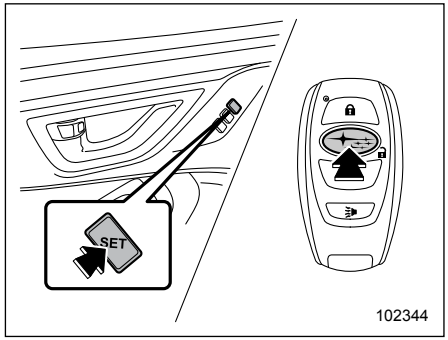

Модели с левосторонним управлением

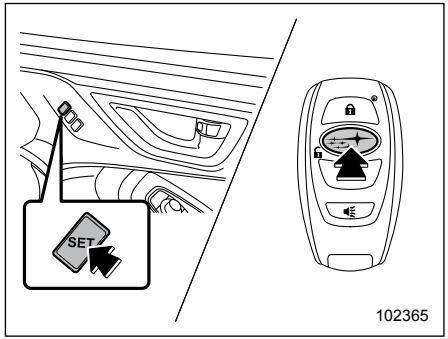

Модели с правосторонним управлением

2. Держа брелок дистанционного доступа, нажмите и удерживайте кнопку “SET”. Нажмите кнопку “🔒” на брелоке дистанционного доступа.

Раздастся однократный звуковой сигнал, подтверждающий регистрацию положения в памяти.

▽ **Восстановление из памяти положения, зарегистрированного при помощи кнопок “1” или “2”**

⚠ ВНИМАНИЕ

Восстанавливая из памяти положение, убедитесь в том, что нажимаете именно ту кнопку, которой назначено требуемое положение. Если установленное положение сиденья не является для Вас наиболее оптимальным, это может неблагоприятно сказаться на управлении автомобилем и привести к снижению эффективности работы ремня безопасности. При аварии это может привести к серьезным травмам или смертельному исходу.

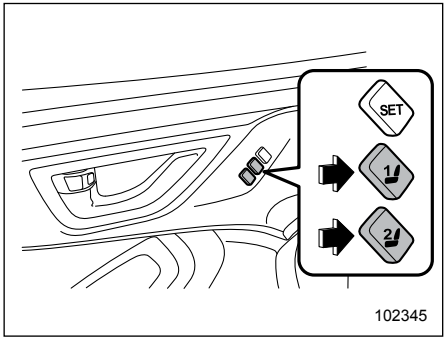

Модели с левосторонним управлением

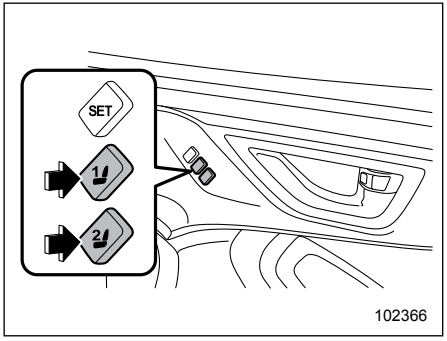

Модели с правосторонним управлением

1. Переведите замок зажигания в положение “ON”.
2. Переведите рычаг селектора в положение **“P”** и включите стояночный тормоз. Нажмите кнопку “1” или “2”.

Раздастся звуковой сигнал и начнется установка сиденья и наружных зеркал в зарегистрированное положение.

ПРИМЕЧАНИЕ

- **Восстановленное положение сиденья может отклоняться, если функция используется непрерывно в течение длительного времени.**
- **Восстановленное положение сиденья может отклоняться, если Вы пытаетесь продолжить регулировку зарегистрированного сиденья в том же направлении, когда оно уже находится в крайнем возможном положении регулировки в любом направлении.**
- **Если для кнопки регистрируется новое положение, то предыдущее зарегистрированное положение удаляется из памяти.**
- **При отсоединении аккумуляторной батареи автомобиля зарегистрированные в памяти данные о положении не удаляются.**
- **Если кнопка “1” или “2” нажимается в течение 45 секунд после открывания двери водителя, то зарегистрированное в памяти положение мож-**

– ПРОДОЛЖЕНИЕ –

но восстановить даже в том случае, когда замок зажигания находится в положении “LOCK” или “OFF”.

▽ **Восстановление из памяти положения, зарегистрированного при помощи брелока дистанционного доступа (если предусмотрен)**

1. Возьмите зарегистрированный брелок дистанционного доступа.

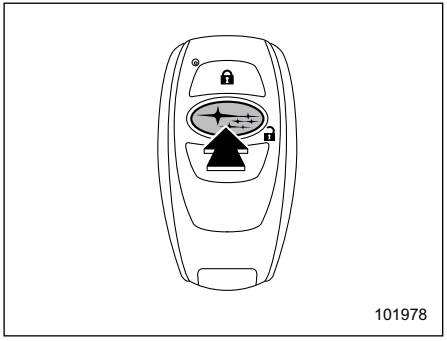

2. Отоприте дверь водителя, нажав кнопку “🔓” или возьмитесь за ручку двери.
3. Откройте дверь водителя.
   Раздастся звуковой сигнал и начнется установка сиденья и наружных зеркал в зарегистрированное положение.

ПРИМЕЧАНИЕ

- **Восстановленное положение сиденья может отклоняться, если функция используется непрерывно в течение длительного времени.**
- **Восстановленное положение сиденья может отклоняться, если Вы пытаетесь продолжить регулировку зарегистрированного сиденья в том же направлении, когда оно уже находится в крайнем возможном положении регулировки в любом направлении.**
- **Если зарегистрированное в памяти положение не восстанавливается после выполнения описанных выше действий, попробуйте произвести следующие действия.**
  (1) Нажмите кнопку “SET” на двери водителя.
  (2) Нажмите кнопку “🔓” на брелоке дистанционного доступа или кнопку запирания дверей, чтобы запереть двери.
  (3) Снова выполните описанные выше действия.
- **Если функция дистанционного доступа отключена, то зарегистрированное положение нельзя восстановить, взявшись за ручку двери водителя. Тем не менее в этом случае сохраненное в памяти положение все же возможно восстановить, нажав кнопку “🔒” на брелоке дистанционного доступа. За информацией о порядке включения/отключения функции дистанционного доступа обратитесь к разделу “Отключение функций дистанционного доступа” ☞2-16.**
- **Если для брелока дистанционного доступа регистрируется новое положение, то предыдущее зарегистрированное положение удаляется из памяти.**

▽ **Удаление зарегистрированного в памяти положения при помощи брелока дистанционного доступа (если предусмотрен)**

1. Закройте дверь водителя.
2. Держите в руке брелок дистанционного доступа и нажмите кнопку “SET”, нажмите на брелоке дистанционного доступа кнопку “🔒”.

Раздастся звуковой сигнал, подтверждающий удаление зарегистрированного положения.

■ Регулировка подголовника

⚠ ВНИМАНИЕ

- **Никогда не управляйте автомобилем со снятыми подголовниками. Они предназначены для снижения риска получения серьезных травм шеи в тех случаях, когда автомобиль получает удар сзади. Кроме того, никогда не устанавливайте подголовники в обратном направлении. Это может не дать подголовникам сработать так, как это ожидается. В связи с этим, если Вы снимали подголовники, Вы должны правильно установить их на свои места для защиты находящихся в автомобиле пассажиров.**
- **Водитель не должен управлять автомобилем, а пассажиры сидеть на сиденье автомобиля до тех пор, пока подголовники не будут установлены в надлежащее положение, с целью минимизировать риск повреждения шеи при аварии.**
- **Подголовники передних сидений разработаны для установки только на передние сиденья. Подголовники задних сидений разработаны для установки только на задние сиденья. Не пытайтесь установить подголовники передних сидений на задние сиденья или подголовники задних сидений на передние сиденья.**

Подголовники сиденья водителя и сиденья переднего пассажира регулируются в следующих направлениях.

ПРИМЕЧАНИЕ

Угол наклона можно регулировать только на подголовниках передних сидений. При установке подголовников передних сидений убедитесь в том, что возможна регулировка угла наклона подголовников.

▼ Регулировка подголовника по высоте

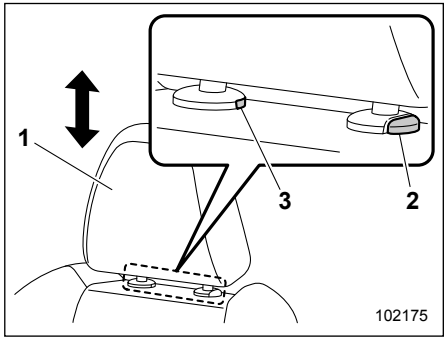

1) Подголовник.
2) Кнопка фиксатора.
3) Кнопка снятия.

Чтобы поднять подголовник

- Из крайнего нижнего положения до 1-го уровня
  Потяните подголовник вверх.
- С 1-го уровня до 3-го уровня
  Потяните подголовник вверх, одновременно удерживая в нажатом положении кнопку фиксатора, расположенную в верхней части спинки сиденья.

Чтобы опустить подголовник

Нажмите на подголовник вниз, одновременно удерживая в нажатом положении кнопку фиксатора, расположенную в верхней части спинки сиденья.

– ПРОДОЛЖЕНИЕ –

Чтобы снять подголовник
Нажмите фиксатор при помощи ключа или другого твердого, заостренного предмета, после чего вытяните подголовник.

Чтобы установить подголовник
Вставьте подголовник в отверстия, расположенные в верхней части спинки сиденья, до тех пор, пока он не будет зафиксирован.

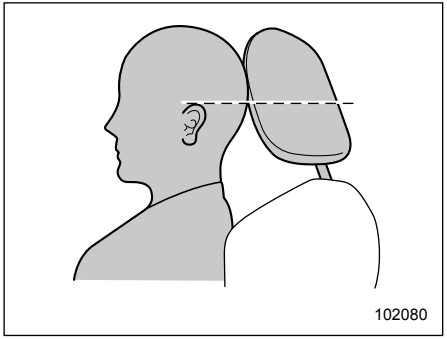

Высота каждого подголовника должна быть отрегулирована таким образом, чтобы его середина располагалась на уровне верхней части ушей сидящего на сиденье человека.

▼ **Регулировка подголовника по углу наклона**

Угол наклона подголовника можно отрегулировать в несколько шагов. Сохраняя нужную посадку для вождения, отрегулируйте подголовник до такого положения, в котором задняя часть Вашей головы как можно ближе прилегает к подголовнику.

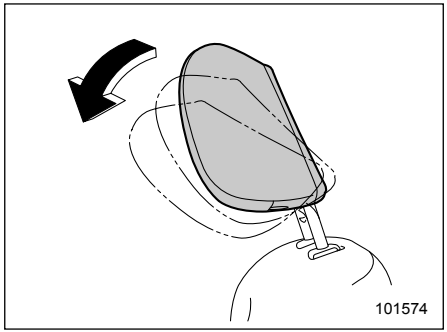

Чтобы наклонить подголовник
Наклоните подголовник рукой до желаемого положения. При фиксации подголовника раздастся щелчок.

Чтобы вернуть подголовник в вертикальное положение
Наклоните подголовник, до максимально возможного положения. Подголовник автоматически вернется в вертикальное положение. Затем отрегулируйте подголовник до желаемого угла.

Подогрев сидений (если установлен)

⚠ ОСТОРОЖНО

- **При длительном использовании подогрева сидений, даже при низких температурах окружающей среды, люди с чувствительной кожей могут получить легкие ожоги. Предупредите об этом пассажиров, в случае если они захотят воспользоваться подогревом сидений.**
- **Не следует класть на сиденья одеяла, подушки и другие теплоизолирующие предметы. Это может привести к перегреву нагревательного элемента подогрева сидений.**
- **Когда сиденье достаточно прогрето, или если Вы покидаете автомобиль, убедитесь в том, что подогрев сидений выключен.**

ПРИМЕЧАНИЕ

Следует учитывать, что при длительном включении подогрева сидений аккумуляторная батарея может разрядиться.

■ Подогрев передних сидений (если установлен)

Подогрев сидений работает только в том случае, когда замок зажигания находится в положении “ACC” или “ON”.

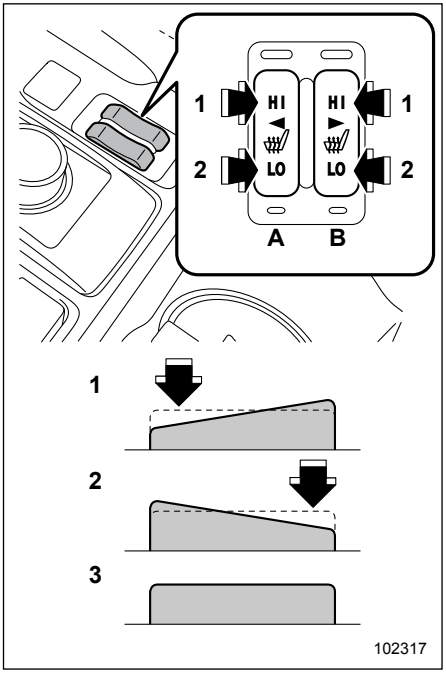

Модели с левосторонним управлением

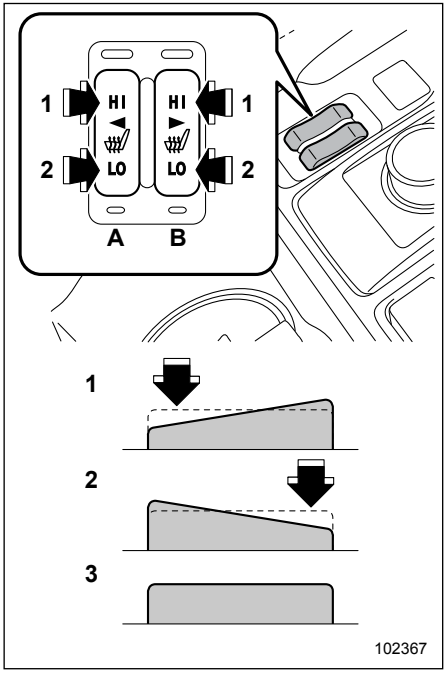

Модели с правосторонним управлением

1) HIGH — Режим быстрого подогрева сиденья.
2) LOW — Режим нормального подогрева сиденья.
3) Выключено.
A) Левая сторона.
B) Правая сторона.

Для включения подогрева сиденья нажмите переключатель в положение “LOW” или “HIGH” в зависимости от требуемой температуры подогрева. Выбор положения “HIGH” приведет к более быстрому прогреву сиденья.

Для выключения подогрева сиденья слегка нажмите на сторону переключателя, противоположную текущему положению.

При включении подогрева загорается индикатор, расположенный на его переключателе. После того как салон автомобиля достаточно прогреется, или покидая автомобиль, убедитесь в том, что переключатель подогрева сидений выключен.

– ПРОДОЛЖЕНИЕ –

■ Подогрев задних сидений (если установлен)

Подогрев сидений работает только в том случае, когда замок зажигания находится в положении “ON”.

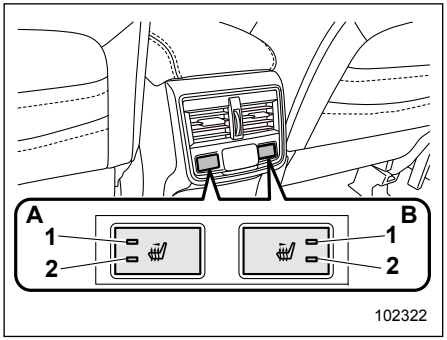

1) Контрольная лампа режима “HIGH”.
2) Контрольная лампа режима “LOW”.
A) Левая сторона.
B) Правая сторона.

Чтобы включить подогрев задних сидений, нажмите переключатель подогрева задних сидений. Затем, по желанию, выберите режим “HIGH” или “LOW” в зависимости от температуры. При каждом кратковременном нажатии переключателя режим будет меняться следующим образом.

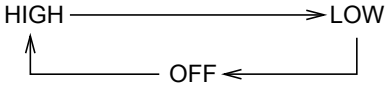

Если выбран режим “LOW”, включается контрольная лампа режима “LOW” на переключателе подогрева задних сидений. Если выбран режим “HIGH”, включаются две контрольные лампы режимов “LOW” и “HIGH”. Если выбран режим отключения, все контрольные лампы выключены.

Выбор режима “HIGH” приведет к более быстрому прогреву сиденья.

ПРИМЕЧАНИЕ

Только переключатели подогрева передних сидений сохраняют предыдущее положение даже после повторного запуска двигателя. Положение переключателя подогрева заднего сиденья сбрасывается.

Задние сиденья

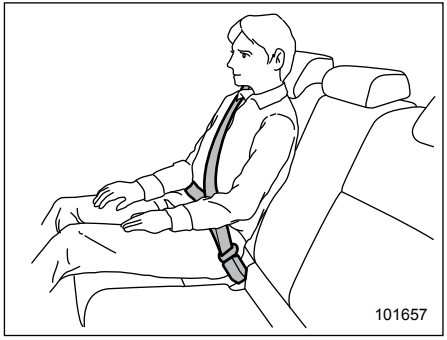

⚠ ВНИМАНИЕ

Максимальное натяжение ремней безопасности достигается в случае, когда спина сидящего на сиденье человека плотно прижата к спинке сиденья, установленной строго вертикально. Не подкладывайте подушки или другие предметы между пассажиром и спинкой сиденья или подушкой сиденья. В этом случае увеличивается риск соскальзывания тела под поясную лямку ремня безопасности или ее смещения вверх на область брюшной полости.

В обоих случаях возникает опасность получения серьезных повреждений органов тела или смертельного исхода.

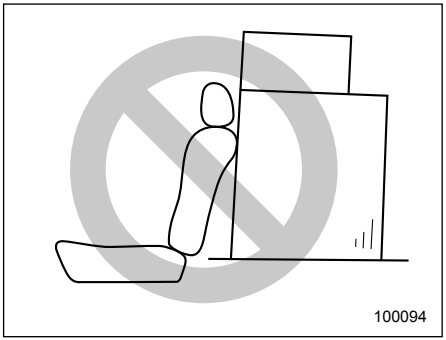

⚠ ВНИМАНИЕ

Перевозимый багаж или другой груз не должен размещаться выше спинки сиденья, так как при резкой остановке или аварии он может упасть вперед и причинить травмы пассажирам.

■ Подлокотник (если установлен)

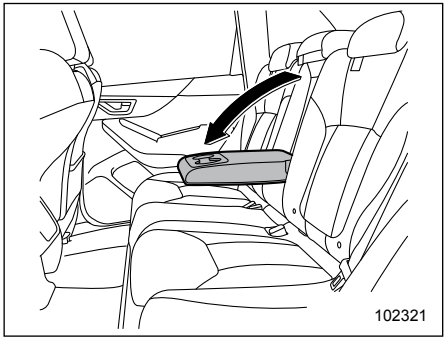

Чтобы опустить подлокотник, потяните вниз за его верхний край.

⚠ ВНИМАНИЕ

- **Во избежание серьезных травм никогда не позволяйте пассажирам садиться на центральный подлокотник.**
- **При использовании ремня безопасности не допускайте его пропускания через подлокотник. В противном случае, ремень безопасности не выполнит предусмотренную функцию в аварийной ситуации, что может привести к тяжелой травме.**

■ Регулировка подголовника

⚠ ВНИМАНИЕ

- **Никогда не управляйте автомобилем со снятыми подголовниками. Они предназначены для снижения риска получения серьезных травм шеи в тех случаях, когда автомобиль получает удар сзади. В связи с этим, если Вы снимали подголовники, Вы должны установить их на свои места для защиты находящихся в автомобиле пассажиров.**
- **Водитель не должен управлять автомобилем, а пассажиры сидеть на сиденье автомобиля до тех пор, пока подголовники не будут установлены в надлежащее положение, с целью минимизировать риск повреждения шеи при аварии.**

– ПРОДОЛЖЕНИЕ –

▼ Боковые задние сиденья

⚠ ОСТОРОЖНО

Конструкция подголовника не предусматривает его использования в крайнем нижнем положении. Перед посадкой на сиденье поднимите подголовник в верхнее положение.

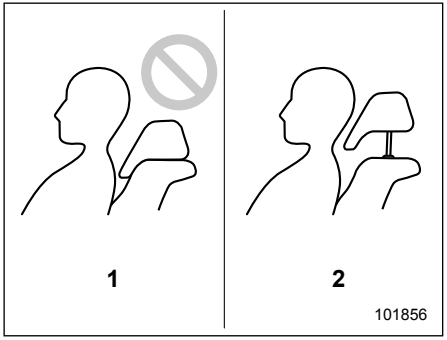

1) Нерабочее положение подголовника (подголовник в крайнем нижнем положении).
2) Подголовник приведен в рабочее положение (поднят в верхнее положение).

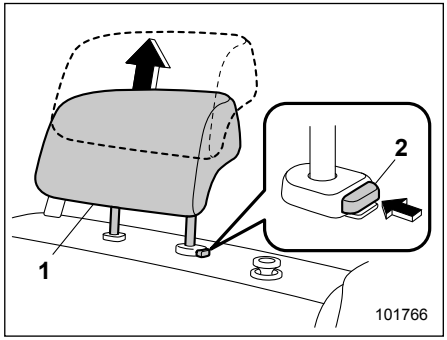

1) Подголовник.
2) Кнопка фиксатора.

Чтобы поднять подголовник
Потяните подголовник вверх.

Чтобы опустить подголовник
Нажмите на подголовник вниз, одновременно удерживая в нажатом положении кнопку фиксатора, расположенную в верхней части спинки сиденья.

Чтобы снять подголовник
Нажмите на кнопку фиксатора, а затем извлеките подголовник.

Чтобы установить подголовник
Вставьте подголовник в отверстия, расположенные в верхней части спинки сиденья, до тех пор, пока он не будет зафиксирован. Нажмите и удерживайте кнопку фиксатора, чтобы опустить подголовник.

Когда сиденья не заняты, опустите подголовники, чтобы увеличить задний обзор.

▼ Центральное заднее сиденье

⚠ ОСТОРОЖНО

Конструкция подголовника не предусматривает его использования в крайнем нижнем положении. Перед посадкой на сиденье поднимите подголовник в верхнее положение.

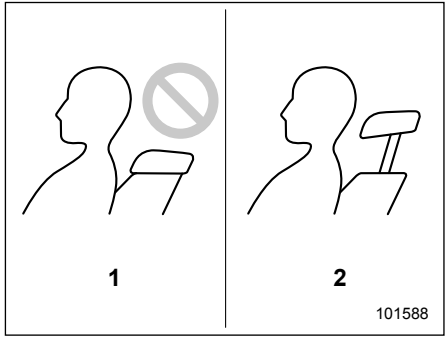

1) Нерабочее положение подголовника (подголовник в крайнем нижнем положении).
2) Подголовник приведен в рабочее положение (поднят в верхнее положение).

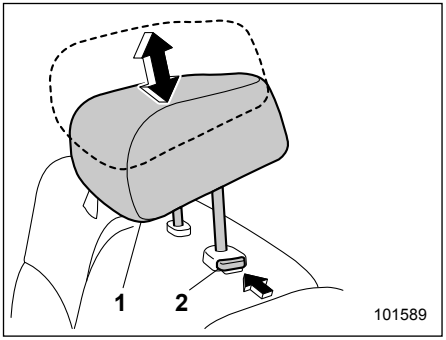

1) Подголовник.
2) Кнопка фиксатора.

Чтобы поднять подголовник
Потяните подголовник вверх.

Чтобы опустить подголовник
Нажмите кнопку освобождения фиксатора, затем нажмите на подголовник вниз

Чтобы снять подголовник
Нажмите на кнопку фиксатора извлеките подголовник.

Чтобы установить подголовник
Вставьте подголовник в отверстия, расположенные в верхней части спинки сиденья, до тех пор, пока он не будет зафиксирован. Нажмите и удерживайте кнопку фиксатора, чтобы опустить подголовник.

Когда центральное заднее сиденье не занято, опустите подголовник, чтобы увеличить задний обзор.

■ Складывание спинок задних сидений

⚠ ВНИМАНИЕ

- **При складывании спинок задних сидений убедитесь в том, что на заднем сиденье нет пассажиров или предметов. Если этого не сделать, возникает риск получения травмы или повреждения имущества при неожиданном складывании спинки сиденья.**
- **Не перевозите пассажиров на сложенной спинке заднего сиденья или в багажном отсеке. Это может привести к серьезным травмам или смертельному исходу.**
- **При перевозке грузов и особенно длинномерных предметов они должны быть надежно зафиксированы. В противном случае при резком торможении, резком повороте рулевого колеса или при быстром ускорении они могут быть отброшены внутрь салона и причинить серьезные травмы.**
- **Когда Вы возвращаете спинку сиденья в изначальное положение, убедитесь в том, что отметка незафиксированного положения на кнопке фиксатора не видна. Кроме того, слегка встряхните спинку сиденья назад и вперед, чтобы убедиться в ее надежной фиксации. Если спинка сиденья не закреплена надежно, она может неожиданно сложиться в случае резкого торможения или перемещения предметов в багажном отсеке, что может привести к серьезным травмам или смертельному исходу.**

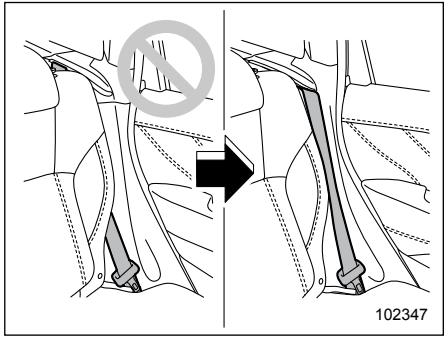

– ПРОДОЛЖЕНИЕ –

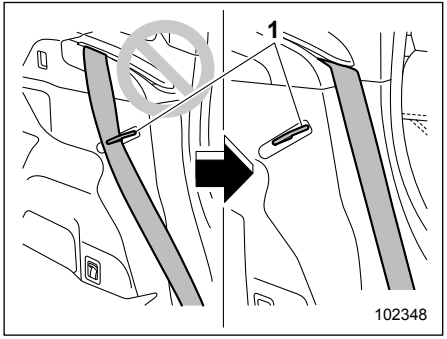

1) Крепежный крюк.

⚠ ВНИМАНИЕ

При возвращении спинки сиденья в изначальное положение соблюдайте следующие меры предосторожности. Их несоблюдение может привести к серьезной травме или аварии, поскольку эффективное использование ремня безопасности будет невозможным.

- **Ремень безопасности не должен зажиматься спинкой сиденья и должен быть полностью видим.**
- **Ремень безопасности не должен проходить за крепежным крюком спинки сиденья.**

⚠ ОСТОРОЖНО

- **Не вешайте на крепежный крюк багаж и т.п. Существует вероятность того, что спинка сиденья не сможет быть надежно зафиксирована на месте. Это может привести к аварии.**
- **Удар какого-либо предмета по стопорной защелке во время движения может привести к складыванию спинки сиденья. Соблюдайте осторожность, чтобы не допустить ударов по защелке багажом или другими предметами.**

1. Опустите подголовники.

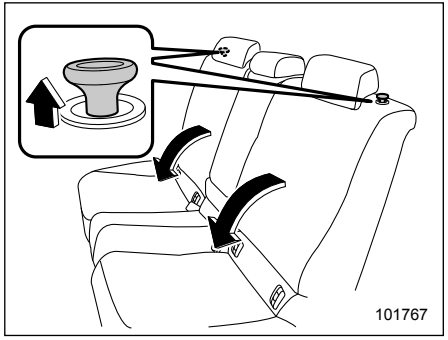

Кнопка фиксатора

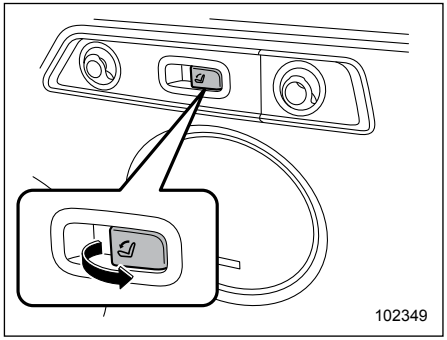

Защелки фиксатора с обеих сторон багажного отсека (если установлены)

2. Освободите спинку сиденья, потянув за кнопку фиксатора или защелку фиксатора (если установлена), а затем сложите спинку сиденья.

▼ Возвращение спинок задних сидений в изначальное положение

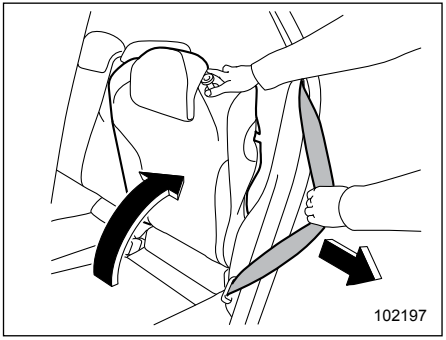

⚠ ВНИМАНИЕ

При возвращении спинки сиденья в изначальное положение соблюдайте следующие меры предосторожности.

Несоблюдение мер предосторожности может привести к повреждению ремня безопасности, снижению его эффективности и, в результате, к серьезной травме.

- **При возвращении спинки сиденья в изначальное положение вытяните ремень безопасности из автомобиля наружу, чтобы он не был зажат между спинкой сиденья и панелью внутренней отделки.**

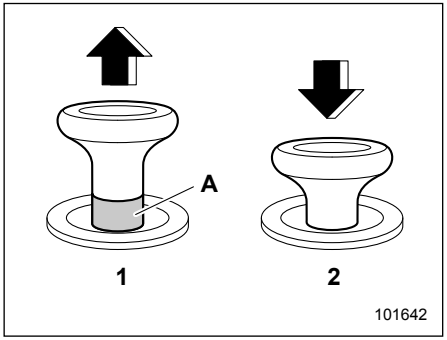

Кнопка фиксатора
1) Не зафиксировано.
2) Зафиксировано.
A) Красная отметка незафиксированного положения.

Для возврата спинки сиденья в изначальное положение поднимите спинку сиденья до ее фиксации на месте и убедитесь в том, что отметка незафиксированного положения на кнопке фиксатора более не видна.

⚠ ВНИМАНИЕ

Когда Вы возвращаете спинку сиденья в изначальное положение, убедитесь в том, что отметка незафиксированного положения на кнопке фиксатора не видна. Кроме того, слегка встряхните спинку сиденья, чтобы убедиться в ее надежной фиксации. Если спинка сиденья не закреплена надежно, она может неожиданно сложиться в случае резкого торможения или перемещения предметов в багажном отсеке, что может привести к серьезным травмам или смертельному исходу.

– ПРОДОЛЖЕНИЕ –

■ Наклон спинки сиденья (если предусмотрен)

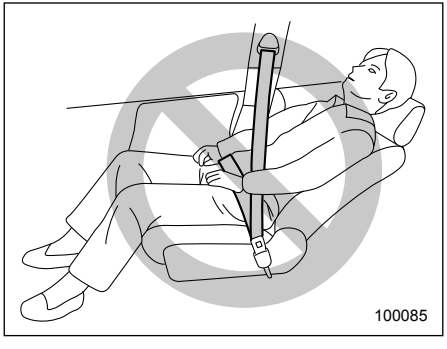

⚠ ВНИМАНИЕ

Чтобы предотвратить соскальзывание пассажира под ремень безопасности при столкновении, соблюдайте следующие меры предосторожности:

- **Когда автомобиль находится в движении, установите спинку сиденья в вертикальное положение.**
- **Не подкладывайте под спину пассажира подушки или другие подобные предметы.**

В противном случае увеличивается риск соскальзывания тела под поясную лямку ремня безопасности или ее смещения вверх на область брюшной полости. В обеих ситуациях возникает опасность получения серьезных повреждений внутренних органов или смертельного исхода.

⚠ ОСТОРОЖНО

При использовании выдвижной шторки багажного отсека соблюдайте следующие меры предосторожности.

- **При наклоне спинки заднего сиденья соблюдайте осторожность, чтобы случайно не зажать руку между подголовником и шторкой багажного отсека.**
- **Сдвиньте переднюю часть выдвижной шторки багажного отсека так, чтобы шторка не повредилась при наклоне спинки сиденья. См. раздел “Выдвижная шторка багажного отсека” ☞6-17.**

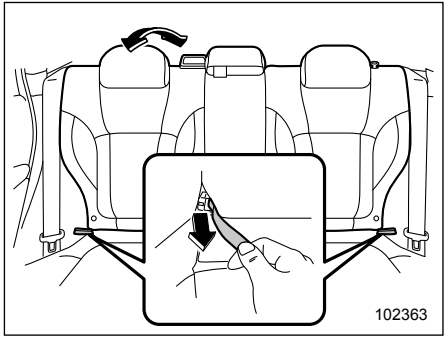

Потяните ремешок и установите спинку сиденья в удобное для Вас положение. Затем отпустите ремешок и убедитесь в том, что положение спинки надежно зафиксировано.

Ремни безопасности

■ Рекомендации по безопасному использованию ремней безопасности

⚠ ВНИМАНИЕ

- **Все люди, находящиеся в автомобиле, должны пристегнуться ремнями безопасности ДО начала движения автомобиля. В противном случае возрастает риск получения серьезных травм при резком торможении или аварии.**
- **Все ремни безопасности должны плотно прилегать к телу, обеспечивая тем самым максимальную степень фиксации его положения. Слабо натянутые ремни безопасности не так эффективно предотвращают травмы или снижают степень их тяжести.**
- **Каждый ремень безопасности предназначен для фиксации положения только одного человека. Никогда не используйте один ремень безопасности для фиксации двух или более человек — даже детей.**
- **В противном случае это может привести к серьезным травмам или смертельному исходу при аварии.**
- **Замените все узлы ремней безопасности, включая их натяжители и узлы крепления, которые были установлены на сиденьях водителя и пассажиров в автомобиле, попавшем в серьезную аварию. Кроме того, обязательно замените узлы ремней безопасности, которые имеют признаки сильного износа или разрезов. Все ремни безопасности должны быть заменены даже в том случае, если на них нет очевидных следов повреждения.**
- **При замене ремня безопасности новый ремень должен быть сертифицирован и предназначен для установки в том же положении, что и заменяемый ремень безопасности.**
- **Пристегивая ремень безопасности, вставляйте язычок в нужную пряжку. В противном случае это может привести к серьезным травмам или смертельному исходу при аварии.**
- **Не пристегивайте ремнем безопасности ребенка на своих коленях. В противном случае это может привести к серьезным травмам или смертельному исходу при аварии.**
- **Дети возрастом 12 лет и менее и ростом 1,5 м и менее должны перевозиться только на ЗАДНЕМ сиденье. Причем их положение должно быть зафиксировано в зависимости от возраста, роста и веса либо в специальном детском удерживающем устройстве, либо штатными ремнями безопасности. Подушки безопасности срабатывают очень быстро и раскрываются с большой силой, это может привести к травмам ребенка и даже его гибели, если возраст ребенка составляет 12 лет и менее, а рост 1,5 м и менее, и положение ребенка при перевозке не зафиксировано либо зафиксировано плохо. Дети — легче и физически слабее взрослых, поэтому они подвержены большему риску получения травм при раскрытии подушки безопасности.**

– ПРОДОЛЖЕНИЕ –

ВСЕ типы специальных детских удерживающих устройств (включая кресла, предназначенные для перевозки детей лицом вперед) должны всегда надежно фиксироваться на ЗАДНЕМ сиденье.

НИКОГДА НЕ УСТАНАВЛИВАЙТЕ ДЕТСКОЕ КРЕСЛО НА ПЕРЕДНЕЕ СИДЕНЬЕ. ПРИ ЭТОМ ПОЛОЖЕНИИ ГОЛОВА РЕБЕНКА РАСПОЛОЖЕНА СЛИШКОМ БЛИЗКО К ПОДУШКЕ БЕЗОПАСНОСТИ, ЧТО ПОВЫШАЕТ РИСК ПОЛУЧЕНИЯ ТРАВМ И ДАЖЕ СМЕРТЕЛЬНОГО ИСХОДА.

Согласно статистике автотранспортных происшествий, детский травматизм значительно ниже при размещении ребенка не на переднем, а на заднем сиденье. Инструкции и меры предосторожности, касающиеся детских удерживающих устройств, приведены в разделе “Детские удерживающие устройства” ☞1-36.

▼ Перевозка младенцев или маленьких детей

Перевозка детей должна осуществляться только в таких детских удерживающих устройствах, которые конструктивно совместимы с Вашим автомобилем. См. раздел “Детские удерживающие устройства” ☞1-36.

▼ Перевозка детей

Если ребенок слишком большой для специального детского удерживающего устройства, то фиксация его положения на заднем сиденье при движении должна осуществляться ремнями безопасности. Не позволяйте ребенку вставать на сиденье или находиться на нем на коленях.

Ремни безопасности сконструированы в расчете на использование взрослыми пассажирами. Если плечевая лямка ремня безопасности расположена на уровне лица или шеи ребенка, передвиньте его ближе к пряжке ремня, чтобы обеспечить правильное положение плечевой лямки ремня безопасности. Также следует обратить внимание на то, чтобы поясная лямка ремня безопасности была расположена как можно ниже, фиксируя бедра ребенка, а не его талию. Если плечевая лямка ремня безопасности не охватывает ребенка должным образом, необходимо использовать детское удерживающее устройство. Никогда не пропускайте плечевую лямку ремня безопасности под рукой или за спиной ребенка.

▼ Перевозка беременных женщин

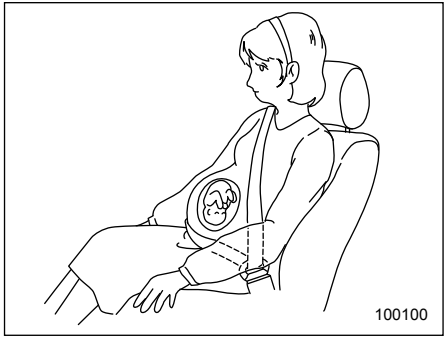

Беременные женщины также должны пристегиваться ремнями безопасности. Им следует обратиться к своему врачу и получить конкретные рекомендации. Поясная лямка ремня безопасности должна располагаться как можно ниже, охватывая бедра, а не область талии.

■ Натяжители ремней безопасности с аварийной блокировкой (ELR)

Все ремни безопасности автомобиля оборудованы натяжителями с аварийной блокировкой (ELR).
Режим аварийной блокировки натяжителя ремня безопасности позволяет

телу свободно двигаться в нормальных условиях, но при неожиданной остановке, ударе или резком вытягивании ремня безопасности автоматически блокирует его.

■ Натяжители ремней безопасности с автоматической блокировкой/аварийной блокировкой (ALR/ELR) (если установлены)

В некоторых моделях ремни безопасности каждого из задних сидений оснащены натяжителями с функцией автоматической блокировки/аварийной блокировки. Это устройство в обычных условиях работает в режиме аварийной блокировки натяжителя ремня безопасности. Однако натяжитель ремня безопасности с автоматической блокировкой/аварийной блокировкой имеет дополнительный режим блокировки — “Автоматическая блокировка натяжителя”, предназначенный для фиксации детского удерживающего устройства.

Вначале проверьте, оборудованы ли ремни безопасности автомобиля режимом автоматической блокировки натяжителя. При наличии режима автоматической блокировки натяжителя ремни безопасности действуют следующим образом.
Если полностью вытянуть ремень безопасности, то даже после незначительного втягивания натяжитель блокирует ремень безопасности в этом положении и не позволяет вновь его вытянуть. При втягивании ремня безопасности будут слышны щелчки, указывающие на то, что натяжитель работает в режиме автоматической блокировки. Если ремень безопасности полностью втянут, режим автоматической/аварийной блокировки сбрасывается и восстанавливается режим аварийной блокировки.

В моделях с ремнями безопасности с автоматической блокировкой/аварийной блокировкой натяжителей при закреплении детского удерживающего устройства на заднем сиденье лицом вперед при помощи ремня безопасности натяжитель ремня безопасности необходимо переключить в режим автоматической блокировки. Инструкции по установке детских удерживающих устройств при помощи ремня безопасности приведены в разделе “Установка детских удерживающих устройств при помощи ремня безопасности” ☞1-51.

Когда детское удерживающее устройство снято, убедитесь в том, что натяжитель вновь переведен в режим аварийной блокировки, позволив ремню полностью втянуться в натяжитель.

■ Предупреждающая световая и звуковая сигнализация о непристегнутых ремнях безопасности

См. раздел “Предупреждающая световая и звуковая сигнализация о непристегнутых ремнях безопасности” ☞3-17.

– ПРОДОЛЖЕНИЕ –

■ Как пристегнуть ремень безопасности

⚠ ВНИМАНИЕ

- **Ремень безопасности не должен быть перекручен или вывернут. В противном случае при аварии повышается риск получения травм или степень их серьезности.**
- **Поясная лямка ремня безопасности должна находиться как можно ниже на бедрах. В этом случае при столкновении сила удара будет передаваться через поясную лямку ремня безопасности на бедренные кости, которые гораздо устойчивей к нагрузкам, чем область брюшной полости.**
- **Максимальное натяжение ремней безопасности достигается в случае, когда спина сидящего на сиденье человека плотно прижата к спинке сиденья, установленной строго вертикально. Чтобы снизить риск соскальзывания под ремень безопасности при столкновении, во время движения спинки передних сидений должны всегда находиться в вертикальном положении.**

Если спинки передних сидений отклонены, то в случае столкновения увеличивается риск соскальзывания тела под ремень безопасности либо перемещения поясной лямки ремня безопасности вверх на область брюшной полости. В обоих случаях возникает опасность получения серьезных повреждений внутренних органов или смертельного исхода.

- **Не подкладывайте подушки или другие предметы между пассажиром и спинкой сиденья или подушкой сиденья. В этом случае увеличивается риск соскальзывания тела под поясную лямку ремня безопасности или ее смещения вверх на область брюшной полости. В обоих случаях возникает опасность получения серьезных повреждений внутренних органов или смертельного исхода.**

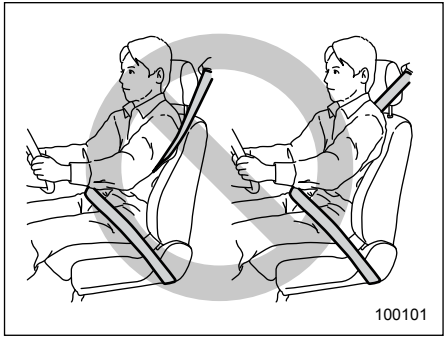

⚠ ВНИМАНИЕ

Никогда не пропускайте плечевую лямку ремня безопасности под рукой или за спиной. В противном случае при аварии повышается риск получения травм или степень их серьезности.

⚠ ОСТОРОЖНО

В солнечную погоду в закрытом автомобиле металлические части ремней безопасности могут сильно нагреться и нанести ожог водителю или пассажирам. Не притрагивайтесь к ним, пока они не остынут.

▼ Ремни безопасности передних сидений

1. Отрегулируйте положение сиденья в соответствии с приведенной ниже процедурой.

Сиденье водителя. Установите спинку сиденья в вертикальное положение. Отодвиньте спинку сиденья как можно дальше от рулевого колеса, сохраняя при этом полный контроль над автомобилем.

Сиденье переднего пассажира. Установите спинку сиденья в вертикальное положение. Отодвиньте сиденье как можно дальше назад.

2. Сядьте на сиденье, плотно прижавшись к его спинке.
3. Плавно потяните ремень безопасности за язычок. Не допускайте перекручивания ремня.
   - Если ремень застопорился до того, как язычок дотянулся до пряжки, слегка отпустите ремень, а затем вновь потяните его, но медленнее.
   - Если ремень все же не вытягивается, резко дерните за него и слегка отпустите, а затем снова начните медленно его вытягивать.

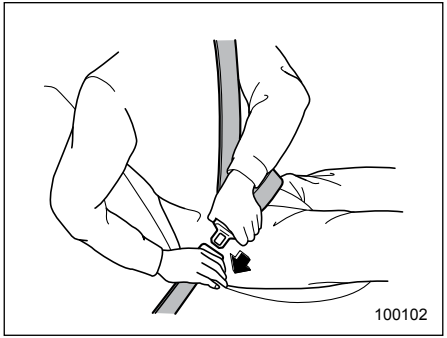

4. Вставьте язычок ремня безопасности в пряжку до щелчка фиксатора.

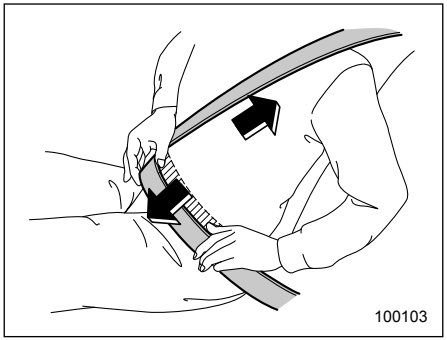

5. Для натяжения поясной лямки ремня безопасности потяните вверх плечевую лямку ремня безопасности.
6. Поясная лямка ремня безопасности должна быть расположена как можно ниже, фиксируя бедра, а не область талии.

▽ Регулировка высоты узла крепления плечевой лямки ремня безопасности переднего сиденья

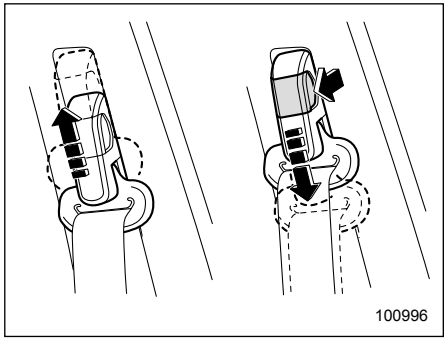

Положение верхнего узла крепления плечевой лямки ремня безопасности должно регулироваться в соответствии с ростом водителя или пассажира переднего сиденья. Положение верхнего узла крепления плечевой лямки ремня безопасности должно быть отрегулировано таким образом, чтобы лямка проходила через середину плеча и не касалась шеи.

– ПРОДОЛЖЕНИЕ –

Чтобы поднять подголовник
Нажмите на кнопку фиксатора и сдвиньте узел крепления вверх.

Чтобы опустить подголовник
Нажмите на кнопку фиксатора и сдвиньте узел крепления вниз.

Потяните узел крепления плечевой лямки ремня безопасности вниз, чтобы убедиться в надежности фиксации узла крепления в новом положении.

⚠ ВНИМАНИЕ

Пристегнув ремень безопасности, убедитесь в том, что его плечевая лямка не проходит через область шеи. В противном случае переместите узел ее крепления вниз. Если плечевая лямка ремня безопасности проходит через область шеи, то при резком торможении или столкновении это может привести к серьезным травмам шейного отдела позвоночника.

▽ **Как отстегнуть ремень безопасности**

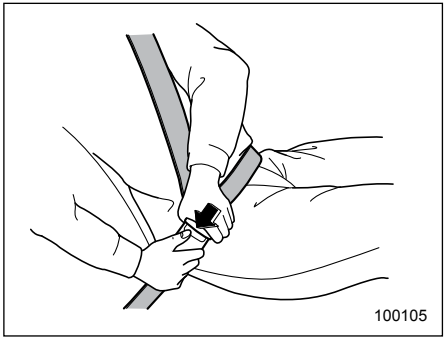

1. Нажмите на кнопку фиксатора на пряжке.
2. Во избежание запутывания или перекручивания ремня безопасности, дайте ему медленно втянуться.

Прежде чем закрыть дверь, убедитесь в том, что ремни безопасности полностью втянуты, чтобы их не защемило дверью.

▼ **Ремни безопасности задних сидений (кроме ремня безопасности центрального заднего сиденья)**

1. Сядьте на сиденье, плотно прижавшись к его спинке.
2. Плавно потяните ремень безопасности за язычок. Не допускайте перекручивания ремня.
   - Если ремень застопорился до того, как язычок дотянулся до пряжки, слегка отпустите ремень, а затем вновь потяните его, но медленнее.
   - Если ремень все же не вытягивается, резко дерните за него и слегка отпустите, а затем снова начните медленно его вытягивать.

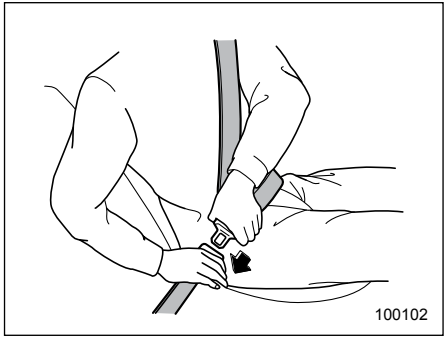

3. Вставьте язычок ремня безопасности в пряжку до щелчка фиксатора.

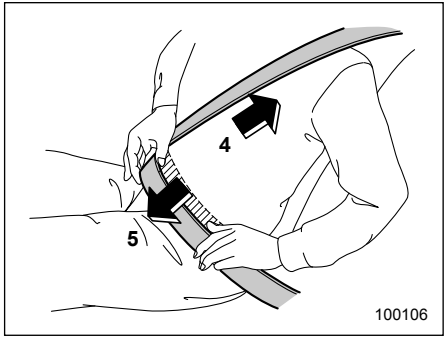

4. Для натяжения поясной лямки ремня безопасности потяните вверх плечевую лямку ремня безопасности.
5. Поясная лямка ремня безопасности должна быть расположена как можно ниже, фиксируя бедра, а не область талии.

▽ Как отстегнуть ремень безопасности

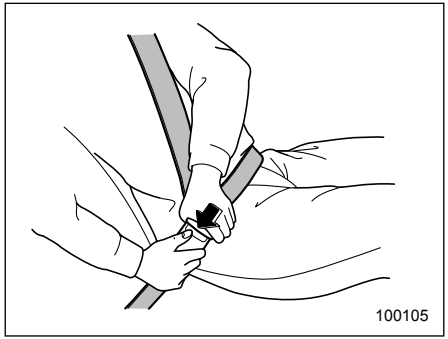

1. Нажмите на кнопку фиксатора на пряжке.
2. Во избежание запутывания или перекручивания ремня безопасности, дайте ему медленно втянуться.

Прежде чем закрыть дверь, убедитесь в том, что ремни безопасности полностью втянуты, чтобы их не защемило дверью.

▼ Ремень безопасности центрального заднего сиденья

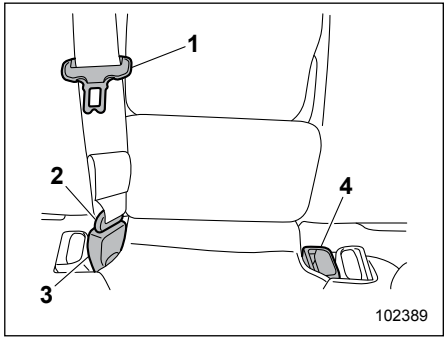

1) Язычок ремня безопасности центрального заднего сиденья.
2) Язычок соединителя.
3) Пряжка соединителя.
4) Пряжка ремня безопасности центрального заднего сиденья.

– ПРОДОЛЖЕНИЕ –

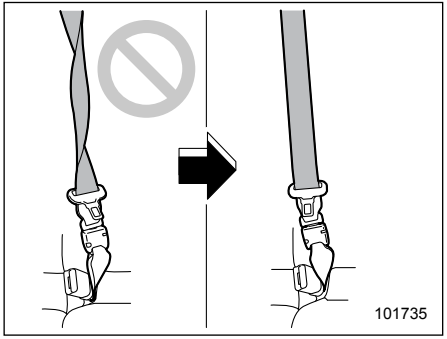

⚠ ВНИМАНИЕ

Пристегивание перекрученным ремнем безопасности может привести к серьезным травмам во время аварии. Вытягивая ремень безопасности из натяжителя во время пристегивания и особенно защелкивая язычок в пряжке (с правой стороны), обязательно убедитесь в том, что ремень не перекручен.

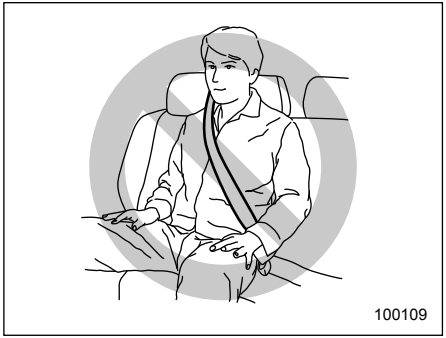

⚠ ВНИМАНИЕ

- **Убедитесь в том, что оба язычка зафиксированы в соответствующих пряжках. Если используется лишь плечевая лямка ремня безопасности (когда язычок соединителя не закреплен в пряжке соединителя, расположенной с правой стороны), это не сможет обеспечить полную безопасность пассажира при аварии и может привести к серьезным травмам или смертельному исходу.**

- **Перед пристегиванием ремня безопасности убедитесь в том, что ремень безопасности пропущен через направляющую ремня. Ремень безопасности, не пропущенный через направляющую ремня, может причинить травму шеи при резком торможении или столкновении, поскольку он может соскользнуть на Вашу шею.**

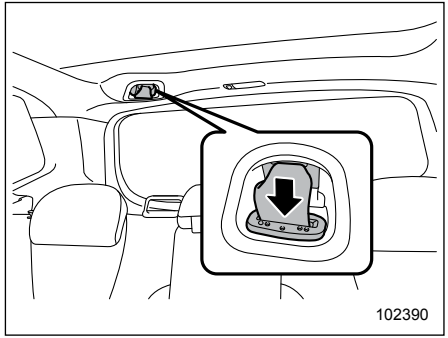

Ремень безопасности центрального заднего сиденья находится в углублении, расположенном в потолке над багажным отсеком.

1. Выньте язычок соединителя из прорези в углублении, потянув его назад, затем медленно вытяните ремень безопасности.

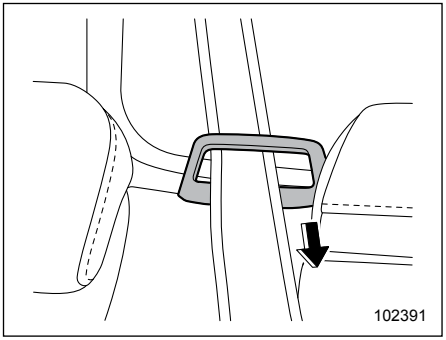

2. Пропустите ремень безопасности через направляющую ремня.

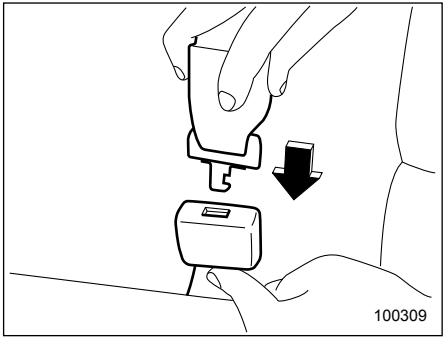

3. Убедившись в том, что ремень безопасности не перекручен, вставьте до щелчка язычок соединителя, прикрепленный к концу тканевой ленты ремня безопасности, в пряжку, расположенную с правой стороны.
   - Если ремень застопорился до того, как язычок дотянулся до пряжки, слегка отпустите ремень, а затем вновь потяните его, но медленнее.
   - Если ремень все же не вытягивается, резко дерните за него и слегка отпустите, а затем снова начните медленно его вытягивать.

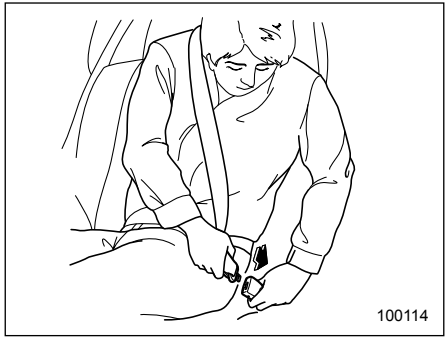

4. Вставьте до щелчка язычок ремня безопасности центрального сиденья в пряжку ремня безопасности центрального сиденья с надписью “CENTER”, расположенную с левой стороны.

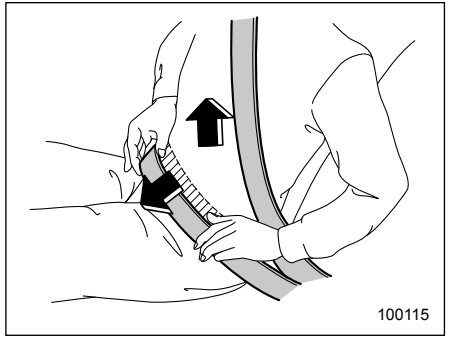

5. Для натяжения поясной лямки ремня безопасности потяните вверх плечевую лямку ремня безопасности.
6. Поясная лямка ремня безопасности должна быть расположена как можно ниже, фиксируя бедра, а не область талии.

– ПРОДОЛЖЕНИЕ –

▽ Как отстегнуть ремень безопасности

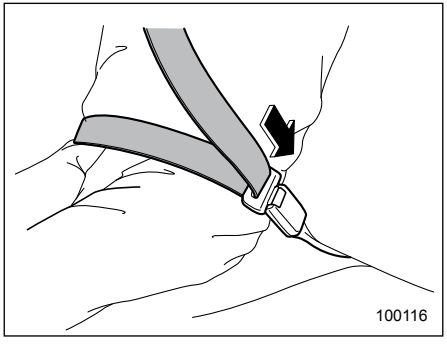

1. Чтобы отстегнуть ремень безопасности, нажмите кнопку фиксатора на пряжке ремня безопасности центрального заднего сиденья, расположенной с левой стороны.

ПРИМЕЧАНИЕ

Перед складыванием спинки сиденья для увеличения багажного отсека необходимо разъединить соединитель.

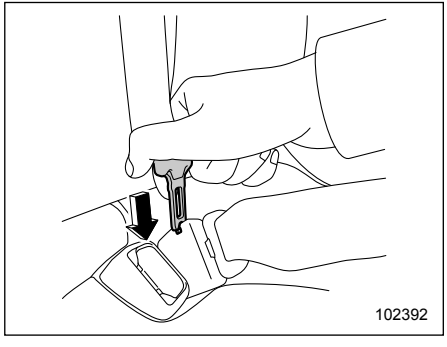

2. Вставьте язычок ремня или другой заостренный предмет из прочного материала в прорезь на правой стороне пряжки соединителя и надавите на него. Язычок соединителя отсоединится от пряжки соединителя.

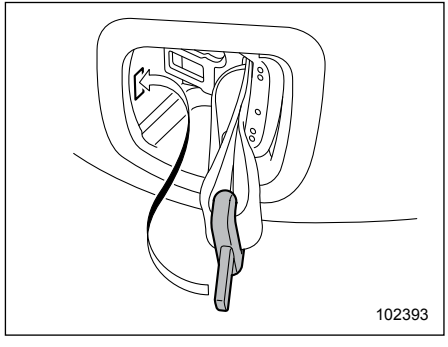

3. Дайте натяжителю втянуть ремень. Обеспечьте правильное положение ремня безопасности, направляя его при втягивании в натяжитель. Аккуратно поместите язычок ремня безопасности в углубление, а затем вставьте язычок соединителя в прорезь.

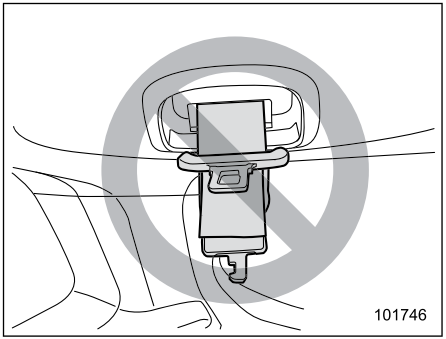

⚠ ОСТОРОЖНО

- **Не допускайте слишком быстрого втягивания ремня безопасности в натяжитель. В противном случае металлическая пластина язычка может удариться об обивку и повредить ее.**
- **Убедитесь в том, что ремень безопасности полностью втянут в натяжитель, а пластины язычков аккуратно убраны. Во время движения свисающая пластина язычка может ударяться об обивку, тем самым повреждая ее.**

■ Техническое обслуживание ремней безопасности

Чистка ремней безопасности производится мягким мылом с теплой водой. Запрещается отбеливать или красить ремни, поскольку это может значительно снизить их прочность.

Периодически производите осмотр ремней безопасности, включая тканую ленту и все металлические детали, на предмет наличия трещин, порезов, потертостей, износа и ослабленных болтовых соединений. При обнаружении самых незначительных повреждений ремни безопасности подлежат замене.

⚠ ОСТОРОЖНО

- **Не допускайте попадания на ремни безопасности различного рода лаков, масел, химических реагентов и особенно электролита аккумуляторной батареи.**
- **Запрещается предпринимать попытки по модификации ремней безопасности или изменению их конструкции, которые могут препятствовать их нормальной работе.**

Преднатяжители ремней безопасности

Следующие ремни безопасности оборудованы преднатяжителями.

- Ремень безопасности сиденья водителя.
- Ремень безопасности сиденья пассажира переднего сиденья.
- Ремень безопасности сиденья пассажира заднего сиденья.

Конструкция преднатяжителей ремней безопасности предусматривает их срабатывание при среднем или сильном лобовом столкновении.

⚠ ВНИМАНИЕ

- **Для обеспечения максимальной защиты водителя и пассажира переднего сиденья они должны сидеть так, чтобы спинки их сидений были в строго вертикальном положении, а также правильно пристегнуть ремни безопасности. См. раздел “Ремни безопасности” ☞1-21.**

– ПРОДОЛЖЕНИЕ –

- **Запрещается модифицировать, снимать или наносить удары по натяжителям ремней безопасности, оснащенным преднатяжителями, или по участкам, расположенным рядом с ними. Это может привести к случайному срабатыванию преднатяжителей или вывести их из строя, что может стать причиной серьезных травм. Конструкция преднатяжителей ремней безопасности не предполагает проведения владельцем автомобиля работ по их техническому обслуживанию. При необходимости проведения технического обслуживания натяжителей ремней безопасности, в которых предусмотрены преднатяжители ремней безопасности, обратитесь за консультацией к дилеру SUBARU.**
- **При утилизации узлов натяжителей ремней безопасности, оснащенных преднатяжителями, или всего автомобиля, пострадавшего при аварии, мы рекомендуем Вам обратиться за консультацией к Вашему дилеру SUBARU.**

ПРИМЕЧАНИЕ

- **Конструкция преднатяжителя не предусматривает его срабатывания при слабых ударах или ударах сзади.**
- **Конструкция преднатяжителей предусматривает только их одноразовое срабатывание. После срабатывания преднатяжителей ремней безопасности передних сидений, необходимо полностью заменить узлы натяжителей ремней безопасности передних сидений у официального дилера SUBARU. При замене натяжителя ремня безопасности, используйте оригинальные запасные части SUBARU.**
- **Если ремень безопасности, оснащенный преднатяжителем, не втягивается или не вытягивается из-за неисправности или после срабатывания преднатяжителя, как можно скорее обратитесь к Вашему дилеру SUBARU.**
- **При повреждении натяжителя ремня безопасности или зоны рядом с ним, как можно скорее обратитесь к Вашему дилеру SUBARU.**
- **Мы настоятельно просим Вас при продаже автомобиля сообщить покупателю, что автомобиль оборудован преднатяжителями ремней безопасности. Кроме того сообщите покупателю о содержании данного раздела.**

■ Ремень безопасности с преднатяжителями плечевой и поясной лямок ремня

ПРИМЕЧАНИЕ

Данный раздел применим к следующим элементам.

- **Ремень безопасности сиденья водителя.**
- **Ремень безопасности сиденья переднего пассажира.**

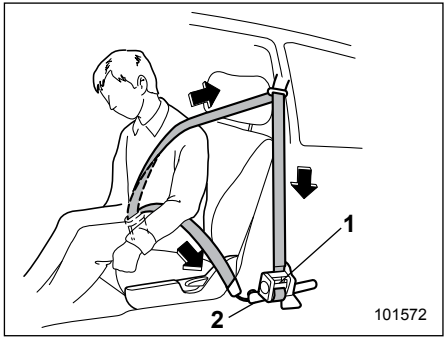

1) Натяжитель ремня безопасности (преднатяжитель плечевой лямки

ремня и адаптивный ограничитель нагрузки (если установлен)).
2) Преднатяжитель поясной лямки ремня.

Датчик преднатяжителя одновременно выполняет следующие задачи:
- Датчик передней подушки безопасности.
- Боковой датчик удара.
- Датчик опрокидывания (только модели для РК).

Если датчик определяют некоторый предварительно заданный уровень усилия при лобовом и при боковом столкновении или аварии с опрокидыванием (только модели для РК), все ремни безопасности, оснащенные преднатяжителями, быстро втягиваются преднатяжителями, выбирая слабину, чтобы ремень мог более эффективно ограничить движения пассажира.

Преднатяжители ремней безопасности водителя и переднего пассажира оснащены устройством снижения уровня натяжения, которое ограничивает пиковую нагрузку на пассажира от ремня безопасности в случае столкновения.

- Адаптивный ограничитель нагрузки (если установлен)
  Адаптивный ограничитель нагрузки со стороны водителя выбирает уровень снижения нагрузки в соответствии с габаритами тела водителя, которые определяются датчиком положения сиденья водителя.

Адаптивный ограничитель нагрузки со стороны переднего пассажира выбирает уровень снижения нагрузки в соответствии с габаритами тела пассажира, которые определяются датчиком определения посадки пассажира.

- При срабатывании преднатяжителя
  Слышен рабочий шум, а также выделяется некоторое количество дыма. Эти явления являются нормальными и не представляют опасности. Такой дым не является следствием какого-либо возгорания в автомобиле.

После срабатывания преднатяжителя натяжитель ремня безопасности остается заблокированным. Вследствие этого ремень безопасности уже невозможно вытянуть, блокируется и его втягивание. Поэтому он подлежит замене.

ПРИМЕЧАНИЕ

- **Конструкция преднатяжителя не предусматривает его срабатывания при слабых лобовых ударах или ударах сзади.**
- **Преднатяжители ремней безопасности передних сидений срабатывают одновременно с передними подушками безопасности. В моделях с системой определения посадки пассажира переднего сиденья, даже если передняя подушка безопасности пассажира переднего сиденья не сработает, так как сиденье переднего пассажира не занято, преднатяжитель ремня безопасности сиденья переднего пассажира сработает вместе с передней подушкой безопасности/преднатяжителем ремня безопасности сиденья водителя.**
- **Конструкция преднатяжителей предусматривает только их одноразовое срабатывание. После срабатывания преднатяжителей ремней безопасности передних сидений мы рекомендуем Вам полностью заменить узлы натяжителей ремней безопасности передних сидений у официальных дилеров SUBARU, которые используют оригинальные запасные части SUBARU.**
- **Если ремень безопасности одного из передних сидений не втягивается или не вытягивается из-за неисправности или после срабатывания преднатяжителя, мы рекомен-**

– ПРОДОЛЖЕНИЕ –

дуем Вам при первой возможности обратиться к Вашему дилеру SUBARU. При использовании ремней безопасности с ограничителем нагрузки, они устанавливаются на передних сиденьях.

- **При повреждении натяжителя ремня безопасности переднего сиденья или зоны рядом с ним мы рекомендуем Вам при первой возможности обратиться к Вашему дилеру SUBARU.**
- **Мы настоятельно просим Вас при продаже автомобиля сообщить покупателю, что автомобиль оборудован преднатяжителями ремней безопасности. Кроме того сообщите покупателю о содержании данного раздела.**

■ Ремень безопасности с преднатяжителем плечевой лямки

ПРИМЕЧАНИЕ

Данный раздел применим к следующим элементам.

- **Ремень безопасности сиденья заднего пассажира (боковое сиденье)**

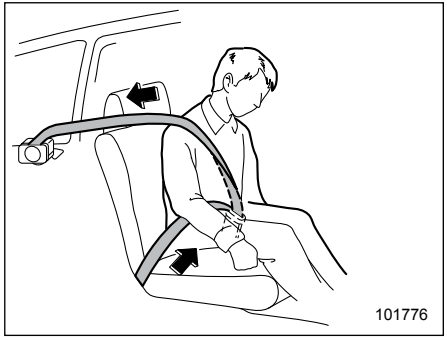

Датчик преднатяжителя одновременно выполняет следующие задачи:

- Датчик передней подушки безопасности.
- Боковой датчик удара.
- Датчик опрокидывания

Если датчик определяет некоторый предварительно заданный уровень усилия при лобовом и при боковом столкновении или аварии с опрокидыванием, все ремни безопасности, оснащенные преднатяжителями, быстро втягиваются преднатяжителями, выбирая слабину, чтобы ремень мог более эффективно ограничить движения пассажира.

Преднатяжители ремней безопасности сиденья заднего пассажира (боковое сиденье) оснащены устройством снижения уровня натяжения, которое ограничивает пиковую нагрузку на пассажира от ремня безопасности в случае столкновения.

При срабатывании преднатяжителя переднего ремня безопасности выделяется некоторое количество дыма, а также слышен рабочий шум. Эти явления являются нормальными и не представляют опасности. Такой дым не является следствием какого-либо возгорания в автомобиле.

После срабатывания преднатяжителя натяжитель ремня безопасности остается заблокированным. Вследствие этого ремень безопасности уже невозможно вытянуть, блокируется и его втягивание. Поэтому он подлежит замене.

■ Контроль за состоянием системы

Если замок зажигания установлен в положение “ON”, диагностическая система непрерывно отслеживает готовность преднатяжителей ремней безопасности. Преднатяжители ремней безопасности управляются тем же блоком управления, что и система подушек безопасности. Поэтому при появлении какой-либо неисправности преднатяжителей ремней безопасности загорается предупреждающая лампа системы подушек безопасности. За более подробной информацией обратитесь к разделу “Контроль состояния системы подушек безопасности” ☞1-96.

■ Техническое обслуживание системы

⚠ ВНИМАНИЕ

- **При утилизации натяжителей ремней безопасности или всего автомобиля, пострадавшего при аварии, мы рекомендуем Вам обратиться за консультацией к Вашему дилеру SUBARU.**
- **Изменение конфигурации или отключение электропроводки системы может привести к случайному срабатыванию преднатяжителей и/или подушек безопасности или вывести всю систему из строя, что, в свою очередь, может привести к серьезным травмам. Запрещается использование электрических тестеров на любых электрических цепях систем преднатяжителей ремней безопасности и подушек безопасности. При необходимости проведения технического обслуживания преднатяжителей ремней безопасности мы рекомендуем Вам обратиться за консультацией к ближайшему дилеру SUBARU.**

⚠ ОСТОРОЖНО

Расположение датчиков и блоков управления системой подушек безопасности приведено в разделе “Компоненты” ☞1-74.

При необходимости проведения работ по техническому обслуживанию или ремонту в местах установки датчиков и модулей подушек безопасности, либо возле натяжителей ремней безопасности мы рекомендуем Вам обратиться к Вашему официальному дилеру SUBARU.

ПРИМЕЧАНИЕ

Если передняя или боковая часть вашего автомобиля повреждена при аварии, в результате чего преднатяжители ремней безопасности находятся в нерабочем состоянии, мы рекомендуем Вам как можно скорее обратиться к Вашему дилеру SUBARU.

– ПРОДОЛЖЕНИЕ –

■ Меры предосторожности при переоборудовании автомобиля

Перед установкой любого дополнительного оборудования на Ваш автомобиль мы настоятельно рекомендуем Вам проконсультироваться у Вашего дилера SUBARU.

⚠ ОСТОРОЖНО

Не допускайте внесения перечисленных ниже изменений в конструкцию автомобиля. Подобные изменения могут привести к нарушению нормальной работы преднатяжителей ремней безопасности.

- **Монтаж в передней части автомобиля какого-либо оборудования (различного рода защитные решетки, лебедки, снегоочистительные устройства, трелевочные щиты и т.д.), которое не входит в число оригинального дополнительного оборудования SUBARU или не соответствует оригинальному дополнительному оборудованию SUBARU по качеству.**
- **Внесение изменений в систему подвески автомобиля или в конструкцию передней части автомобиля.**
- **Установка шины, размер и конструкция которой отличаются от указанной в табличке, расположенной на средней стойке со стороны водителя или указанной в настоящем руководстве для конкретных моделей автомобилей.**

Детские удерживающие устройства

■ Применение на моделях, предназначенных для Австралии

Порядок использования детских удерживающих устройств описан в специальном приложении к руководству по эксплуатации автомобиля.

■ Меры предосторожности

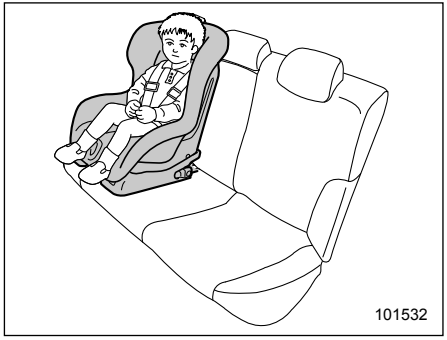

Младенцы и маленькие дети возрастом 12 лет и менее и ростом 1,5 м и менее всегда должны перевозиться только в специальных детских удерживающих устройствах на заднем сиденье. Де-

тское удерживающее устройство должно соответствовать возрасту, росту и весу ребенка. Конструкция всех детских удерживающих устройств предусматривает их фиксацию на сиденьях автомобиля.

Если детское удерживающее устройство не зафиксировано на сиденье достаточно надежно, это может привести к серьезным травмам или даже гибели ребенка. При установке детского удерживающего устройства строго следуйте инструкциям завода-изготовителя.

Согласно статистике автотранспортных происшествий, детский травматизм значительно ниже при размещении ребенка не на переднем, а на заднем сиденье.

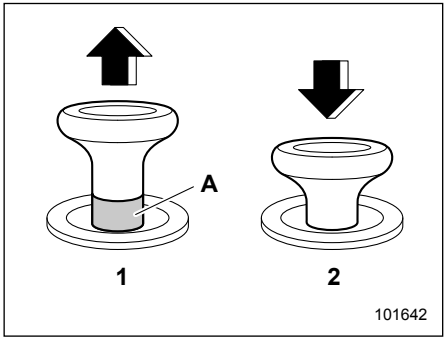

Кнопка фиксатора

1) Не зафиксировано.
2) Зафиксировано.
A) Красная отметка незафиксированного положения.

⚠ ВНИМАНИЕ

Перед установкой детского удерживающего устройства убедитесь в том, что отметка незафиксированного положения на кнопке фиксатора спинки сиденья не видна, а спинка заднего сиденья надежно зафиксирована на месте. Если спинка заднего сиденья не зафиксирована надежно на месте, это может привести к серьезной травме.

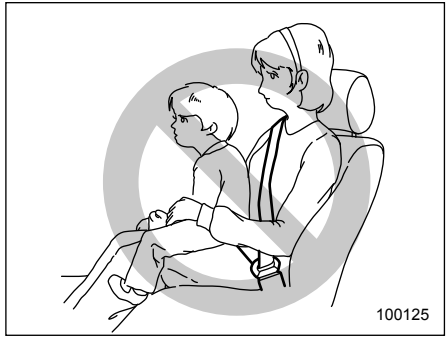

⚠ ВНИМАНИЕ

Не разрешайте пассажирам держать детей на коленях или на руках во время движения автомобиля. При аварии пассажир не сможет защитить ребенка от травм, так как ребенок будет зажат между пассажиром и другими предметами, находящимися в салоне автомобиля.

– ПРОДОЛЖЕНИЕ –

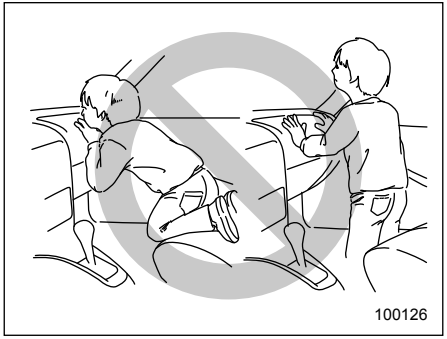

⚠ ВНИМАНИЕ

- **Положение детей при перевозке в автомобиле всегда должно быть надежно зафиксировано. Не позволяйте ребенку вставать на сиденье или находиться на нем на коленях. Если положение ребенка не зафиксировано, то при резком торможении или аварии его может отбросить вперед, что может привести к серьезным травмам.**
- **Не позволяйте ребенку вставать на сиденье переднего пассажира или находиться на нем на коленях. Никогда не держите ребенка на коленях или на руках. Подушка безопасности раскрывается с большой силой, что может привести к травмам ребенка или даже его гибели.**

■ Рекомендации по безопасности при установке детских удерживающих устройств

⚠ ВНИМАНИЕ

- **В солнечную погоду в закрытом автомобиле детские удерживающие устройства, как и ремни безопасности, могут сильно нагреться и маленький ребенок может получить ожог. Перед тем как усадить ребенка в детское удерживающее устройство, проверьте его температуру.**
- **Не допускайте, чтобы детское удерживающее устройство было не зафиксировано в автомобиле. Незафиксированное детское удерживающее устройство может быть резко отброшено в салон при резких торможениях или аварии и может нанести травму не только водителю или пассажирам, но и ребенку, находящемуся в удерживающем устройстве. Кроме того, это может повлечь за собой смерть ребенка.**

⚠ ОСТОРОЖНО

При установке детского удерживающего устройства следуйте поставляемой вместе с ним инструкции завода-изготовителя. После установки детского удерживающего устройства убедитесь в том, что оно надежно зафиксировано. В противном случае возрастает риск получения ребенком травм при аварии.

■ Места установки детских удерживающих устройств

Ниже приведены рекомендации SUBARU относительно мест установки детских удерживающих устройств в Вашем автомобиле.

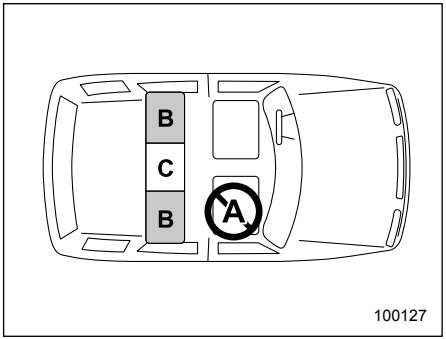

Модели с левосторонним управлением

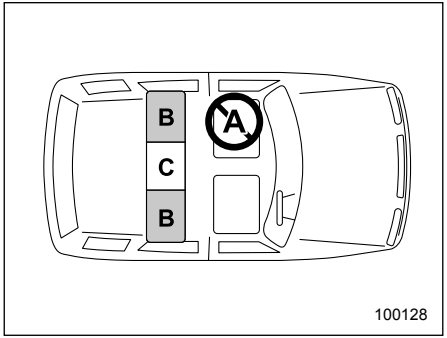

Модели с правосторонним управлением

A: Сиденье переднего пассажира

Не устанавливайте детское удерживающее устройство (включая дополнительное детское сиденье) на сиденье переднего пассажира из-за опасности получения травм при срабатывании подушки безопасности.

B: Задние боковые сиденья

Рекомендуемые места установки всех типов детских удерживающих устройств.

В этих местах установлено следующее оснащение, специально предназначенное для крепления детских удерживающих устройств.

- Ремни безопасности с натяжителями с аварийной блокировкой (ELR).
- Ремни безопасности с натяжителями с автоматической блокировкой/аварийной блокировкой (ALR/ELR) (если установлены).
- Крепежные скобы ISOFIX.
- Узлы верхнего крепления детских удерживающих устройств.

Некоторые типы детских удерживающих устройств невозможно надежно зафиксировать из-за выступающей формы подушки сиденья.

На этом сиденье Вы должны использовать только такое детское удерживающее устройство, которое имеет нижнее основание, соответствующее контуру подушки сиденья. Такое удерживающее устройство следует надежно закреплять при помощи ремня безопасности.

C: Центральное заднее сиденье

На этом месте установлен ремень с натяжителем с аварийной блокировкой. Некоторые типы детских удерживающих устройств невозможно надежно зафиксировать из-за выступающей формы подушки сиденья.

На этом сиденье Вы должны использовать только такое детское удерживающее устройство, которое имеет нижнее основание, соответствующее контуру по-

– ПРОДОЛЖЕНИЕ –

душки сиденья. Такое удерживающее устройство следует надежно закреплять при помощи ремня безопасности.
Если Вы устанавливаете детское удерживающее устройство на центральном заднем сиденье, снимите подголовник центрального заднего сиденья.
Если детское удерживающее устройство не закрепляется на месте должным образом, Вы должны установить детское удерживающее устройство на боковом заднем сиденье.

⚠ ВНИМАНИЕ

- **ВСЕ типы специальных детских удерживающих устройств (включая кресла, предназначенные для перевозки детей лицом вперед) должны всегда надежно фиксироваться на ЗАДНЕМ сиденье. Подушки безопасности срабатывают очень быстро и раскрываются с большой силой, это может привести к травмам ребенка и даже его гибели, если возраст ребенка составляет 12 лет и менее, а рост 1,5 м и менее, и положение ребенка при перевозке не зафиксировано либо зафиксировано плохо. Дети — легче и физически слабее взрослых, поэтому они подвержены большему риску получения травм при раскрытии подушки безопасности. Согласно статистике автотранспортных происшествий, детский травматизм значительно ниже при размещении ребенка не на переднем, а на заднем сиденье.**

- **НИКОГДА НЕ УСТАНАВЛИВАЙТЕ ДЕТСКОЕ КРЕСЛО НА ПЕРЕДНЕЕ СИДЕНЬЕ. ПРИ ЭТОМ ПОЛОЖЕНИИ ГОЛОВА РЕБЕНКА РАСПОЛОЖЕНА СЛИШКОМ БЛИЗКО К ПОДУШКЕ БЕЗОПАСНОСТИ, ЧТО ПОВЫШАЕТ РИСК ПОЛУЧЕНИЯ ТРАВМ И ДАЖЕ СМЕРТЕЛЬНОГО ИСХОДА.**
- **Никогда не устанавливайте детскую удерживающую систему на сиденье переднего пассажира. Сила, с которой быстро раскрывается передняя подушка безопасности сиденья переднего пассажира, может привести к гибели или серьезной травме ребенка при аварии.**

▼ **Предупреждающая наклейка**

⚠ ВНИМАНИЕ

- **Предупреждающие наклейки расположены с обеих сторон солнцезащитного козырька сиденья переднего пассажира. На предупреждающей наклейке указано, что установка детской удерживающей системы, предназначенной для перевозки детей лицом назад, на сиденье переднего пассажира запрещена.**
- **НИКОГДА не устанавливайте детское удерживающее устройство, предназначенное для перевозки детей лицом назад, на сиденье, перед которым установлена АКТИВНАЯ ПОДУШКА БЕЗОПАСНОСТИ, это может привести к ГИБЕЛИ или СЕРЬЕЗНОЙ ТРАВМЕ РЕБЕНКА.**

Предупреждающая наклейка
А) ПОДУШКА БЕЗОПАСНОСТИ.

■ Подбор детского удерживающего устройства

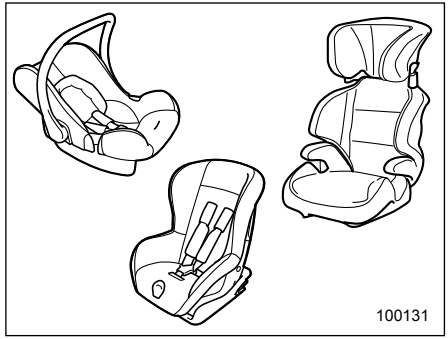

Для обеспечения оптимальной защиты детское удерживающее устройство должно подбираться в соответствии с возрастом, ростом и весом ребенка.
Кроме того, важно, чтобы детское удерживающее устройство соответствовало нормам безопасности, действующим в Вашей стране.
В большинстве европейских стран детские удерживающие устройства должны соответствовать требованиям стандарта ECE №44. Об этом может свидетельствовать наличие соответствующей наклейки об одобрении или Декларации соответствия товара, размещенной предприятием-изготовителем на

– ПРОДОЛЖЕНИЕ –

упаковке и на самом детском удерживающем устройстве.
В соответствии со стандартом ECE №44 детские удерживающие устройства подразделяются на пять групп в зависимости от веса ребенка.
Группа 0: для детей весом менее 10 кг.
Группа 0+: для детей весом менее 13 кг.
Группа I: для детей весом от 9 до 18 кг.
Группа II: для детей весом от 15 до 25 кг.
Группа III: для детей весом от 22 до 36 кг.

Ниже приведены рекомендации по подбору детских удерживающих устройств для стран Европы.

▼ Детское удерживающее устройство

Группы детских удерживающих устройств и возможность их установки на сиденьях автомобиля

Номер положения сиденья	1			2	3	4
Положение сиденья	Сиденье переднего пассажира			Левое сиденье 2-го ряда	Центральное сиденье 2-го ряда	Правое сиденье 2-го ряда
	Без системы определения посадки пассажира	С системой определения посадки пассажира				
		Подушка безопасности включена	Подушка безопасности выключена			
Подходящее для стандартного пристегивания ремнями безопасности	Только лицом вперед	Только лицом вперед	Применимо	Применимо	Применимо*1	Применимо
Подходящее для детских удерживающих устройств типа “i-Size” (если применимо)	—	—	—	Применимо	—	Применимо
Подходящее для поперечного крепления (L1/L2)	—	—	—	Не применимо	—	Не применимо
Наиболее подходящее для перевозки детей лицом назад (R1/R2/R3)	—	—	—	R3	—	R3
Наиболее подходящее для перевозки детей лицом назад (F1/F2/F2X/F3)	—	—	—	F3	—	F3
Группы II и III в соответствии со стандартом ECE R44 (ISOFIX)	—	—	—	Применимо		Применимо

– ПРОДОЛЖЕНИЕ –

Номер положения сиденья			1			2	3	4
Положение сиденья			Сиденье переднего пассажира			Левое сиденье 2-го ряда	Центральное сиденье 2-го ряда	Правое сиденье 2-го ряда
			Без системы определения посадки пассажира	С системой определения посадки пассажира				
				Подушка безопасности включена	Подушка безопасности выключена			
Рекомендуемые детские удерживающие устройства	Пристегиваемые ремнями безопасности	Детское сиденье SUBARU Baby Safe Plus.	Не применимо	Не применимо	Применимо	Применимо	Применимо	Применимо
		Детское сиденье SUBARU Duo Plus.	Применимо	Применимо	Применимо	Применимо	Применимо	Применимо
		Детское сиденье SUBARU Kidfix XP.	Применимо	Применимо	Применимо	Применимо	Применимо	Применимо
	ISOFIX	Детское кресло безопасности SUBARU Baby Safe Plus с платформой детского кресла безопасности SUBARU Baby Safe Plus*2	—	—	—	Применимо	—	Применимо
		Детское сиденье SUBARU Duo Plus.	—	—	—	Применимо	—	Применимо
		Детское сиденье SUBARU Kidfix XP.	—	—	—	Применимо	—	Применимо

*1 Использование детских удерживающих устройств с поддержкой ног на центральном заднем сиденье невозможно из-за формы пола автомобиля.

*2 Детские удерживающие устройства с опорой отличной от устройств типа “i-Size”

— Нижние узлы крепления не предусмотрены.

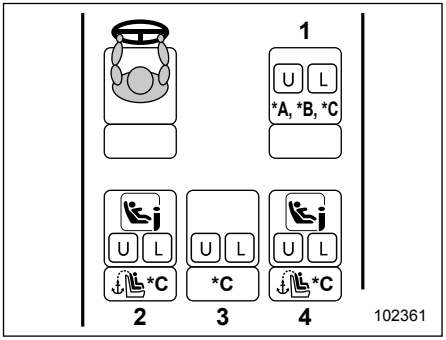

Модели с левосторонним управлением

*A) Крайнее заднее положение сиденья.
*B) Высота подушки сиденья: самое верхнее положение (модели с регулировкой высоты подушки сиденья).
*C) Вертикальное положение спинки сиденья.

1) Сиденье переднего пассажира
2) Левое сиденье 2-го ряда
3) Центральное сиденье 2-го ряда
4) Правое сиденье 2-го ряда

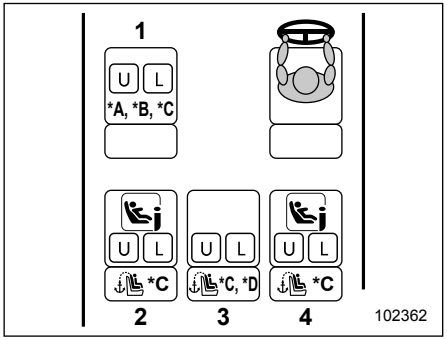

Модели с правосторонним управлением

*A) Положение сиденья — крайнее заднее.
*B) Высота подушки сиденья: самое верхнее положение (модели с регулировкой высоты подушки сиденья).
*C) Вертикальное положение спинки сиденья.
*D) Модели для Австралии

1) Сиденье переднего пассажира
2) Левое сиденье 2-го ряда
3) Центральное сиденье 2-го ряда
4) Правое сиденье 2-го ряда

Знак	Описание
	Не подходит для установки детских удерживающих устройств
U	Подходит для универсальной категории детских удерживающих систем
L	Детские сиденья, разрешенные для установки на SUBARU FORESTER (см. список соответствующих моделей автомобилей, прилагаемый к детскому сиденью)
	Подходит для детских удерживающих систем i-Size или ISOFIX
	Подходит для детских удерживающих систем ISOFIX
	Предусмотрены узлы верхнего крепления детских удерживающих устройств

– ПРОДОЛЖЕНИЕ –

Рекомендации по пригодности детских удерживающих устройств для весовых групп

Весовая группа	Детское удерживающее устройство
от 0 до 10 кг	Детское сиденье SUBARU Baby Safe Plus.
от 0+ до 13 кг	
I от 9 до 18 кг	Детское сиденье SUBARU Duo Plus.
II от 15 до 25 кг	Детское сиденье SUBARU Kidfix XP.
III от 22 до 36 кг	

Рекомендации по пригодности детских удерживающих устройств для весовых групп (модели с жесткими креплениями ISOFIX)

Весовая группа	Класс размера	Способ фиксации	Детское удерживающее устройство
Переносная детская кроватка	F	ISO/L1	Отсутствует
	G	ISO/L2	Отсутствует
от 0 до 10 кг	E	ISO/R1	Детское кресло безопасности SUBARU Baby Safe Plus с платформой детского кресла безопасности SUBARU Baby Safe Plus
от 0+ до 13 кг	E	ISO/R1	
	D	ISO/R2	
	C	ISO/R3	
I от 9 до 18 кг	D	ISO/R2	
	C	ISO/R3	
	B	ISO/F2	Отсутствует
	B1	ISO/F2X	Детское сиденье SUBARU Duo Plus.
	A	ISO/F3	Отсутствует
II от 15 до 25 кг			Детское сиденье SUBARU Kidfix XP.
III от 22 до 36 кг			

■ Только для моделей с контрольной лампой включения/выключения передней подушки безопасности пассажира переднего сиденья – При установке детских удерживающих устройств на сиденье переднего пассажира

⚠ ВНИМАНИЕ

- **Никогда не устанавливайте детское удерживающее устройство, если контрольная лампа включения передней подушки безопасности пассажира включена. В противном случае существует повышенный риск травмы ребенка при раскрытии подушки безопасности, даже если он находится в детском удерживающем устройства.**

- **При установке детского удерживающего устройства следуйте поставляемой вместе с ним инструкции завода-изготовителя. После установки детского удерживающего устройства убедитесь в том, что оно надежно зафиксировано. В противном случае возрастает риск получения ребенком травм в случае аварии.**
- **Не держите снятый подголовник в салоне автомобиля, чтобы не допускать его перемещений по салону при резких поворотах или торможении.**
- **Если горят предупреждающая лампа системы подушек безопасности и контрольная лампа выключения передней подушки безопасности пассажира переднего сиденья, система определения посадки пассажира может быть неисправна. В этом случае установите детское удерживающее устройство на заднее сиденье.**

- **При установке детских удерживающих устройств, предназначенных для перевозки детей лицом назад, на сиденье переднего пассажира, убедитесь в том, что пока ребенок сидит в детском удерживающем устройстве, контрольная лампа выключения передней подушки безопасности пассажира переднего сиденья горит.**
- **Если во время поездки загорается контрольная лампа включения передней подушки безопасности пассажира переднего сиденья, остановите автомобиль в ближайшем безопасном месте и установите детское удерживающее устройство на заднее сиденье.**
- **После того, как детское удерживающее устройство надежно установлено на сиденье переднего пассажира, проверьте состояние контрольной лампы включения/выключения передней подушки безопасности пассажира переднего сиденья.**

– ПРОДОЛЖЕНИЕ –

⚠ ОСТОРОЖНО

По соображениям безопасности всегда устанавливайте детское удерживающее устройство на заднее сиденье. Если этого невозможно избежать, в зависимости от состояния контрольной лампы включения/выключения передней подушки безопасности пассажира переднего сиденья может использоваться сиденье переднего пассажира. За более подробной информацией обратитесь к разделу “При установке детского удерживающего устройства на сиденье переднего пассажира” ☞1-48.

ПРИМЕЧАНИЕ

Инструкции, приведенные на предупреждающей наклейке ПОДУШКИ БЕЗОПАСНОСТИ, не применяются, если выполнены все необходимые условия, указанные в руководстве по эксплуатации.

▼ При установке детского удерживающего устройства на сиденье переднего пассажира

Если Вы устанавливаете детское удерживающее устройство на сиденье переднего пассажира, выполните приведенную ниже процедуру.

1. Отрегулируйте сиденье переднего пассажира следующим образом.

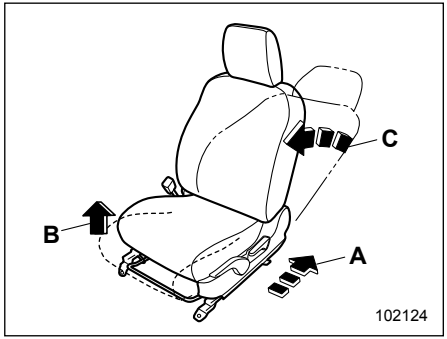

A) Положение сиденья: крайнее заднее положение.
B) Высота подушки сиденья: Самое верхнее положение (модели с регулировкой высоты подушки сиденья)
C) Спинка сиденья: вертикальное положение.

2. Установите детское удерживающее устройство на сиденье переднего пассажира. См. раздел “Установка детских удерживающих устройств при помощи ремня безопасности” ☞1-51.
3. Посадите и закрепите ребенка (или младенца) в детском удерживающем устройстве.
4. Убедитесь в том, что состояние контрольной лампы включения/выключения передней подушки безопасности пассажира переднего сиденья соответствует требованиям Вашего детского удерживающего устройства.

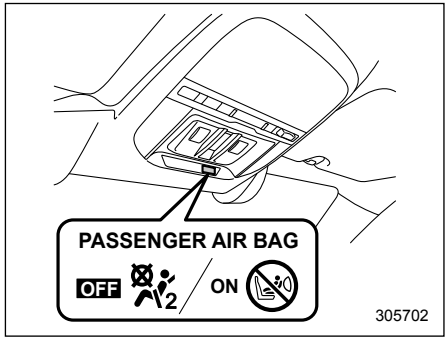

ON/ : Контрольная лампа включения передней подушки безопасности пассажира переднего сиденья.

OFF/ :Контрольная лампа выключения передней подушки безопасности пассажира переднего сиденья.

- **Состояние контрольной лампы и применимость детских удерживающих устройств**

	Горит ON/	Горит OFF/
Для перевозки детей лицом вперед	Да	Да
Для перевозки детей лицом назад	Да	Нет

Если горит контрольная лампа выключения передней подушки безопасности пассажира переднего сиденья:
Возможна установка обоих типов детских удерживающих устройств, предназначенных для перевозки детей лицом вперед и лицом назад.

Если горит контрольная лампа включения передней подушки безопасности пассажира переднего сиденья:
Возможна установка только детских удерживающих устройств, предназначенных для перевозки детей лицом вперед. Установка детских удерживающих устройств, предназначенных для перевозки детей лицом назад, невозможна. За более подробной информацией обратитесь к разделу “Подушки безопасности SRS* (подушки безопасности дополнительной удерживающей системы)” ☞1-63.

ПРИМЕЧАНИЕ

В зависимости от типа и/или формы детского удерживающего устройства, а также веса ребенка, состояние контрольной лампы включения передней подушки безопасности пассажира переднего сиденья может не соответствовать требованиям Вашего детского удерживающего устройства. В этом случае установите детское удерживающее устройство на заднее сиденье. Подробная информация о контрольной лампе включения передней подушки безопасности пассажира переднего сиденья приведена в разделе “Система определения посадки пассажира (если установлена)” ☞1-79.

5. Убедитесь в том, что детское удерживающее устройство не касается подголовника. Если детское удерживающее устройство касается подголовника, поднимите подголовник в верхнее положение. Если детское удерживающее устройство продолжает касаться подголовника, снимите подголовник. За более подробной информацией обратитесь к разделу “Регулировка подголовника по высоте” ☞1-11.

▼ **Процедура установки**

Процедура установки приведена в разделе “Установка детских удерживающих устройств при помощи ремня безопасности” ☞1-51.

■ Только для моделей без контрольной лампы включения/выключения передней подушки безопасности пассажира переднего сиденья – При установке детских удерживающих устройств на сиденье переднего пассажира

⚠ ВНИМАНИЕ

- **Никогда не устанавливайте детское удерживающее устройство. В противном случае существует повышенный риск травмы ребенка при раскрытии подушки безопасности, даже если он находится в детском удерживающем устройства.**

– ПРОДОЛЖЕНИЕ –

- **При установке детского удерживающего устройства следуйте поставляемой вместе с ним инструкции завода-изготовителя. После установки детского удерживающего устройства убедитесь в том, что оно надежно зафиксировано. В противном случае возрастает риск получения ребенком травм в случае аварии.**
- **Не держите снятый подголовник в салоне автомобиля, чтобы не допускать его перемещений по салону при резких поворотах или торможении.**
- **Если горит предупреждающая лампа системы подушек безопасности, установите детское удерживающее устройство на заднее сиденье.**

⚠ ОСТОРОЖНО

По соображениям безопасности всегда устанавливайте детское удерживающее устройство на заднее сиденье. Если этого невозможно избежать, на сиденье переднего пассажира необходимо устанавливать только детское удерживающее устройство, предназначенное для перевозки детей лицом вперед. За более подробной информацией обратитесь к разделу “При установке детского удерживающего устройства на сиденье переднего пассажира” ☞1-50.

▼ При установке детского удерживающего устройства на сиденье переднего пассажира

Если Вы устанавливаете детское удерживающее устройство на сиденье переднего пассажира, выполните приведенную ниже процедуру.

1. Отрегулируйте сиденье переднего пассажира следующим образом.

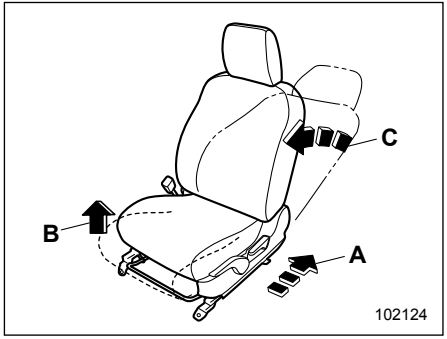

A) Положение сиденья: крайнее заднее положение.
B) Высота подушки сиденья: Самое верхнее положение (модели с регулировкой высоты подушки сиденья).
C) Спинка сиденья: вертикальное положение.

2. Установите детское удерживающее устройство на сиденье переднего пассажира. См. раздел “Установка детских удерживающих устройств при помощи ремня безопасности” ☞1-51.
3. Посадите и закрепите ребенка (или младенца) в детском удерживающем устройстве.
4. Убедитесь в том, что детское удерживающее устройство не касается подголовника. Если детское удержи-

вающее устройство касается подголовника, поднимите подголовник в верхнее положение. Если детское удерживающее устройство продолжает касаться подголовника, снимите подголовник. За более подробной информацией обратитесь к разделу “Регулировка подголовника по высоте” ☞1-11.

▼ **Процедура установки**

Процедура установки приведена в разделе “Установка детских удерживающих устройств при помощи ремня безопасности” ☞1-51.

■ Установка детских удерживающих устройств при помощи ремня безопасности

⚠ ВНИМАНИЕ

- **В жаркую погоду в закрытом автомобиле детские удерживающие устройства, как и ремни безопасности, могут сильно нагреться и маленький ребенок может получить ожог. Перед тем как усадить ребенка в детское удерживающее устройство, проверьте его температуру.**
- **Не допускайте, чтобы детское удерживающее устройство было не зафиксировано в автомобиле. Незафиксированное детское удерживающее устройство может быть резко отброшено в салон при резких торможениях или аварии и может нанести травму не только водителю или пассажирам, но и ребенку, находящемуся в удерживающем устройстве. Кроме того, это может повлечь за собой смерть ребенка.**
- **При установке детского удерживающего устройства следуйте поставляемой вместе с ним инструкции завода-изготовителя. После установки детского удерживающего устройства убедитесь в том, что оно надежно зафиксировано. В противном случае возрастает риск получения ребенком или другими пассажирами травм при аварии.**

▼ **Подготовка к установке детского удерживающего устройства**

Вначале проверьте, оснащены ли ремни безопасности автомобиля натяжителями с автоматической блокировкой (ALR) при помощи следующих действий.

1. В моделях с механизмом наклона спинки заднего сиденья установите спинку заднего сиденья в вертикальное положение.
2. Полностью вытяните ремень безопасности.
3. Немного втяните ремень безопасности и попробуйте снова вытянуть его.
4. Если ремень безопасности блокируется в этом положении и не вытягивается, это означает, что ремни безопасности оснащены натяжителями с автоматической/аварийной блокировкой.

Если ремень безопасности полностью втянут, режим автоматической/аварийной блокировки сбрасывается и восстанавливается режим аварийной блокировки.

Если ремни безопасности не оснащены натяжителями с автоматической/аварийной блокировкой, обратитесь к разделу “Модели без натяжителей ремней безопасности с автоматической/аварийной блокировкой” ☞1-53.

Если ремни безопасности оснащены натяжителями с автоматической/аварийной блокировкой, обратитесь к разделу “Модели с натяжителями ремней безопасности с автоматической/аварийной блокировкой” ☞1-55.

– ПРОДОЛЖЕНИЕ –

ПРИМЕЧАНИЕ

- **За более подробной информацией о натяжителях ремней безопасности с аварийной блокировкой обратитесь к разделу “Натяжители ремней безопасности с аварийной блокировкой (ELR)” ☞1-22.**
- **За более подробной информацией о натяжителях ремней безопасности с автоматической/аварийной блокировкой обратитесь к разделу “Натяжители ремней безопасности с автоматической блокировкой/аварийной блокировкой (ALR/ELR) (если установлены)” ☞1-23.**

▼ Установка детского удерживающего устройства, предназначенного для перевозки детей лицом назад

ПРИМЕЧАНИЕ

- **Для моделей с натяжителями ремней безопасности с автоматической/аварийной блокировкой Если инструкцией производителя, прилагаемой к детскому удерживающему устройству, рекомендовано использование режима автоматической/аварийной блокировки, используйте режим автоматической/аварийной блокировки.**

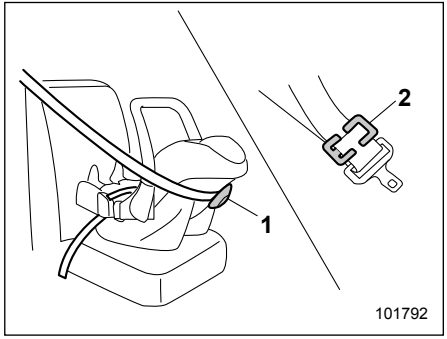

1) Фиксирующее устройство.
2) Фиксатор.

- **Если инструкцией производителя, прилагаемой к детскому удерживающему устройству, рекомендуется использование фиксирующего устройства или фиксатора, используйте для закрепления детской удерживающей системы фиксирующее устройство или фиксатор.**

Следующие шаги позволяют закрепить детскую удерживающую систему при помощи ремня безопасности с режимом аварийной блокировки.

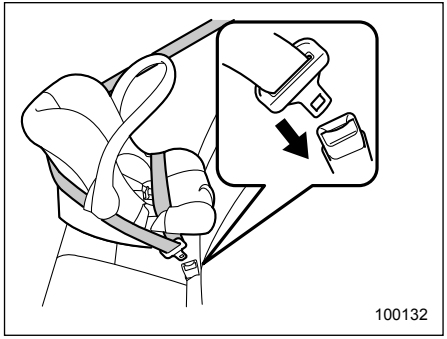

1. Установите детское удерживающее устройство на заднее сиденье.
2. В соответствии с инструкциями завода-изготовителя пропустите поясную и плечевую лямки ремня безопасности через детское удерживающее устройство или вокруг него.
3. Вставьте язычок ремня безопасности в пряжку до щелчка фиксатора.

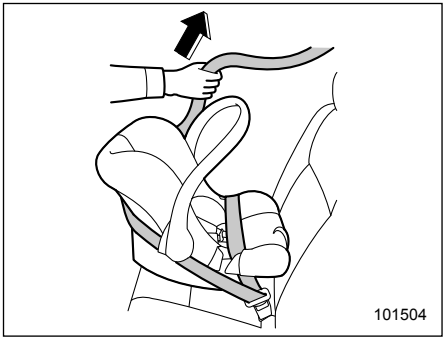

4. Выберите провисание поясной лямки ремня безопасности.

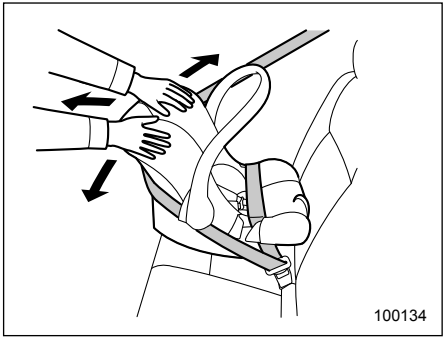

5. Проверьте надежность фиксации детского удерживающего устройства, подвигав его вперед и назад и из стороны в сторону.
6. Чтобы снять детское удерживающее устройство, нажмите кнопку фиксатора на пряжке ремня безопасности.

⚠ ВНИМАНИЕ

НИКОГДА НЕ УСТАНАВЛИВАЙТЕ ДЕТСКОЕ КРЕСЛО НА ПЕРЕДНЕЕ СИДЕНЬЕ. ПРИ ЭТОМ ПОЛОЖЕНИИ ГОЛОВА РЕБЕНКА РАСПОЛОЖЕНА СЛИШКОМ БЛИЗКО К ПОДУШКЕ БЕЗОПАСНОСТИ, ЧТО ПОВЫШАЕТ РИСК ПОЛУЧЕНИЯ ТРАВМ И ДАЖЕ СМЕРТЕЛЬНОГО ИСХОДА.

▼ Установка детского удерживающего устройства, предназначенного для перевозки детей лицом вперед

▽ Модели без натяжителей ремней безопасности с автоматической/аварийной блокировкой

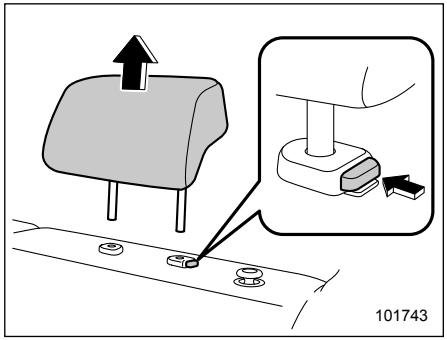

1. Снимите подголовник того заднего сиденья, на котором будет установлено детское удерживающее устройство.
2. Уберите снятый подголовник в багажный отсек.

– ПРОДОЛЖЕНИЕ –

⚠ ОСТОРОЖНО

Не держите снятый подголовник в салоне автомобиля, чтобы не допускать его перемещений по салону при резких поворотах или торможении.

3. В моделях с механизмом наклона спинки заднего сиденья установите спинку заднего сиденья в вертикальное положение.
4. Поместите детское удерживающее устройство на сиденье.

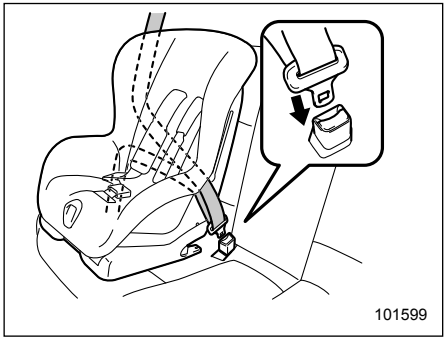

5. В соответствии с инструкциями завода-изготовителя пропустите поясную и плечевую лямки ремня безопасности через детское удерживающее устройство или вокруг него.
6. Вставьте язычок ремня безопасности в пряжку до щелчка фиксатора.

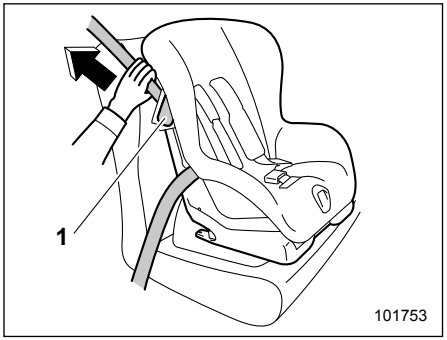

1) Фиксирующий рычаг.

7. Освободите фиксирующий рычаг детского удерживающего устройства и пропустите плечевую лямку ремня безопасности через фиксирующий рычаг.
8. Выберите провисание поясной лямки ремня безопасности. Одновременно, чтобы более плотно закрепить детское удерживающее устройство, прижмите его своим весом к подушке сиденья, затягивая ремень безопасности.

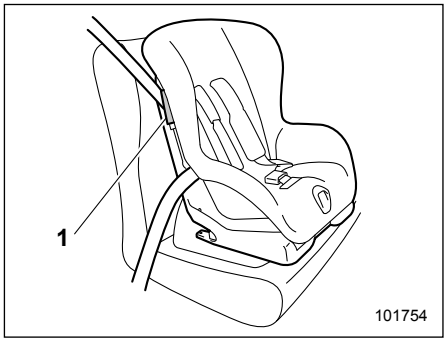

1) Фиксирующий рычаг.

9. Заблокируйте фиксирующий рычаг детского удерживающего устройства, фиксируя плечевую лямку ремня безопасности.

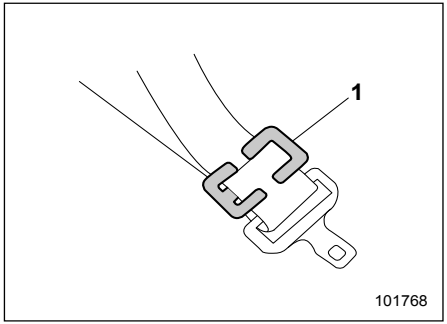

1) Фиксатор.

10. Если Ваше детское удерживающее устройство не оборудовано фиксирующими рычагами (для крепления ремня безопасности), закрепите детское удерживающее устройство при помощи фиксаторов.

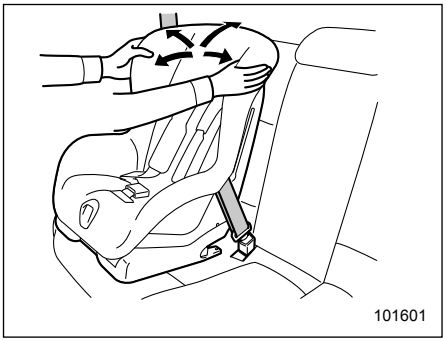

11. Перед тем как посадить ребенка в детское удерживающее устройство, проверьте надежность его фиксации, попробовав подвигать устройство вперед и назад и из стороны в сторону. Иногда можно обеспечить более прочную фиксацию детского удерживающего устройства, надавливая им на подушку сиденья и подтягивая ремень безопасности.

▽ **Модели с натяжителями ремней безопасности с автоматической/аварийной блокировкой**

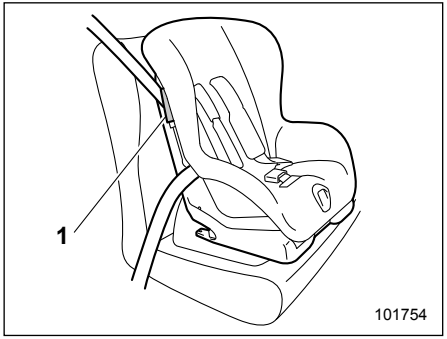

1) Фиксирующий рычаг.

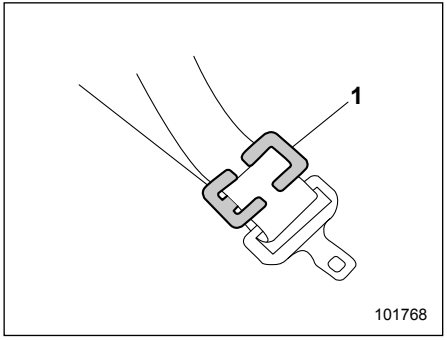

1) Фиксатор.

ПРИМЕЧАНИЕ

Если использование режима автоматической/аварийной блокировки не рекомендовано инструкцией производителя, прилагаемой к детскому удерживающему устройству, используйте вместо этого фиксирующий рычаг или фиксатор.

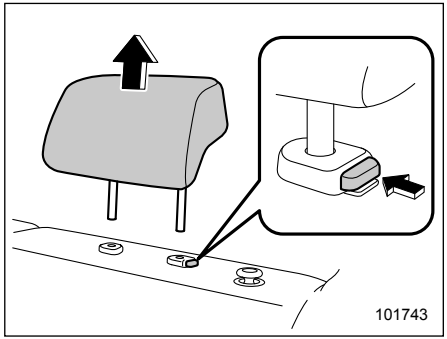

1. Снимите подголовник того заднего сиденья, на котором будет установлено детское удерживающее устройство.
2. В моделях с механизмом наклона спинки заднего сиденья установите спинку заднего сиденья в вертикальное положение.
3. Поместите детское удерживающее устройство на сиденье.

– ПРОДОЛЖЕНИЕ –

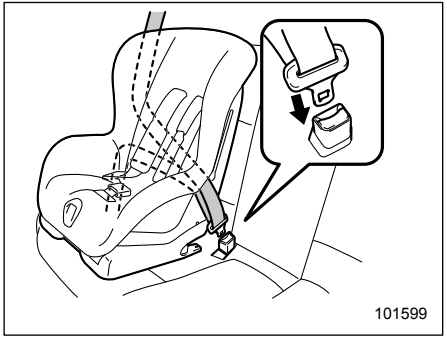

4. В соответствии с инструкциями завода-изготовителя пропустите поясную и плечевую лямки ремня безопасности через детское удерживающее устройство или вокруг него.
5. Вставьте язычок ремня безопасности в пряжку до щелчка фиксатора.

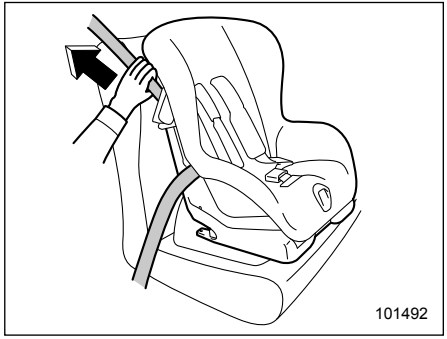

6. Выберите провисание поясной лямки ремня безопасности.
7. Полностью вытяните ремень безопасности из натяжителя, чтобы перевести его из режима аварийной блокировки в режим автоматической блокировки. После этого отпустите ремень, чтобы он втянулся обратно в натяжитель. При втягивании ремня безопасности будут слышны щелчки, указывающие на то, что натяжитель работает в режиме автоматической блокировки.

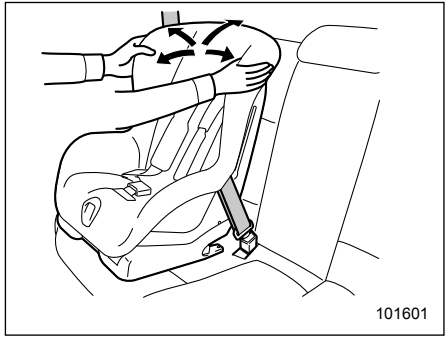

8. Перед тем как посадить ребенка в детское удерживающее устройство, проверьте надежность его фиксации, попробовав подвигать устройство вперед и назад и из стороны в сторону. Иногда можно обеспечить более прочную фиксацию детского удерживающего устройства, надавливая им на подушку сиденья и подтягивая ремень безопасности.
9. Потяните за плечевую лямку ремня безопасности и убедитесь в том, что она не вытягивается. Это свидетельствует о нормальной работе натяжителя в режиме автоматической блокировки.

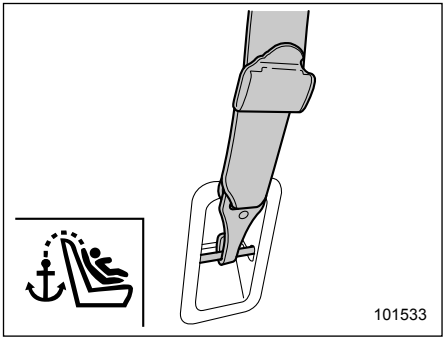

10. Если детское удерживающее устройство необходимо крепить при помощи ремня верхнего крепления, зацепите крючок ремня верхнего крепления детского удерживающего устройства за узел верхнего крепления детских удерживающих устройств и натяните ремень верхнего крепления. За дополнительной информацией обратитесь к разделу “Узлы верхнего крепления детских удерживающих устройств” ☞1-62.

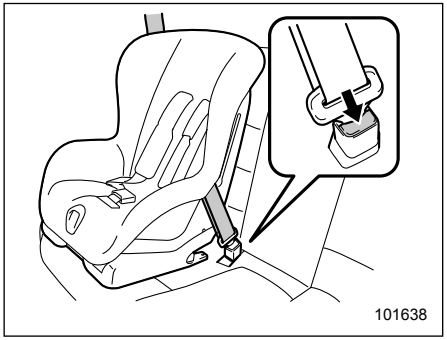

11. Чтобы снять детское удерживающее устройство, нажмите кнопку фиксатора на пряжке ремня безопасности и дайте ремню полностью втянуться. После этого натяжитель ремня безопасности будет переведен обратно в режим аварийной блокировки.

ПРИМЕЧАНИЕ

Когда детское удерживающее устройство не используется, снимите его и переведите натяжитель ремня безопасности в режим аварийной блокировки. Перевод натяжителя ремня безопасности в режим аварийной блокировки осуществляется путем полного втягивания ремня безопасности в натяжитель.

■ Установка дополнительного детского сиденья

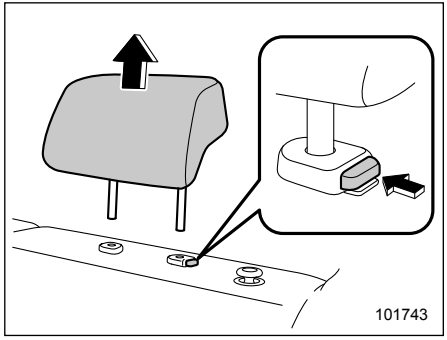

1. Если дополнительное детское сиденье касается подголовника заднего сиденья, на котором предполагается установка, поднимите подголовник в верхнее положение. Если дополнительное детское сиденье все же касается подголовника заднего сиденья, то необходимо снять подголовник. За более подробной информацией обратитесь к разделу “Регулировка подголовника” ☞1-15.

– ПРОДОЛЖЕНИЕ –

⚠ ОСТОРОЖНО

Уберите снятый подголовник в багажный отсек. Не держите подголовник в салоне автомобиля, чтобы не допускать его перемещений по салону при резких поворотах или торможении.

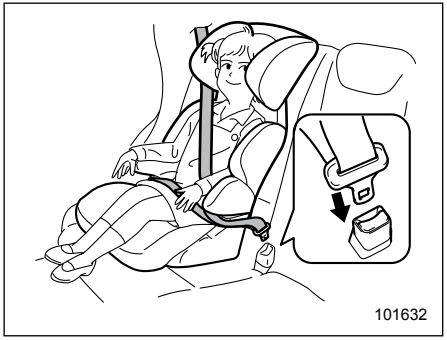

2. Установите дополнительное детское сиденье на заднем сиденье автомобиля и посадите на него ребенка. При этом спина ребенка должна быть прижата к спинке дополнительного детского сиденья.
3. В соответствии с инструкциями завода-изготовителя пропустите поясную и плечевую лямки ремня безопасности через дополнительное детское сиденье с сидящим на нем ребенком или вокруг него.
4. Вставьте язычок ремня безопасности в пряжку до щелчка фиксатора. Убедитесь в том, что ремень безопасности не перекручен.
   Убедитесь в том, что плечевая лямка ремня безопасности проходит через середину плеча ребенка, а поясная лямка ремня безопасности расположена как можно ниже на бедрах ребенка.

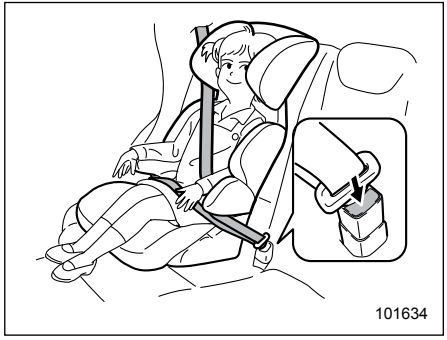

5. Для снятия дополнительного детского сиденья нажмите на кнопку фиксатора на пряжке ремня безопасности и дайте ремню втянуться.

⚠ ВНИМАНИЕ

- **Ремень безопасности не должен быть перекручен или вывернут. В противном случае при аварии повышается риск получения ребенком травм или степень их серьезности.**
- **Никогда не пропускайте плечевую лямку ремня безопасности под рукой или за спиной ребенка. В противном случае при аварии повышается риск получения ребенком травм или степень их серьезности.**
- **Ремень безопасности должен плотно прилегать к телу, обеспечивая тем самым максимальную степень фиксации его положения. Слабо натянутые ремни безопасности не так эффективно предотвращают травмы или снижают степень их тяжести.**

- **Поясная лямка ремня безопасности должна быть закреплена как можно ниже на бедрах ребенка. Если поясная лямка ремня безопасности расположена высоко, увеличивается риск соскальзывания тела под поясную лямку ремня безопасности или ее смещения вверх на область брюшной полости. В обоих случаях возникает опасность получения серьезных повреждений внутренних органов или смертельного исхода.**
- **Убедитесь в том, что плечевая лямка ремня безопасности проходит через центр плеча ребенка. Если плечевая лямка ремня безопасности проходит через область шеи, то при резком торможении или столкновении это может привести к серьезным травмам шейного отдела позвоночника.**

■ Установка детского удерживающего устройства при помощи крепежных скоб ISOFIX

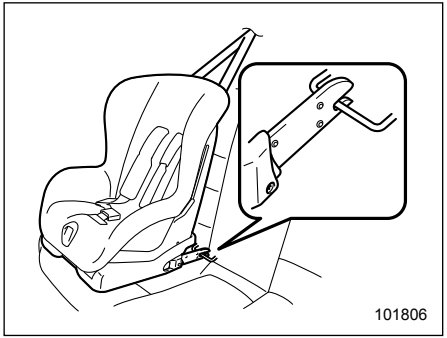

На данном автомобиле установлены крепежные скобы ISOFIX, которые предназначены для установки на заднем сиденье рекомендованных к применению детских удерживающих устройств системы ISOFIX без использования ремня безопасности.

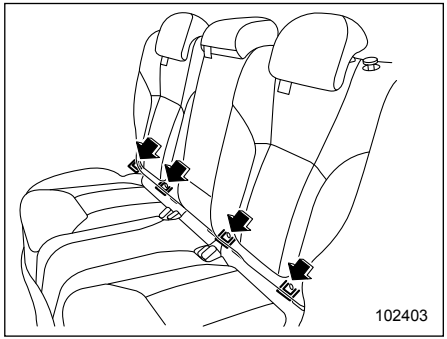

Расположение крепежных скоб ISOFIX позволяет устанавливать детские удерживающие устройства только на задних боковых сиденьях. Для каждого заднего бокового сиденья предусмотрено по две крепежные скобы.

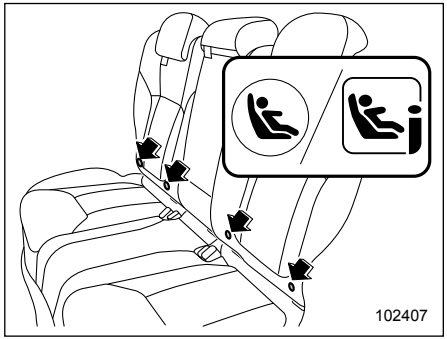

– ПРОДОЛЖЕНИЕ –

В нижней части спинок задних сидений вы можете обнаружить значки «». Эти значки указывают положение крепежных скоб ISOFIX.

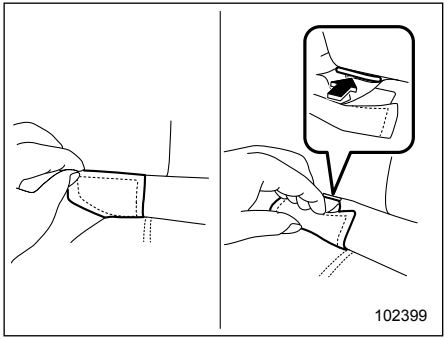

1. Отстегните заглушку узла крепления на требуемой стороне спинки заднего сиденья. Вы можете сложить снятую заглушку пополам и зафиксировать ее. Это обеспечит доступ к узлам (планкам) крепления, которые предполагается использовать для установки детского удерживающего устройства.

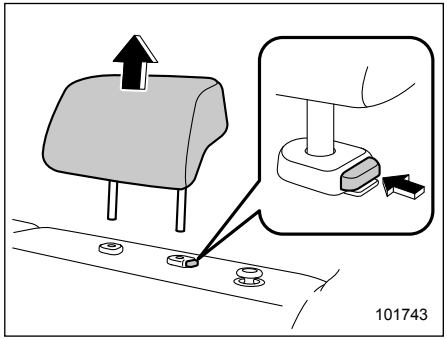

2. Снимите подголовник того заднего сиденья, на котором будет установлено детское удерживающее устройство.
3. Уберите снятый подголовник в багажный отсек.
4. В моделях с механизмом наклона спинки заднего сиденья установите спинку заднего сиденья в вертикальное положение.

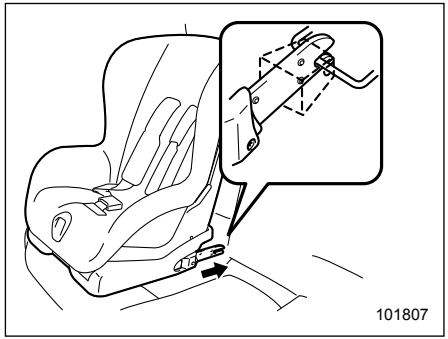

5. Закрепите соединительные разъемы детского удерживающего устройства на планках узлов крепления. Убедитесь в том, что, когда узлы крепления зафиксированы, расположенные рядом ремни безопасности не зажаты.

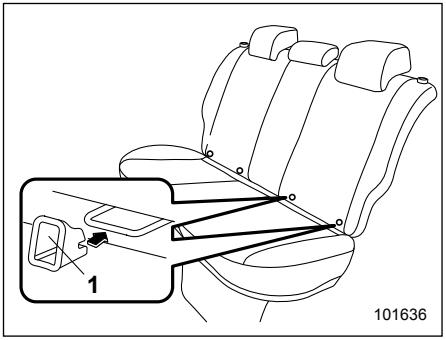

1) Приспособление для установки.

ПРИМЕЧАНИЕ

Если для крепления приобретенного Вами детского удерживающего устройства предусмотрены приспособления для установки, то перед установкой детского удерживающего устройства закрепите их на двух соответствующих крепежных скобах ISOFIX (или разместите их между подушкой и спинкой сиденья в местах расположения креплений ISOFIX).

Установите узлы крепления детского удерживающего устройства напротив соответствующих приспособлений для установки. Затем вставьте узлы крепления в приспособления для установки, обеспечив их фиксацию в крепежных скобах ISOFIX.

Приспособления для установки облегчают установку детских удерживающих устройств системы ISOFIX и помогают избежать повреждения сидений.

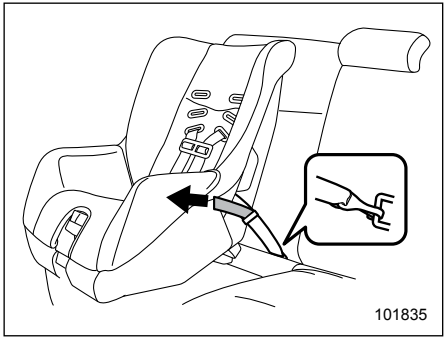

ПРИМЕЧАНИЕ

Если используется детское удерживающее устройство с универсальной системой крепления (с привязными фиксаторами).

Установите детское удерживающее устройство на подушку сиденья, натяните левый и правый привязные фиксаторы вверх, устранив их провисание, чтобы закрепить детское удерживающее устройство.

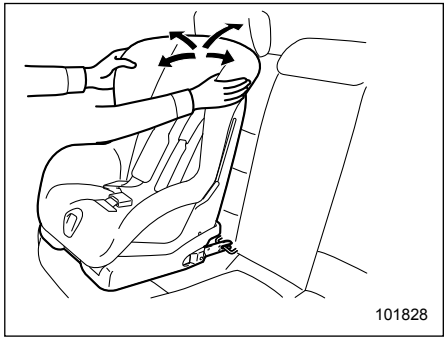

6. Перед посадкой ребенка в детское удерживающее устройство проверьте надежность его фиксации, покачав устройство в разные стороны.
7. Если детское удерживающее устройство необходимо крепить при помощи ремня верхнего крепления, зацепите крючок ремня верхнего крепления детского удерживающего устройства за узел верхнего крепления детских удерживающих устройств и натяните ремень верхнего крепления. За дополнительной информацией обратитесь к разделу “Узлы верхнего крепления детских удерживающих устройств” ☞1-62.

За дополнительной информацией обратитесь к инструкции по эксплуата-

– ПРОДОЛЖЕНИЕ –

ции, прилагаемой к детскому удерживающему устройству предприятием-изготовителем.

⚠ ОСТОРОЖНО

При установке детского удерживающего устройства следуйте поставляемой вместе с ним инструкции завода-изготовителя. После установки детского удерживающего устройства убедитесь в том, что оно надежно зафиксировано. В противном случае возрастает риск получения ребенком травм при аварии.

ПРИМЕЧАНИЕ

Перед установкой детского удерживающего устройства запросите у предприятия-изготовителя подтверждение того, что оно разрешено для установки на Вашем автомобиле.

■ Узлы верхнего крепления детских удерживающих устройств

Данный автомобиль оснащен двумя или тремя узлами верхнего крепления детских удерживающих устройств, предназначенными для фиксации на заднем сиденье детских удерживающих устройств, имеющих ремень верхнего крепления. При установке подобных детских удерживающих устройств, следуйте приведенным ниже инструкциям, соблюдая при этом инструкции предприятия-изготовителя детского удерживающего устройства.

Поскольку ремень верхнего крепления повышает надежность фиксации детского удерживающего устройства в салоне автомобиля, мы рекомендуем Вам использовать ремень верхнего крепления, когда это возможно.

▼ Расположение узлов верхнего крепления детских удерживающих устройств

Места установки узлов крепления показаны на следующей иллюстрации.

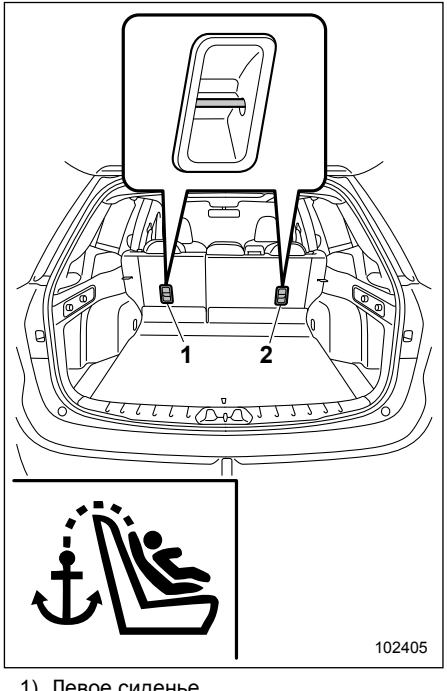

1) Левое сиденье.
2) Правое сиденье.

▼ **Фиксация ремня верхнего крепления детского удерживающего устройства**

⚠ ОСТОРОЖНО

- **При установке детского удерживающего устройства снимите соответствующий подголовник. В противном случае ремень верхнего крепления не будет закреплен с необходимым натяжением.**
- **Уберите снятый подголовник в багажный отсек. Не держите подголовник в салоне автомобиля, так как он может перемещаться по салону при резких поворотах или торможении.**

1. Снимите подголовник того сиденья, на котором будет установлено детское удерживающее устройство. За более подробной информацией обратитесь к разделу “Регулировка подголовника” ☞1-15.
2. Установите спинку сиденья в вертикальное положение.

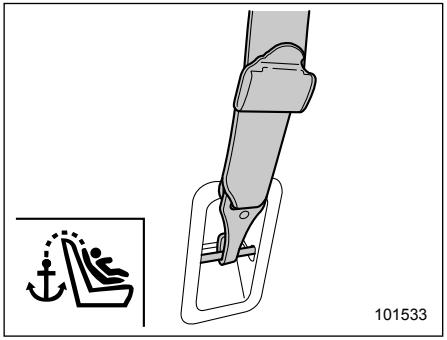

3. Зацепите крючок ремня верхнего крепления за соответствующий узел верхнего крепления.
4. Крепко натяните ремень верхнего крепления.

Если у Вас есть какие-либо вопросы, касающиеся установки детских удерживающих устройств, мы рекомендуем Вам обратиться к Вашему дилеру SUBARU.

Подушки безопасности SRS* (подушки безопасности дополнительной удерживающей системы)

* SRS – Сокращение, означающее “Дополнительная удерживающая система” (“Supplemental Restraint System”). Это название связано с тем, что подушки безопасности являются дополнением к ремням безопасности автомобиля.

Ваш автомобиль оснащен дополнительной удерживающей системой, включающей семь подушек безопасности.
Имеются следующие конфигурации системы.

- **Передние подушки безопасности** для водителя и пассажира переднего сиденья.
- **Боковые подушки безопасности** для водителя и пассажира переднего сиденья.
- **Подушки-шторки** (для водителя, пассажиров переднего и задних боковых сидений)
- **Подушка безопасности для коленей** водителя.

– ПРОДОЛЖЕНИЕ –

Эти подушки безопасности сконструированы только как дополнение к основной защите, обеспечиваемой ремнями безопасности.
Эта система также управляет работой преднатяжителей ремней безопасности. Инструкции по эксплуатации преднатяжителей ремней безопасности, а также необходимые меры предосторожности приведены в разделе “Преднатяжители ремней безопасности” ☞1-31.

■ Общие меры предосторожности в отношении системы подушек безопасности

⚠ ВНИМАНИЕ

- **Для обеспечения максимальной защиты в аварийной ситуации водитель и все пассажиры должны всегда быть пристегнуты ремнями безопасности, находясь в автомобиле. Подушки безопасности сконструированы только как дополнение к основной защите, обеспечиваемой ремнями безопасности. Они не освобождают Вас от необходимости пристегиваться ремнями безопасности. Подушки безопасности обеспечивают наиболее оптимальную защиту водителя и пассажиров при серьезной аварии только в сочетании с ремнями безопасности.**

  Игнорирование требования пристегиваться ремнями безопасности повышает риск получения серьезных травм или смертельного исхода при аварии, даже если Ваш автомобиль оборудован подушками безопасности.

  Инструкции и меры предосторожности, касающиеся системы ремней безопасности, приведены в разделе “Ремни безопасности” ☞1-21.

- **Для моделей с боковыми подушками безопасности и подушками-шторками безопасности: боковые подушки безопасности и подушки-шторки безопасности сконструированы только как дополнение к основной защите, обеспечиваемой ремнями безопасности. Они не освобождают Вас от необходимости пристегиваться ремнями безопасности. Кроме того, пристегнутые ремни безопасности помогут избежать травм, которые могут быть получены из-за неправильной посадки водителя или пассажира переднего сиденья, в частности, когда они не сидят прямо.**

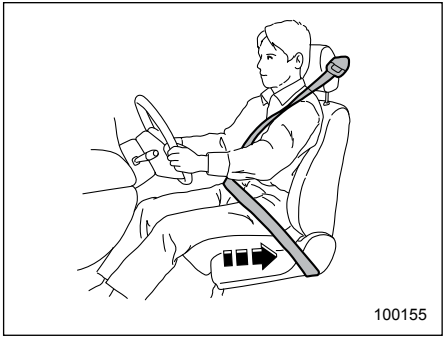

⚠ ВНИМАНИЕ

Подушка безопасности раскрывается с очень большой скоростью и силой. Неправильное положение водителя или пассажира может привести к серьезным травмам при срабатывании подушек безопасности. Для раскрытия подушек безопасности требуется достаточное пространство, поэтому водитель должен всегда сидеть прямо, плотно прижавшись к спинке сиденья, как можно дальше от рулевого колеса, но сохраняя при этом полный контроль над автомобилем.

Пассажиру переднего сиденья рекомендуется отодвинуть свое сиденье как можно дальше назад и также сидеть прямо, плотно прижавшись к спинке сиденья.

⚠ ВНИМАНИЕ

- **Для моделей с боковыми подушками безопасности и подушками-шторками безопасности: не садитесь слишком близко к передним дверям и не наклоняйтесь к ним без необходимости. Боковые подушки безопасности расположены в спинках обоих передних сидений со стороны дверей. Они обеспечивают защиту путем мгновенного (быстрее, чем человек успевает моргнуть глазом) срабатывания при боковых ударах. Тем не менее сила, с которой раскрывается боковая подушка безопасности, может стать причиной травм головы и других частей тела, если они расположены слишком близко от нее.**

– ПРОДОЛЖЕНИЕ –

- **Для моделей с подушками-шторками безопасности: не садитесь слишком близко к дверям и не наклоняйтесь к ним без необходимости. Кроме того, не высовывайте из окон автомобиля голову или руки. Подушки-шторки расположены в боковой части крыши с обеих сторон салона (между передней стойкой и отметкой над задним сиденьем) и обеспечивают защиту благодаря их мгновенному раскрытию (быстрее, чем человек успевает моргнуть глазом) в случае бокового столкновения. В моделях для РК в случае опрокидывания с обеих сторон автомобиля между пассажирами и боковыми окнами раскрываются подушки-шторки безопасности, что дополняет действие ремней безопасности по смягчению удара по голове пассажира. Тем не менее сила, с которой раскрывается подушка-шторка, может стать причиной травм головы, если голова находится слишком близко от нее.**

- **Не сидите и без необходимости не наклоняйтесь слишком близко к подушкам безопасности. Обеспечивая защиту при столкновениях на высоких скоростях, они срабатывают очень быстро — быстрее, чем человек успевает моргнуть глазом — и с большой силой. При этом водитель или пассажир, находящийся слишком близко к подушкам безопасности, может получить травму.**

  Кроме того, пристегнутый ремень безопасности поможет избежать травм от воздействия подушки безопасности при неправильном положении человека, находящегося в автомобиле. Например, при резком торможении перед столкновением его может резко отбросить вперед.

  Возможность получения незначительных травм (синяки или ссадины на лице или руках) при срабатывании подушек безопасности существует даже тогда, когда водитель или пассажир занимает правильное положение.

⚠ ВНИМАНИЕ

- **Для моделей, оборудованных боковыми подушками безопасности и подушками-шторками: не кладите руку на переднюю дверь или ее внутреннюю обивку. Вы можете получить травму при срабатывании боковой подушки безопасности.**
- **Запрещается класть какие-либо предметы на крышку или рядом с крышкой подушки безопасности, а также размещать их между Вами и подушкой безопасности.**

При срабатывании подушки безопасности эти предметы могут помешать ее нормальной работе или их может отбросить в глубь салона автомобиля, что может привести к травмам.

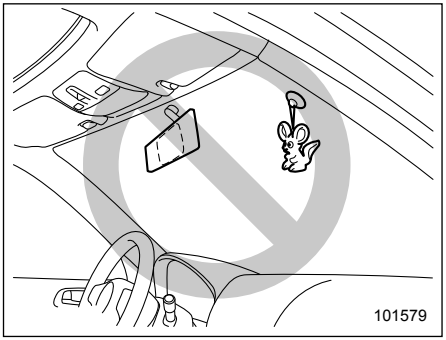

⚠ ВНИМАНИЕ

Не закрепляйте никакие аксессуары на ветровое стекло и не устанавливайте широкообзорное зеркало поверх штатного зеркала заднего вида. При срабатывании подушек безопасности эти предметы могут быть отброшены в салон и нанести травмы лицам, находящимся в автомобиле.

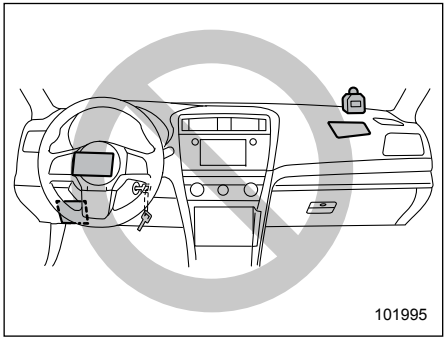

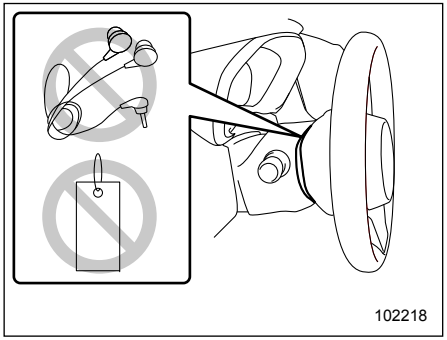

⚠ ВНИМАНИЕ

- **Не кладите никакие предметы (включая ремни или провода) на подушку рулевого колеса, кожух рулевой колонки или панель приборов.**
  - **Такие предметы могут запутаться на рулевом колесе, не позволяя передней подушке безопасности и т.д. сработать должным образом.**
  - **При срабатывании передней подушки безопасности эти предметы может отбросить вглубь салона автомобиля, что может привести к травмам.**
- **Запрещается прикреплять ключ к тяжелым, острым или твердым аксессуарам или к другому ключу. При срабатывании подушки безопасности для коленей эти предметы могут помешать ее нормальной работе или их может отбросить в глубь салона автомобиля, что может привести к травмам.**

– ПРОДОЛЖЕНИЕ –

- **Не кладите никакие предметы под панель приборов со стороны водителя. При срабатывании подушки безопасности для коленей эти предметы могут помешать ее нормальной работе или их может отбросить в глубь салона автомобиля, что может привести к травмам.**

⚠ ВНИМАНИЕ

- **Не кладите никакие предметы на подушку рулевого колеса или панель приборов. При срабатывании передней подушки безопасности эти предметы могут помешать ее нормальной работе или их может отбросить вглубь салона автомобиля, что может привести к травмам.**
- **Для моделей с подушками безопасности для коленей:**
  - **Запрещается прикреплять ключ к тяжелым, острым или твердым аксессуарам или к другому ключу. При срабатывании подушки безопасности для коленей эти предметы могут помешать ее нормальной работе или их может отбросить в глубь салона автомобиля, что может привести к травмам.**
  - **Не кладите никакие предметы под панель приборов со стороны водителя. При срабатывании подушки безопасности для коленей эти предметы могут помешать ее нормальной работе или их может отбросить в глубь салона автомобиля, что может привести к травмам.**

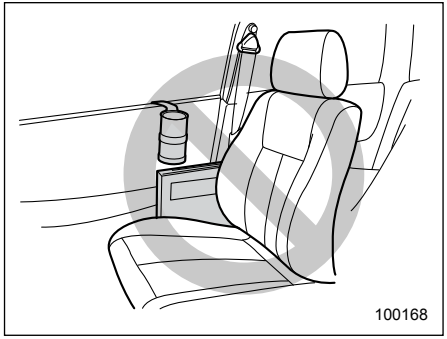

⚠ ВНИМАНИЕ

Для моделей, оборудованных боковыми подушками безопасности и подушками-шторками:

- **Не закрепляйте никакие аксессуары на обивке двери или возле боковых подушек безопасности, а также не размещайте возле них никакие предметы. При срабатывании боковой подушки безопасности они могут быть отброшены в сторону водителя или пассажиров и причинить им травмы.**

- **Не прикрепляйте микрофон системы громкой связи или другие аксессуары к передней, средней и задней стойкам, к ветровому стеклу, боковым окнам, верхним ручкам и другим поверхностям салона, где они могут оказаться в зоне раскрытия подушек-шторок. Микрофон системы громкой связи или другие аксессуары, находящиеся в зоне раскрытия подушек-шторок, либо будут с большой силой отброшены назад, либо могут помешать правильному раскрытию подушек-шторок. В обоих случаях результатом могут стать серьезные травмы.**
- **Не вешайте плечики для одежды или иные предметы с заостренными краями на крючки для одежды. Такие предметы, висящие на крючках для одежды, в момент раскрытия подушек-шторок могут слететь с крючков и быть отброшены в салон, что может стать причиной серьезных травм. Они также могут помешать правильной работе подушек-шторок безопасности.**

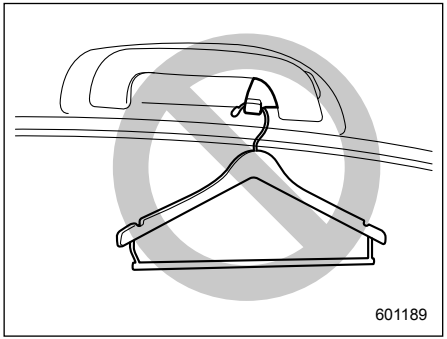

⚠ ВНИМАНИЕ

Для моделей, оборудованных подушками-шторками:

Не вешайте на крючки для одежды плечики для одежды, или иные твердые предметы, или предметы с заостренными краями. Такие предметы, висящие на крючках для одежды, в момент раскрытия подушек-шторок могут слететь с крючков и быть отброшены назад или помешать раскрытию подушек-шторок, что может стать причиной серьезных травм.

Перед тем как повесить одежду на крючки для одежды, убедитесь в том, что в ее карманах нет острых предметов. Вешайте одежду непосредственно на крючки для одежды; не используйте плечики для одежды.

– ПРОДОЛЖЕНИЕ –

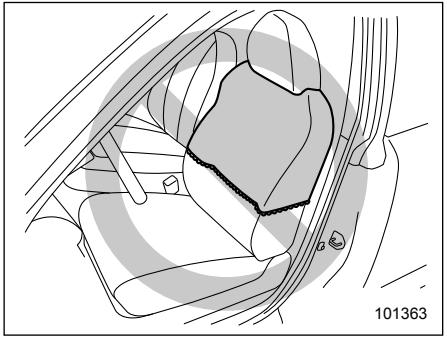

⚠ ВНИМАНИЕ

Для моделей, оборудованных боковыми подушками безопасности: не накрывайте спинки передних сидений никакими чехлами, одеждой или другими предметами, а также не прикрепляйте никакие этикетки или наклейки на поверхность переднего сиденья или рядом с боковой подушкой безопасности. Они могут препятствовать правильному раскрытию боковых подушек безопасности, тем самым уменьшая защиту водителя или пассажира переднего сиденья.

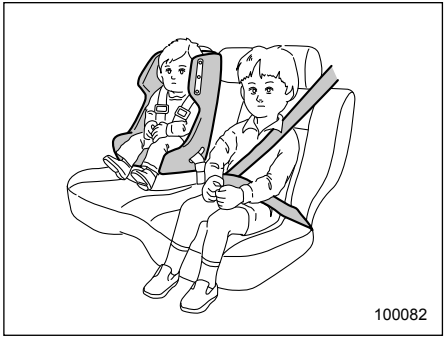

⚠ ВНИМАНИЕ

- **Дети должны перевозиться только на ЗАДНЕМ сиденье. Причем их положение должно быть зафиксировано в зависимости от возраста, роста и веса либо в специальном детском удерживающем устройстве, либо штатными ремнями безопасности. Подушки безопасности срабатывают очень быстро и раскрываются с большой силой, и если положение ребенка при перевозке не зафиксировано либо зафиксировано плохо, это может привести к травмам ребенка и даже его гибели.**

Дети — легче и физически слабее взрослых, поэтому они подвержены большему риску получения травм при раскрытии подушки безопасности.

ВСЕ типы специальных детских удерживающих устройств (включая кресла, предназначенные для перевозки детей лицом вперед) должны всегда надежно фиксироваться на ЗАДНЕМ сиденье.

Согласно статистике автотранспортных происшествий, детский травматизм значительно ниже при размещении ребенка не на переднем, а на заднем сиденье.

Инструкции и меры предосторожности, касающиеся детских удерживающих устройств, приведены в разделе “Детские удерживающие устройства” ☞1-36.

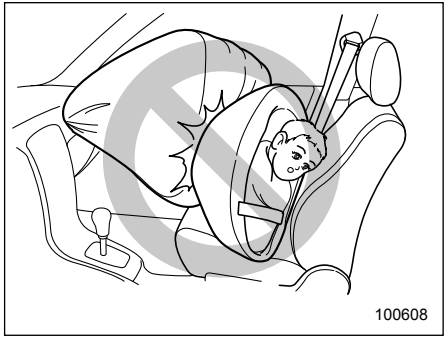

⚠ ВНИМАНИЕ

НИКОГДА НЕ УСТАНАВЛИВАЙТЕ ДЕТСКОЕ КРЕСЛО НА ПЕРЕДНЕЕ СИДЕНЬЕ. ПРИ ЭТОМ ПОЛОЖЕНИИ ГОЛОВА РЕБЕНКА РАСПОЛОЖЕНА СЛИШКОМ БЛИЗКО К ПОДУШКЕ БЕЗОПАСНОСТИ, ЧТО ПОВЫШАЕТ РИСК ПОЛУЧЕНИЯ ТРАВМ И ДАЖЕ СМЕРТЕЛЬНОГО ИСХОДА.

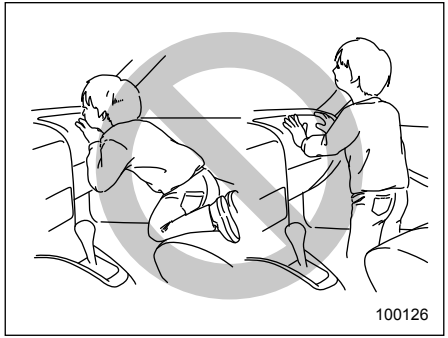

⚠ ВНИМАНИЕ

Не позволяйте ребенку вставать на сиденье переднего пассажира или находиться на нем на коленях. Подушка безопасности раскрывается с большой силой, что может привести к травмам ребенка или даже его гибели.

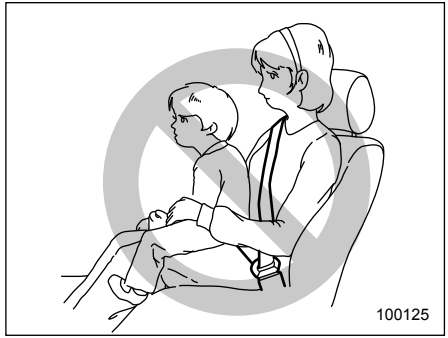

⚠ ВНИМАНИЕ

Никогда не держите ребенка на коленях или на руках. Подушка безопасности раскрывается с большой силой, что может привести к травмам ребенка или даже его гибели.

– ПРОДОЛЖЕНИЕ –

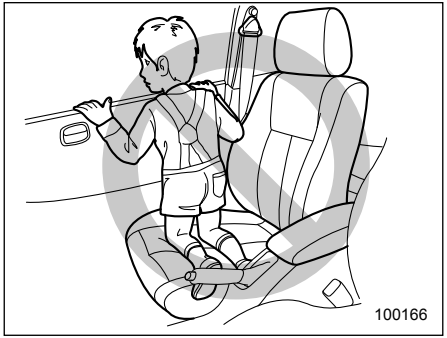

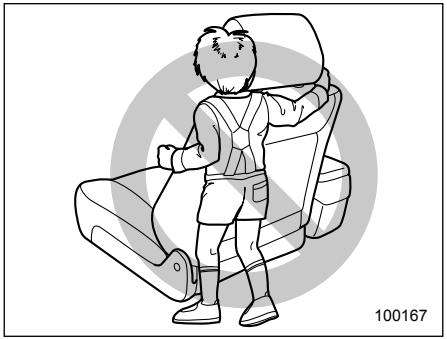

⚠ ВНИМАНИЕ

- **Для моделей, оборудованных боковыми подушками безопасности и подушками-шторками, не позволяйте детям делать следующее:**
  - **Смотреть в боковое окно, стоя на коленях на любом из пассажирских сидений.**
  - **Обхватывать руками спинку переднего сиденья.**
  - **Высовывать из окна голову, руки или другие части тела.**

  При аварии сила, с которой раскрывается боковая подушка безопасности и/или подушка-шторка безопасности, может причинить ребенку серьезные травмы, так как его голова, руки, а также другие части тела находятся слишком близко от боковой подушки безопасности и/или подушки-шторки безопасности.

- **Поскольку Ваш автомобиль также оборудован передней подушкой безопасности пассажира переднего сиденья, дети возрастом 12 лет и менее и ростом 1,5 м и менее должны в любом случае располагаться на заднем сиденье, и их положение всегда должно быть надежно зафиксировано.**

⚠ ОСТОРОЖНО

- **При срабатывании подушки безопасности выделяется некоторое количество дыма. Этот дым может затруднить дыхание у людей, страдающих астмой и другими заболеваниями дыхательных путей. Если у Вас или у пассажиров Вашего автомобиля после срабатывания подушки безопасности имеются проблемы с дыханием, немедленно обеспечьте доступ свежего воздуха.**
- **При срабатывании подушки безопасности выделяются горячие газы. При непосредственном контакте с этими горячими газами водитель или пассажиры могут получить ожоги.**

ПРИМЕЧАНИЕ

- **Мы настоятельно просим Вас при продаже автомобиля сообщить покупателю, что автомобиль оборудован подушками безопасности. Кроме того сообщите покупателю о наличии соответствующего раздела в руководстве по эксплуатации.**
- **При срабатывании подушек безопасности перекрывается подача топлива, что позволяет снизить риск возгорания в результате его утечки. Подробная информация о повторном запуске двигателя приведена в разделе “Если Ваш автомобиль попал в аварию” ☞9-25.**

– ПРОДОЛЖЕНИЕ –

■ Компоненты

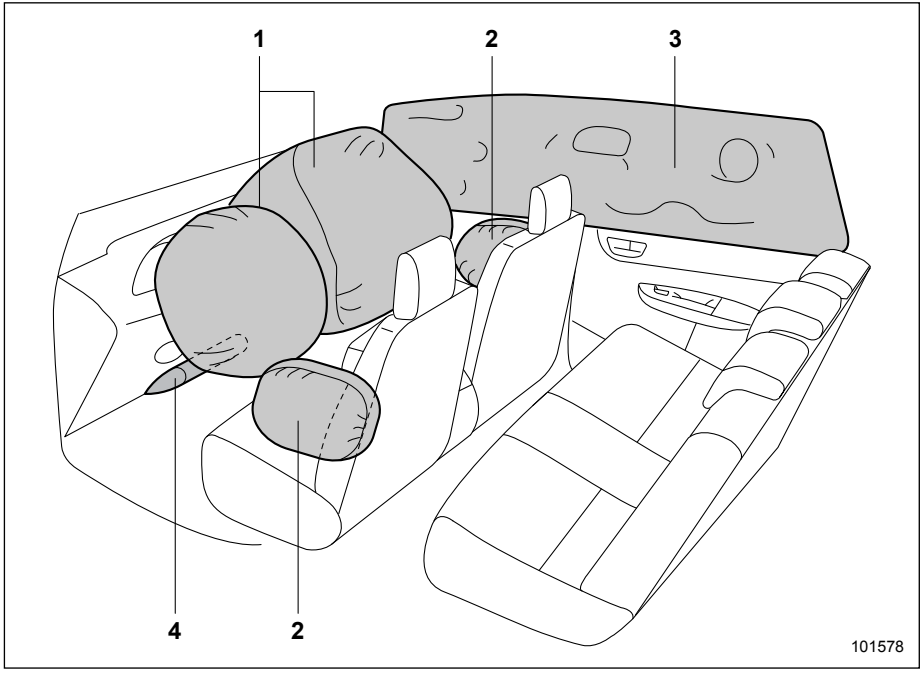

1) Передние подушки безопасности.
2) Боковые подушки безопасности.
3) Подушки-шторки безопасности.
4) Подушка безопасности для коленей.

Подушки безопасности располагаются в следующих местах.

Передняя подушка безопасности водителя: в центральной части рулевого колеса.
На накладке подушки безопасности расположен знак “SRS AIRBAG”.

Передняя подушка безопасности пассажира переднего сиденья: вблизи верхней части панели приборов под знаком “SRS AIRBAG”.

Боковые подушки безопасности: в спинке каждого переднего сиденья со стороны двери, где имеется наклейка “SRS AIRBAG”.

Подушки-шторки: в боковой части крыши (между передней стойкой и отметкой над задним сиденьем).
На верхней части каждой средней стойки расположен знак “SRS AIRBAG”.

Подушка безопасности для коленей: под рулевой колонкой.
На лючке подушки безопасности расположен знак “SRS AIRBAG”.

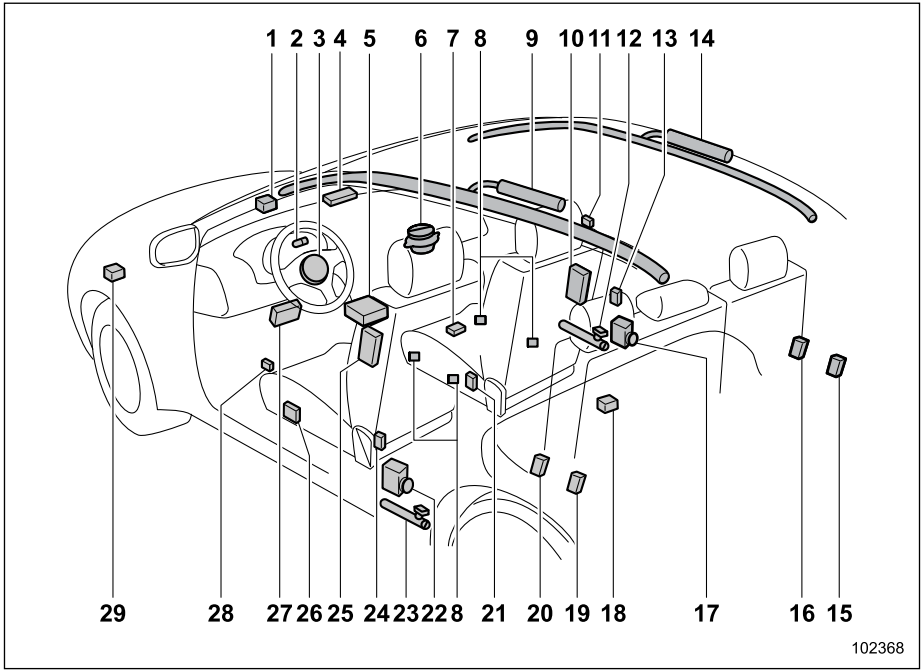

Модели с левосторонним управлением

1) Передний датчик удара с правой стороны.
2) Предупреждающая лампа системы подушек безопасности
3) Модуль передней подушки безопасности водителя.
4) Контрольные лампы включения и выключения передней подушки безопасности пассажира переднего сиденья.
5) Блок управления системы подушек безопасности (включая датчики удара [все модели] и датчик опрокидывания [модели для РК]).
6) Модуль передней подушки безопасности пассажира переднего сиденья.
7) Блок управления системой определения посадки пассажира переднего сиденья (если установлен).
8) Датчик определения посадки пассажира переднего сиденья (если установлен).
9) Модуль подушки-шторки безопасности с левой стороны.
10) Модуль боковой подушки безопасности пассажира переднего сиденья.
11) Датчик бокового удара в правой передней двери.
12) Преднатяжитель поясной лямки ремня безопасности пассажира переднего сиденья.
13) Датчик бокового удара в правой средней стойке.
14) Модуль подушки-шторки безопасности с правой стороны.
15) Преднатяжитель ремня безопасности заднего правого сиденья (если установлен)

– ПРОДОЛЖЕНИЕ –

16) Датчик бокового удара, расположенный в районе арки правого заднего колеса.
17) Преднатяжитель ремня безопасности пассажира переднего сиденья.
18) Датчик бокового удара, расположенный под центральным задним сиденьем.
19) Преднатяжитель ремня безопасности заднего левого сиденья (если установлен).
20) Датчик бокового удара, расположенный в районе арки левого заднего колеса.
21) Датчик пряжки ремня безопасности сиденья переднего пассажира (если установлен).
22) Преднатяжитель ремня безопасности водителя.
23) Преднатяжитель поясной лямки ремня безопасности водителя.
24) Датчик бокового удара в левой средней стойке.
25) Модуль боковой подушки безопасности водителя.
26) Датчик положения сиденья водителя (если установлен).
27) Модуль подушки безопасности для коленей водителя.
28) Датчик бокового удара в левой передней двери.
29) Передний датчик удара с левой стороны.

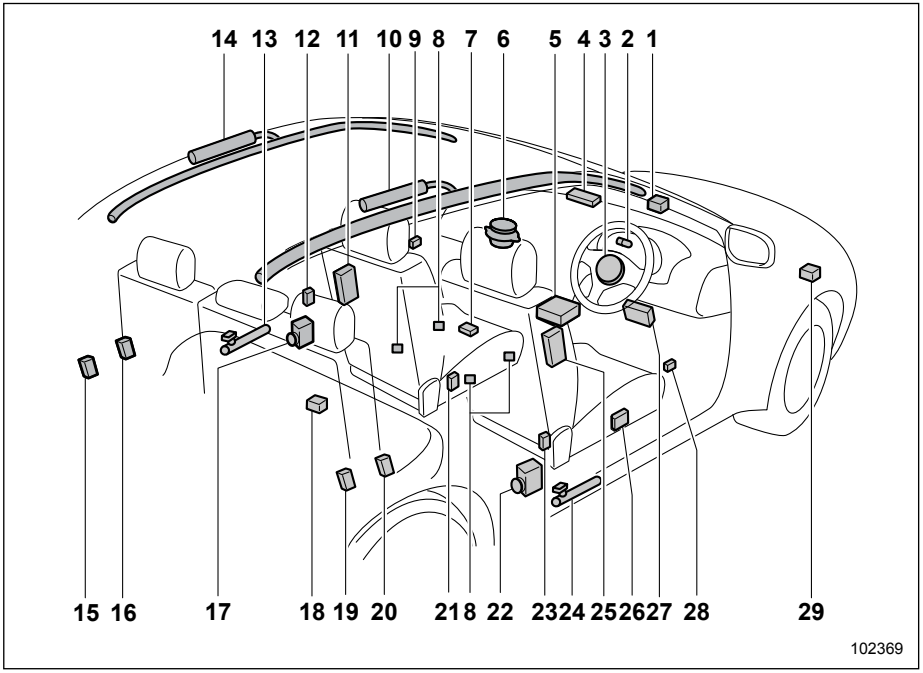

Модели с правосторонним управлением

1) Передний датчик удара с левой стороны.
2) Предупреждающая лампа системы подушек безопасности
3) Модуль передней подушки безопасности водителя.
4) Контрольные лампы включения и выключения передней подушки безопасности пассажира переднего сиденья.
5) Блок управления системы подушек безопасности (включая датчики удара).
6) Модуль передней подушки безопасности пассажира переднего сиденья.
7) Блок управления системой определения посадки пассажира переднего сиденья (если установлен).
8) Датчик определения посадки пассажира переднего сиденья (если установлен).
9) Датчик бокового удара в правой передней двери.
10) Модуль подушки-шторки безопасности с правой стороны.
11) Модуль боковой подушки безопасности пассажира переднего сиденья.
12) Датчик бокового удара в левой средней стойке.
13) Преднатяжитель поясной лямки ремня безопасности пассажира переднего сиденья.
14) Модуль подушки-шторки безопасности с левой стороны.
15) Преднатяжитель ремня безопасности заднего левого сиденья (если установлен).
16) Датчик бокового удара, расположенный в районе арки левого заднего колеса.

– ПРОДОЛЖЕНИЕ –

17) Преднатяжитель ремня безопасности и адаптивный ограничитель нагрузки пассажира переднего сиденья (если установлен)/Преднатяжитель ремня безопасности пассажира переднего сиденья (если установлен).
18) Датчик бокового удара, расположенный под центральным задним сиденьем.
19) Преднатяжитель ремня безопасности заднего правого сиденья (если установлен).
20) Датчик бокового удара, расположенный в районе арки правого заднего колеса.
21) Датчик пряжки ремня безопасности сиденья переднего пассажира (если установлен).
22) Преднатяжитель ремня безопасности и адаптивный ограничитель нагрузки водителя (если установлен) / Преднатяжитель ремня безопасности водителя (если установлен).
23) Датчик бокового удара в правой средней стойке.
24) Преднатяжитель поясной лямки ремня безопасности водителя.
25) Модуль боковой подушки безопасности водителя.
26) Датчик положения сиденья водителя (если установлен).
27) Модуль подушки безопасности для коленей водителя.
28) Датчик бокового удара в левой передней двери.
29) Передний датчик удара с правой стороны.

■ Подушки безопасности

⚠ ВНИМАНИЕ

Предупреждающие наклейки расположены с обеих сторон солнцезащитного козырька сиденья переднего пассажира. Внимательно прочтите описание в разделе “Предупреждающая наклейка” ☞1-41.

За информацией о местах установки подушек безопасности обратитесь к разделу “Компоненты” ☞1-74.

Подушки безопасности водителя и пассажира переднего сиденья срабатывают при средних и сильных лобовых столкновениях и снижают ударное воздействие на голову и грудную клетку водителя и пассажира переднего сиденья, дополняя действие ремней безопасности.

Для моделей с боковыми подушками безопасности при средних или сильных боковых ударах срабатывает боковая подушка безопасности, расположенная на той стороне автомобиля, на которую пришелся удар. При срабатывании она заполняет пространство между водителем или пассажиром переднего сиденья и передней дверью автомобиля и вместе с ремнем безопасности уменьшает ударное воздействие на область грудной клетки и талии водителя или пассажира. При срабатывании боковые подушки безопасности обеспечивают защиту только водителя и пассажира переднего сиденья.

Для моделей с подушками-шторками безопасности при средних или сильных боковых ударах срабатывает подушка-шторка безопасности, расположенная на той стороне автомобиля, на которую пришелся удар. При срабатывании она заполняет пространство между пассажиром и боковым окном и вместе с ремнем безопасности уменьшает ударное воздействие на голову водителя или пассажира.

Для моделей, оборудованных подушкой безопасности для коленей, подушка безопасности для коленей срабатывает вместе с передней подушкой безопасности при средних и сильных лобовых столкновениях и вместе с ремнем безопасности уменьшает ударное воздействие на колени водителя.

▼ Система определения посадки пассажира (если установлена)

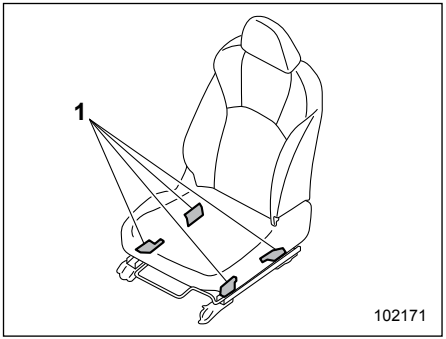

1) Датчики определения посадки пассажира.

Датчики системы определения посадки пассажира установлены между сиденьем и направляющими сиденья и отслеживают физические данные и посадку пассажира переднего сиденья. По физическим данным и посадке пассажира переднего сиденья система определения посадки пассажира устанавливает, нужно ли раскрывать переднюю подушку безопасности пассажира переднего сиденья.
Система определения посадки пассажира может не раскрыть переднюю подушку безопасности пассажира переднего сиденья, даже если передняя подушка безопасности водителя раскрылась. Это нормальное явление.

⚠ ВНИМАНИЕ

Не бейте по подушке сиденья переднего пассажира и не подвергайте ее сильным ударам. В противном случае может загореться предупреждающая лампа системы подушек безопасности, указывая на неисправность системы определения посадки пассажира переднего сиденья. В этом случае немедленно обратитесь к Вашему дилеру SUBARU.

⚠ ОСТОРОЖНО

Электрические устройства* могут повлиять на систему определения посадки пассажира, особенно в следующих условиях:

- **при размещении на сиденье переднего пассажира с подключением к розетке электропитания;**
- **при использовании передним пассажиром.**

***Например: сотовые телефоны, ноутбуки, портативные музыкальные плееры или электронные игры.**

Если при использовании электронных устройств в автомобиле возникает любая из приведенных ниже ситуаций, сначала попробуйте переместить устройство, чтобы избежать создания каких-либо помех.

- **Включается предупреждающая лампа системы подушек безопасности.**
- **Контрольные лампы включения и выключения передней подушки безопасности пассажира переднего сиденья работают беспорядочно.**

Если помехи сохраняются, прекратите использование устройства в автомобиле.

– ПРОДОЛЖЕНИЕ –

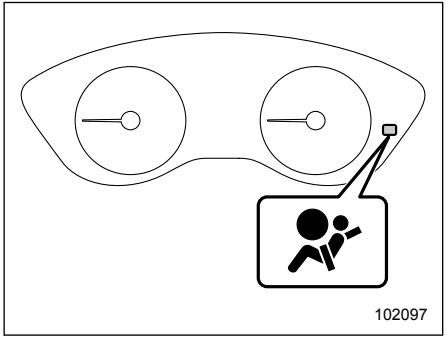

Предупреждающая лампа системы подушек безопасности

Если подушка сиденья переднего пассажира влажная, это может отрицательно повлиять на возможности системы определения посадки пассажира. Сотрите жидкость с сиденья, дайте сиденью высохнуть естественным образом, а затем проверьте предупреждающую лампу системы подушек безопасности.

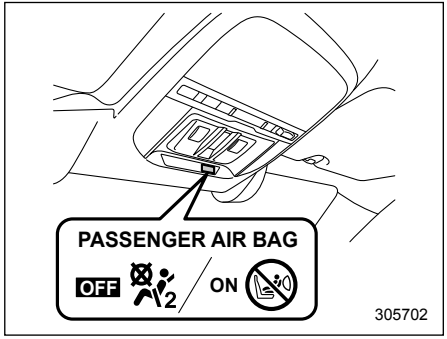

ON/: Контрольная лампа включения передней подушки безопасности пассажира переднего сиденья.

OFF/: Контрольная лампа выключения передней подушки безопасности пассажира переднего сиденья.

Если контрольные лампы включения и выключения передней подушки безопасности пассажира переднего сиденья не работают должным образом даже после высыхания сиденья переднего пассажира, не позволяйте никому садиться на сиденье переднего пассажира и выполните проверку системы определения посадки пассажира у Вашего дилера SUBARU.

Кроме того, если на сиденье переднего пассажира помещается багаж или электронные устройства, это может отрицательно повлиять на возможности системы определения посадки пассажира. Это может не позволить контрольным лампам включения и выключения передней подушки безопасности пассажира переднего сиденья сработать надлежащим образом. Убедитесь в правильности работы контрольных ламп.

Если контрольная лампа выключения гаснет, а контрольная лампа включения загорается, передняя подушка безопасности пассажира переднего сиденья может сработать при столкновении. Уберите багаж и электронные устройства с сиденья переднего пассажира.

▼ Передняя подушка безопасности сиденья пассажира для моделей с системой определения посадки пассажира

⚠ ОСТОРОЖНО

Соблюдайте следующие меры предосторожности. Их несоблюдение может не позволить передней подушке безопасности пассажира переднего сиденья сработать должным образом или вызвать отказ системы.

- **Не наносите сильных ударов по сиденью переднего пассажира, в частности ногой.**
- **Не позволяйте пассажирам заднего сиденья располагать ноги между спинкой и подушкой переднего сиденья.**
- **Не проливайте жидкости на сиденье переднего пассажира. В случае разлива жидкости немедленно вытрите ее.**
- **Не снимайте и не разбирайте сиденье переднего пассажира.**
- **Не устанавливайте никакие аксессуары (например, аудиоусилители), кроме оригинальных аксессуаров SUBARU или эквивалентных им, под сиденьем переднего пассажира.**
- **Не кладите ничего (обувь, зонты и т.д.) под сиденье переднего пассажира.**
- **Не кладите никакие предметы (книги и т.д.) вокруг сиденья переднего пассажира.**
- **Не используйте сиденье переднего пассажира со снятым подголовником.**
- **Выходя из автомобиля, не оставляйте никакие предметы на сиденье переднего пассажира, а также не оставляйте язычок ремня безопасности вставленным в пряжку.**
- **Не кладите острые предметы на сиденье, не прокалывайте обивку сиденья.**
- **Не размещайте магниты вблизи пряжки и натяжителя ремня безопасности.**
- **Для моделей с ручной регулировкой сиденья не используйте передние сиденья, если их продольное положение и наклон спинки сиденья не зафиксированы надежно. Если любое из этих положений не фиксируется надежно, повторите регулировку. Информация о процедуре регулировки приведена в разделе “Регулировка продольного положения сиденья” ☞1-5 и “Регулировка угла наклона спинки сиденья” ☞1-5.**

В случае неисправности датчика пряжки ремня безопасности и/или системы определения посадки пассажира включается предупреждающая лампа системы подушек безопасности. В случае включения предупреждающей лампы системы подушек безопасности мы рекомендуем Вам немедленно проверить систему у дилера SUBARU.
Если Ваш автомобиль подвергся удару, это может повлиять на правильность работы системы передней подушки безопасности пассажира переднего сиденья. В таких случаях мы рекомендуем Вам обратиться к Вашему дилеру SUBARU для проверки автомобиля. Не используйте сиденье переднего пассажира во время поездки к Вашему дилеру SUBARU или в иной сервисный центр.

ПРИМЕЧАНИЕ

Боковая подушка безопасности пассажира переднего сиденья и подушка-шторка безопасности не контролируются системой передней подушки безопасности.

▼ Контрольные лампы включения и выключения передней подушки безопасности пассажира (если установлены)

См. раздел “Контрольные лампы включения и выключения передней подушки безопасности пассажира переднего сиденья” ☞3-21.

– ПРОДОЛЖЕНИЕ –

▼ Условия, при которых передняя подушка безопасности пассажира не срабатывает (модели с системой определения посадки пассажира)

Передняя подушка безопасности пассажира не сработает, если выполняется любое из следующих условий применительно к сиденью переднего пассажира.

- Сиденье не занято.
- Сиденье оборудовано соответствующим детским удерживающим устройством, на котором находится ребенок. (См. приведенное ниже ПРЕДУПРЕЖДЕНИЕ.)
- Система проверяется после перевода выключателя зажигания в положение “ON”.
- Система определения посадки пассажира переднего сиденья неисправна.

⚠ ВНИМАНИЕ

НИКОГДА НЕ ПЕРЕВОЗИТЕ ДЕТЕЙ НА ПЕРЕДНЕМ ПАССАЖИРСКОМ СИДЕНЬЕ В ДЕТСКИХ КРЕСЛАХ БЕЗОПАСНОСТИ, ПРЕДНАЗНАЧЕННЫХ ДЛЯ ПЕРЕВОЗКИ ДЕТЕЙ ЛИЦОМ НАЗАД, ДАЖЕ ЕСЛИ ПЕРЕДНЯЯ ПОДУШКА БЕЗОПАСНОСТИ ПАССАЖИРА ОТКЛЮЧЕНА. Обязательно устанавливайте его на ЗАДНЕМ сиденье надлежащим образом. Кроме того, настоятельно рекомендуется устанавливать любые детские сиденья, предназначенные для перевозки детей лицом вперед, или дополнительные детские сиденья на ЗАДНЕМ сиденье, и даже если ребенок вырос из детского удерживающего устройства, он также должен сидеть на ЗАДНЕМ сиденье. Это связано с тем, что ребенок, сидящий на сиденье переднего пассажира, может погибнуть или получить серьезную травму при раскрытии передней подушки безопасности пассажира переднего сиденья. ЗАДНИЕ сиденья являются наиболее безопасным местом для детей.

⚠ ОСТОРОЖНО

Если сиденье переднего пассажира занято младенцем в соответствующем детском удерживающем устройстве, соблюдайте следующие меры предосторожности. Их несоблюдение может не позволить системе определения посадки пассажира сработать должным образом, в результате чего передняя подушка безопасности пассажира переднего сиденья сработает, даже если сиденье занято младенцем в детском удерживающем устройстве.

- **Не помещайте на сиденье никакие предметы (включая электронные устройства), кроме детского удерживающего устройства с младенцем.**
- **Не помещайте более одного младенца в детское удерживающее устройство.**

▽ **Если загорается контрольная лампа включения передней подушки безопасности пассажира, а контрольная лампа выключения передней подушки безопасности пассажира гаснет, даже если в детском удерживающем устройстве (включая дополнительное детское сиденье) находится младенец или маленький ребенок**

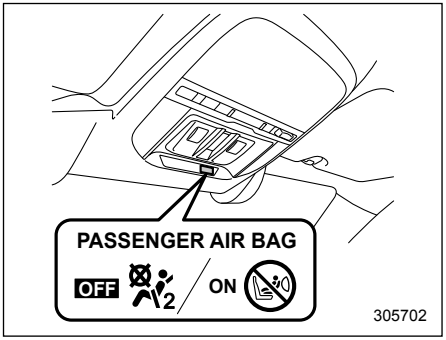

ON/: Контрольная лампа включения передней подушки безопасности пассажира переднего сиденья.

OFF/: Контрольная лампа выключения передней подушки безопасности пассажира переднего сиденья.

1. Переведите замок зажигания в положение “LOCK”/“OFF”.
2. Снимите детское удерживающее устройство с сиденья.
3. В соответствии с рекомендациями производителя детского удерживающего устройства, а также с процедурой установки детского удерживающего устройства, приведенной в разделе “Детские удерживающие устройства” ☞1-36, надлежащим образом установите детское удерживающее устройство.
4. Переведите выключатель зажигания в положение “ON” и убедитесь в том, что контрольная лампа включения передней подушки безопасности пассажира переднего сиденья гаснет, а контрольная лампа выключения загорается.

Если контрольная лампа включения продолжает гореть, а контрольная лампа выключения гаснет, предпримите следующие действия.

- Убедитесь в том, что на сиденье отсутствуют какие-либо предметы, кроме детского удерживающего устройства и ребенка в нем.
- Убедитесь в том, что продольное положение и положение спинки сиденья переднего пассажира надежно зафиксированы, подвигав сиденье вперед и назад (только модели с ручной регулировкой положения сиденья).

Если контрольная лампа включения продолжает гореть, а контрольная лампа выключения гаснет после выполнения описанных выше действий, переместите детское удерживающее устройство на заднее сиденье. В таких случаях мы рекомендуем Вам немедленно обратиться к Вашему дилеру SUBARU для проведения работ по диагностике.

ПРИМЕЧАНИЕ

Если на сиденье переднего пассажира сидит ребенок, выросший из детского удерживающего устройства, или небольшой взрослый человек, система передней подушки безопасности может активировать, а может и не активировать переднюю подушку безопасности пассажира переднего сиденья в зависимости от позы пассажира. Дети должны обязательно пристегиваться ремнем безопасности, независимо от того, включена ли подушка безопасности. Если передняя подушка безопасности пассажира переднего сиденья включается (контрольная лампа включения горит, а контрольная лампа выключения гаснет), предпримите следующие действия.

- **Убедитесь в том, что, помимо пассажира, на сиденье отсутствуют другие предметы.**

– ПРОДОЛЖЕНИЕ –

Если контрольная лампа включения продолжает гореть, а контрольная лампа выключения гаснет, несмотря на выполнение описанных выше действий, пересадите ребенка/небольшого взрослого человека на заднее сиденье. В таких случаях мы рекомендуем Вам немедленно обратиться к Вашему дилеру SUBARU для проведения работ по диагностике. Даже если система прошла дилерскую проверку, рекомендуется при последующих поездках всегда сажать ребенка/небольшого взрослого человека на заднее сиденье.

Дети, выросшие из детского удерживающего устройства, должны обязательно пристегиваться ремнем безопасности, независимо от того, включена ли подушка безопасности.

▼ Условия, при которых передняя подушка безопасности пассажира срабатывает (модели с системой определения посадки пассажира)

Передняя подушка безопасности пассажира сработает при ударе, если выполняется любое из следующих условий применительно к сиденью переднего пассажира.

- Сиденье занято взрослым человеком.
- На сиденье помещаются определенные предметы (например, емкость с водой).

⚠ ОСТОРОЖНО

Если сиденье переднего пассажира занято взрослым человеком, не помещайте ничего (обувь, зонты и т.д.) под сиденье переднего пассажира. Это может привести к отключению передней подушки безопасности пассажира переднего сиденья, несмотря на то, что сиденье занято взрослым человеком. Результатом может стать травма.

▽ Если загорается контрольная лампа выключения передней подушки безопасности пассажира, а контрольная лампа включения передней подушки безопасности пассажира гаснет, хотя сиденье переднего пассажира занято взрослым человеком

Это может быть вызвано неправильной посадкой взрослого человека на сиденье переднего пассажира.

1. Переведите замок зажигания в положение “LOCK”/“OFF”.
2. Попросите пассажира переднего сиденья сесть вертикально, прямо по центру подушки сиденья, правильно пристегнуть ремень безопасности, вытянуть ноги вперед и отрегулировать сиденье в крайнее заднее положение.
3. Переведите замок зажигания в положение “ON”.

Если контрольная лампа выключения продолжает гореть, а контрольная лампа включения гаснет, предпримите следующие действия.

1. Переведите замок зажигания в положение “LOCK”/“OFF”.
2. Убедитесь в том, что пассажир переднего сиденья не использует одеяло, подушку, чехол сиденья, подогреватель или массажер и т.д.

3. Если на пассажире переднего сиденья надето большое число слоев одежды, перед посадкой на сиденье необходимо снять лишние предметы одежды или сесть на заднее сиденье.
4. Переведите замок зажигания в положение “ON” и подождите 6 секунд, позволяя системе выполнить самодиагностику. При проведении проверки системы обе контрольные лампы гаснут на 2 секунды. После этого контрольная лампа включения должна загореться, а контрольная лампа выключения — остаться погасшей.

Если контрольная лампа выключения остается гореть, а контрольная лампа включения остается погасшей, попросите пассажира пересесть на заднее сиденье. В таких случаях мы рекомендуем Вам немедленно обратиться к Вашему дилеру SUBARU для проведения работ по диагностике.

■ Работа системы

⚠ ОСТОРОЖНО

Не прикасайтесь незащищенными руками к компонентам системы подушек безопасности сразу же после их срабатывания. В противном случае это может привести к ожогам, так как при срабатывании подушек безопасности эти компоненты могут сильно нагреться.

Подушки безопасности могут сработать только в том случае, если замок зажигания находится в положении “ON”.

При раскрытии подушек безопасности будет слышен резкий и довольно громкий шум нагнетаемого газа, а также выделится некоторое количество дыма. Это — нормальные явления при раскрытии подушки безопасности. Такой дым не является следствием какого-либо возгорания в автомобиле.

– ПРОДОЛЖЕНИЕ –

▼ Работа передней подушки безопасности

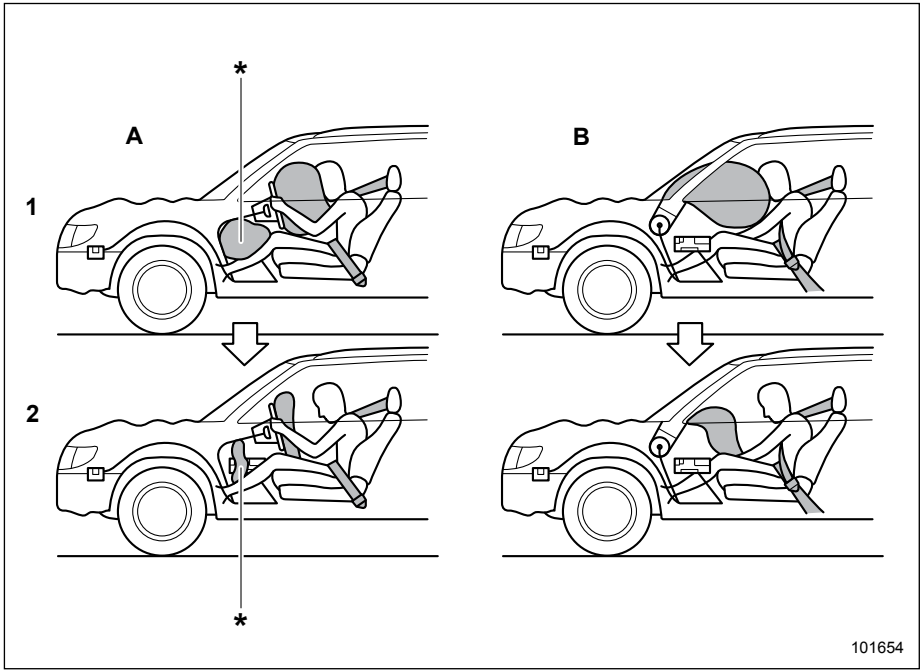

1) Сторона водителя.
2) Сторона пассажира переднего сиденья.
3) Подушки безопасности раскрываются, как только происходит столкновение.
4) После раскрытия подушки сразу начинают сдуваться, обеспечивая обзор водителю.

* Модели с подушкой безопасности для коленей.

Если при лобовом столкновении датчики лобового удара, расположенные с обеих сторон в передней части автомобиля, и датчик удара в блоке управления системы подушек безопасности фиксируют силу удара, превышающую заданную величину, то блок управления подает в модули передних подушек безопасности команду наполнить газом передние подушки безопасности. Оба модуля передних подушек безопасности вырабатывают газ, который мгновенно наполняет передние подушки безопасности водителя и пассажира переднего сиденья. Если автомобиль оснащен подушкой безопасности для коленей водителя, эта подушка также наполняется вместе с передними подушками безопасности.

После раскрытия подушки сразу начинают сдуваться, обеспечивая обзор водителю, и возможность контролировать автомобиль не теряется. Все операции, начиная с момента определения столкновения и заканчивая выпуском воздуха из подушек безопасности после их срабатывания, осуществляются быстрее, чем человек успевает моргнуть глазом.

Если автомобиль оборудован системой определения посадки пассажира переднего сиденья, система подушек безопасности определяет, занимает ли пассажир переднее сиденье. Если сиденье не занято, система не наполняет переднюю подушку безопасности пассажира переднего сиденья.

Конструкция передних подушек безопасности (а также подушки безопасности для коленей) предусматривает их срабатывание только при средних и сильных лобовых столкновениях. Их конструкция не предусматривает срабатывания подушек при большинстве слабых лобовых столкновений, потому что в этих случаях достаточная степень защиты обеспечивается одними ремнями безопасности. Кроме того, конструкция передних подушек безопасности не предусматривает их срабатывания при большинстве ударов сбоку или сзади, а также при большинстве случаев опрокидывания автомобиля, поскольку в этих ситуациях их срабатывание не обеспечит защиту водителя и пассажиров. Конструкция подушек безопасности предусматривает только одноразовое их срабатывание.

Раскрытие подушек безопасности зависит от силы удара в области салона автомобиля при столкновении. Величина этой силы зависит от типа столкновения, но при этом не находится в прямой зависимости от величины видимых повреждений автомобиля.

▽ В каких случаях срабатывание передних подушек безопасности наиболее вероятно?

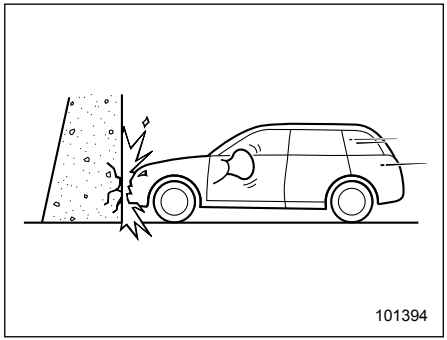

Передние подушки безопасности срабатывают при лобовом столкновении с толстой бетонной стеной при скорости автомобиля 20–30 км/ч или выше. Передние подушки безопасности будут срабатывать и при других лобовых столкновениях, характеризующихся аналогичными количественными и качественными показателями.

– ПРОДОЛЖЕНИЕ –

▽ Возможно ли срабатывание передних подушек безопасности в других случаях?

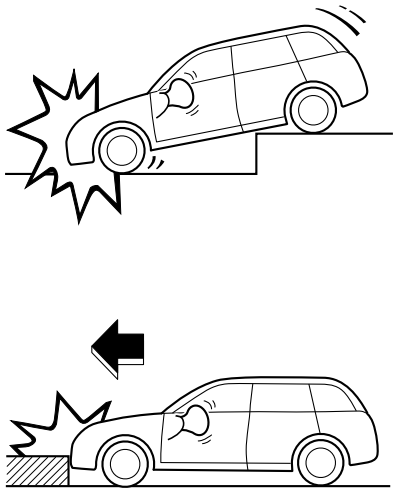

Передние подушки безопасности могут сработать при сильных ударах о поверхность дорожного покрытия, воспринимаемых ходовой частью автомобиля (попадание автомобиля в глубокий кювет или сильный удар о какое-либо препятствие на дороге, например о бордюрный камень).

▽ **В каких случаях вероятность срабатывания передних подушек безопасности очень мала?**

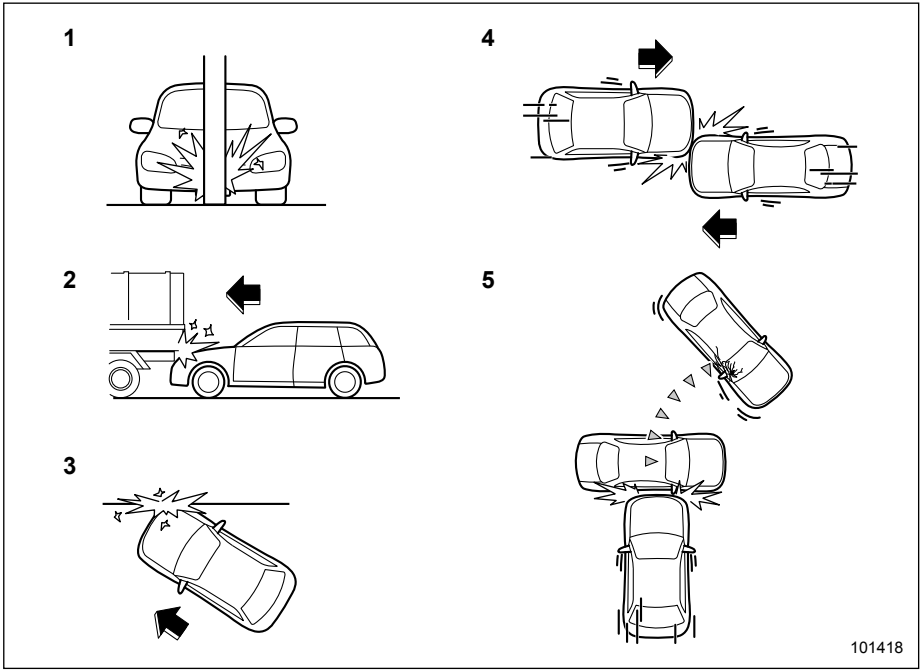

1) Столкновение автомобиля с таким объектом, как телеграфный столб или столб дорожного знака.
2) Попадание автомобиля под грузовую платформу грузовика.
3) Автомобиль подвергся косому лобовому столкновению со смещением относительно центра.
4) Автомобиль подвергся лобовому столкновению со смещением относительно центра.
5) Автомобиль столкнулся с объектом, который может двигаться или деформироваться, например с припаркованным автомобилем.

Существует множество типов столкновений, при которых передние подушки безопасности могут не сработать. При авариях, схожих с показанными на приведенном рисунке, передние подушки безопасности могут не сработать в зависимости от силы удара при аварии.

– ПРОДОЛЖЕНИЕ –

▽ В каких случаях передние подушки безопасности не сработают?

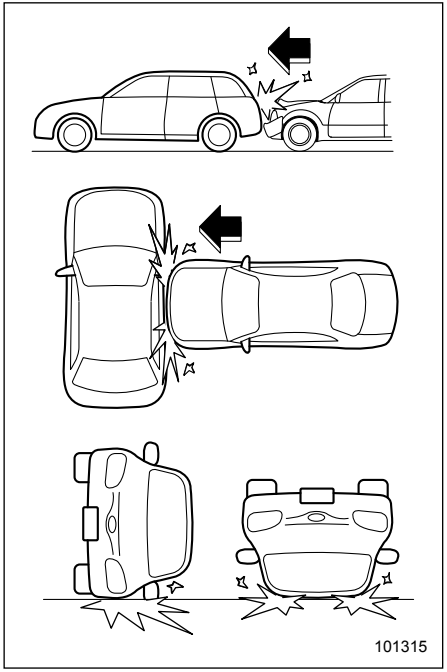

Конструкция передних подушек безопасности не предусматривает их срабатывания в большинстве случаев при ударах сбоку или сзади, при переворачивании автомобиля набок или на крышу, а также при лобовых столкновениях на малой скорости.

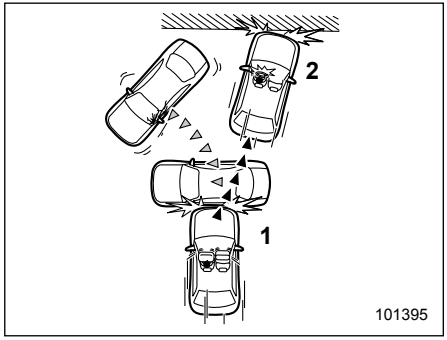

1) Первый удар.
2) Второй удар.

При аварии, в которой автомобиль получает больше одного удара, передние подушки безопасности срабатывают только один раз — после первого удара.

Пример: В случае последовательного двойного столкновения, сначала с другим автомобилем, а затем — с бетонной стеной, передние подушки безопасности сработают после первого удара, но не сработают после второго.

▼ Работа боковых подушек безопасности и подушек-шторок безопасности

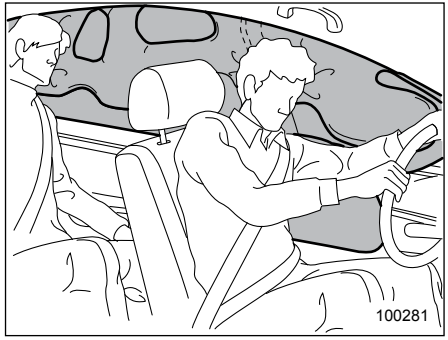

Модели, оборудованные боковыми подушками безопасности и подушками-шторками безопасности

Боковые подушки безопасности и подушки-шторки безопасности водителя и пассажира переднего сиденья имеют отдельные датчики удара, поэтому они срабатывают независимо друг от друга. В связи с этим при аварии они могут сработать не вместе. Кроме того, срабатывание боковых подушек безопасности и подушек-шторок безопасности происходит независимо от срабатывания передних подушек безопасности водителя и пассажира переднего сиде-

нья, расположенных в рулевом колесе и в панели приборов автомобиля.

Датчики удара, определяющие силу удара, расположены в следующих местах.
- В левой и правой средних стойках.
- В арках левого и правого задних колес.
- Под центральным задним сиденьем.

Передний датчик удара (все модели) и датчик опрокидывания (модели для РК) расположены внутри блока управления системой подушек безопасности, который находится под центральной частью панели приборов.

Если один из датчиков удара, расположенных в средних стойках, вместе с датчиком удара, расположенным под центральным задним сиденьем, зарегистрируют удар, сила которого превышает заданную величину, независимо от того, имеется ли такой же сигнал об ударе на соответствующем датчике удара арки заднего колеса, блок управления обеспечит раскрытие боковых подушек безопасности и подушек-шторок, находящихся на той стороне автомобиля, которая подверглась удару.

Если один из датчиков удара, расположенных в арках задних колес, вместе с датчиком удара, расположенным под центральным задним сиденьем, зарегистрируют удар, сила которого превышает заданную величину, блок управления обеспечит раскрытие только подушки-шторки на той стороне автомобиля, которая подверглась удару.

В моделях для РК, если датчик опрокидывания определяет опрокидывание автомобиля, блок управления раскрывает подушки-шторки безопасности с обеих сторон. Одновременно с этим срабатывают преднатяжители ремней безопасности сидений водителя и переднего пассажира.

После раскрытия боковые подушки безопасности сразу начинают сдуваться. Все операции, начиная с момента определения столкновения и заканчивая выпуском воздуха из боковой подушки безопасности после ее срабатывания, осуществляются быстрее, чем человек успевает моргнуть глазом. Подушка-шторка остается в надутом состоянии некоторое время после раскрытия, а затем медленно сдувается.

Боковая подушка безопасности и подушка-шторка срабатывают даже в том случае, когда сиденье, расположенное со стороны полученного удара, не занято.

Конструкция боковой подушки безопасности и подушки-шторки безопасности предусматривает их срабатывание только при средних и сильных боковых ударах. Их конструкция не предусматривает срабатывания при большинстве слабых боковых ударов. Кроме того, их конструкция не предусматривает срабатывания при большинстве ударов сзади или лобовых столкновений, поскольку в этих ситуациях срабатывание боковой подушки безопасности и подушки-шторки безопасности не обеспечит защиту водителя или пассажиров.

Конструкция боковых подушек безопасности и подушек-шторок безопасности предусматривает только одноразовое их срабатывание.

В моделях для РК по душки - шторки безопасности также спроектированы таким образом, чтобы раскрываться при очень сильном наклоне автомобиля, соответствующем опрокидыванию. Их конструкция не предусматривает срабатывания при меньшем наклоне.

Раскрытие боковой подушки безопасности и подушки-шторки безопасности зависит от силы удара в область салона автомобиля при боковом столкновении. Величина этой силы зависит от типа столкновения, но при этом не находится в пря-

– ПРОДОЛЖЕНИЕ –

мой зависимости от величины видимых повреждений автомобиля.

В моделях для РК в случае опроки - дывания с обеих сторон автомобиля между пассажирами и боковыми окнами раскрываются подушки-шторки безопасности, что дополняет действие ремней безопасности по смягчению удара по голове пассажира.

▽ В каких случаях срабатывание боковой подушки безопасности и подушки-шторки безопасности наиболее вероятно?

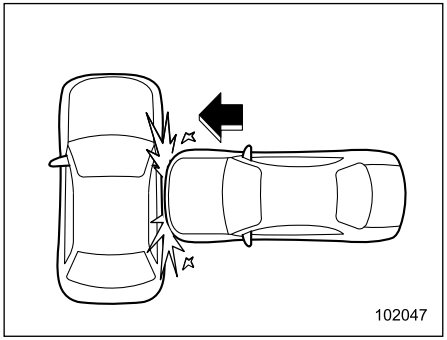

Боковая подушка безопасности и подушка-шторка безопасности срабатывают при сильном боковом ударе в область одного из передних сидений.

▽ В каких случаях срабатывание подушек-шторок безопасности наиболее вероятно? (Модели для РК)

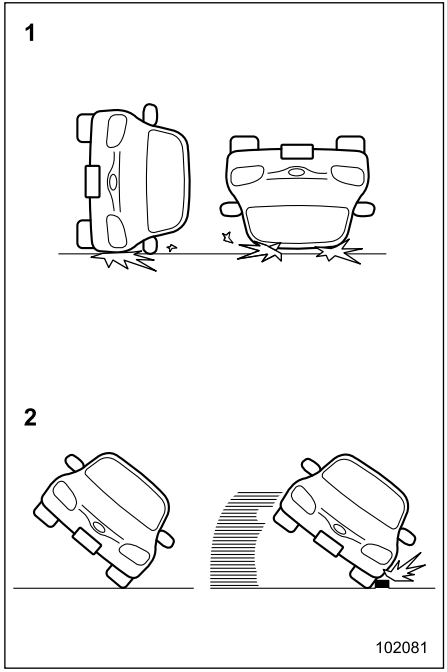

1) Автомобиль перевернулся на бок или на крышу.

2) Угол наклона автомобиля имеет пограничное значение или шины автомобиля при пробуксовке ударяются боковой поверхностью о бордюрный камень.

▽ **В каких случаях вероятность срабатывания боковых подушек безопасности очень мала?**

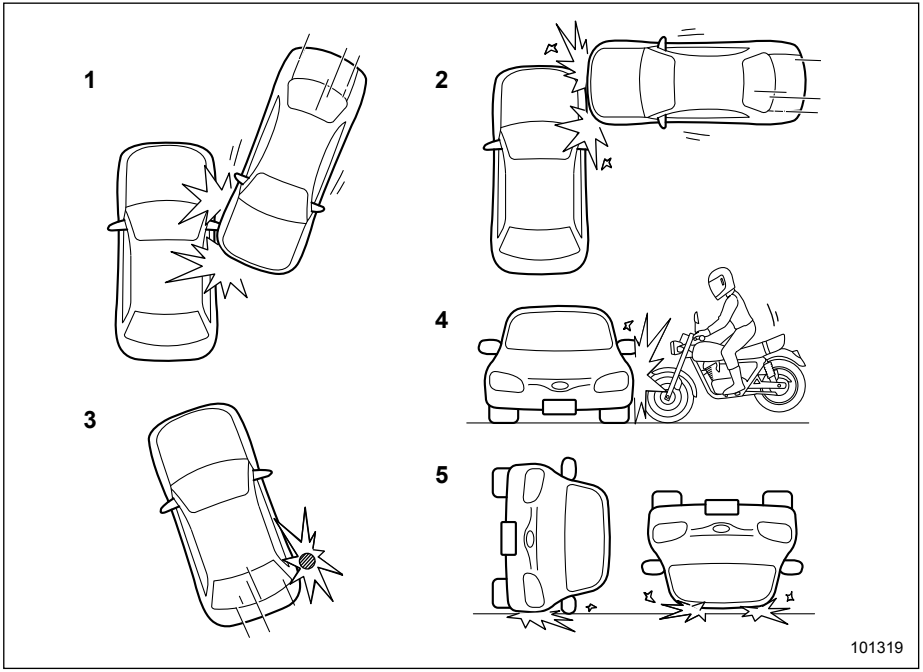

1) Автомобиль получил скользящий удар сбоку.
2) Автомобиль получил удар сбоку в область, находящуюся за пределами салона автомобиля.
3) Автомобиль столкнулся с телеграфным столбом или другим подобным объектом.
4) Автомобиль получил боковой удар от мотоцикла.
5) Автомобиль перевернулся на бок или на крышу.

Существует множество типов столкновений, при которых боковые подушки безопасности могут не сработать. При авариях, схожих с показанными на приведенном рисунке, боковые подушки безопасности могут не сработать в зависимости от силы удара при аварии.

– ПРОДОЛЖЕНИЕ –

▽ **В каких случаях вероятность срабатывания подушек-шторок безопасности очень мала?**

Кроме моделей для РК

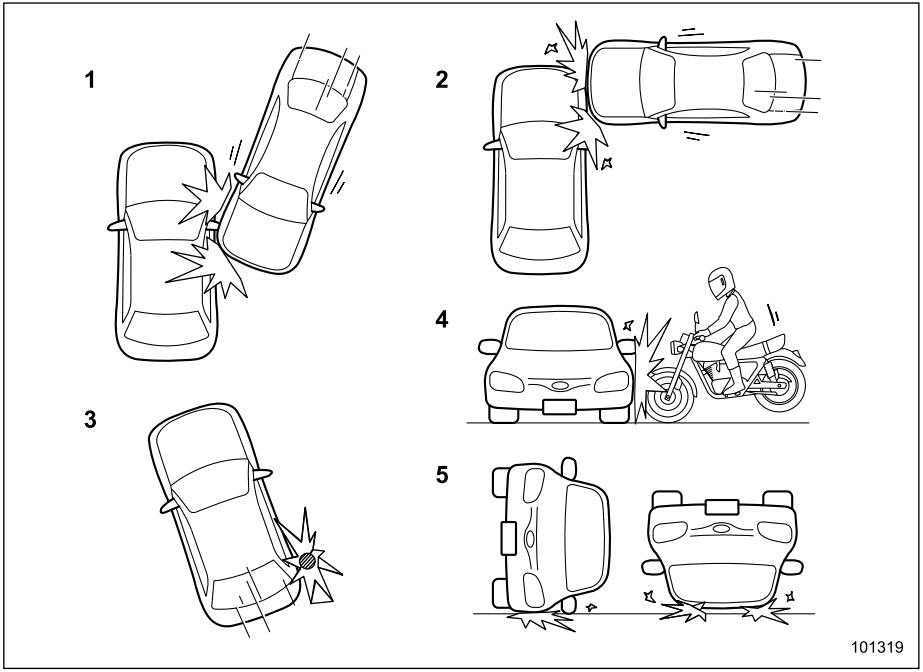

1) Автомобиль получил скользящий удар сбоку.
2) Автомобиль получил удар сбоку в область, находящуюся за пределами салона автомобиля.
3) Автомобиль столкнулся с телеграфным столбом или другим подобным объектом.
4) Автомобиль получил боковой удар от мотоцикла.
5) Автомобиль перевернулся на бок или на крышу.

Существует множество типов столкновений, при которых подушки-шторки безопасности могут не сработать. При авариях, схожих с показанными на приведенном рисунке, подушки-шторки безопасности могут не сработать в зависимости от силы удара при аварии.

Модели для РК

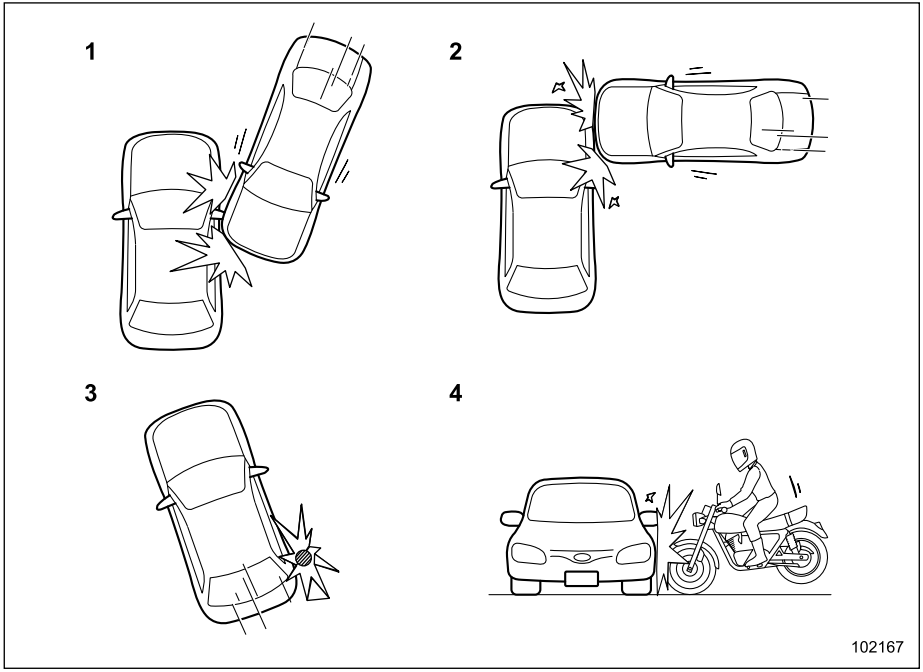

1) Автомобиль получил скользящий удар сбоку.
2) Автомобиль получил удар сбоку в область, находящуюся за пределами салона автомобиля.
3) Автомобиль столкнулся с телеграфным столбом или другим подобным объектом.
4) Автомобиль получил боковой удар от мотоцикла.

Существует множество типов столкновений, при которых подушки-шторки безопасности могут не сработать. При авариях, схожих с показанными на приведенном рисунке, подушки-шторки безопасности могут не сработать в зависимости от силы удара при аварии.

– ПРОДОЛЖЕНИЕ –

▽ В каких случаях боковая подушка безопасности и подушка-шторка безопасности не сработают?

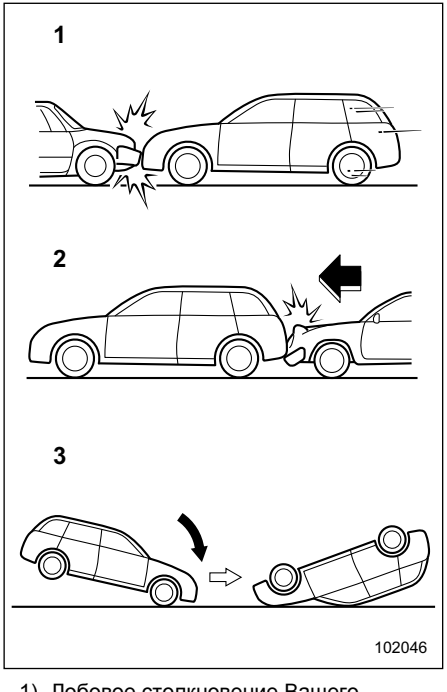

1) Лобовое столкновение Вашего автомобиля с другим автомобилем (как с движущимся, так и с неподвижным).
2) Автомобиль получил удар сзади.
3) Опрокидывание автомобиля в продольном направлении.

При авариях, схожих с показанными на приведенном рисунке, боковая подушка безопасности и подушка-шторка безопасности не должны сработать в большинстве случаев.

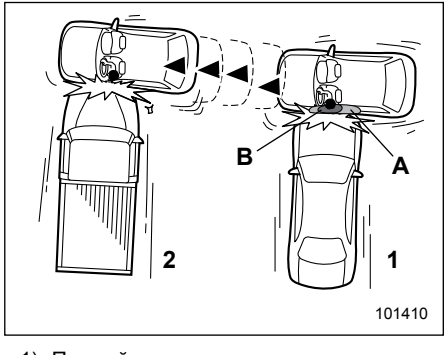

1) Первый удар.
2) Второй удар.
A) Подушки-шторки безопасности.
B) Боковые подушки безопасности.

При аварии, в которой автомобиль получил два и более боковых удара, боковая подушка безопасности и подушка-шторка безопасности сработают только один раз — после первого удара.

Пример: Авария, в которой автомобиль получил два боковых удара, сначала от одного автомобиля, а затем сразу же от другого и в ту же самую сторону. При этом боковая подушка безопасности и подушка-шторка безопасности сработают только после первого удара, а после второго — не сработают.

■ Контроль состояния системы подушек безопасности

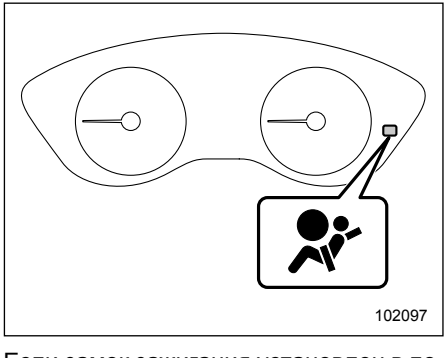

Если замок зажигания установлен в положение “ON”, диагностическая система непрерывно отслеживает готовность системы подушек безопасности (включая преднатяжители ремней безопасности передних сидений). О нор-

мальной работе системы свидетельствует включение предупреждающей лампы системы подушек безопасности примерно на 6 секунд после перевода замка зажигания в положение “ON”.

Лампа контролирует работу следующих компонентов.

- Передний датчик удара
  – Правая сторона.
  – Левая сторона.
- Блок управления системы подушек безопасности (включая датчик удара [все модели] и датчик опрокидывания [модели для РК]).
- Модули передних подушек безопасности.
  – Сторона водителя.
  – Сторона пассажира переднего сиденья.
- Модуль подушки безопасности для коленей водителя.
- Боковой датчик удара.
  – Правая средняя стойка.
  – Левая средняя стойка.
  – Правая передняя дверь
  – Левая передняя дверь
  – Арка правого заднего колеса.
  – Арка левого заднего колеса.
  – Под центральным задним сиденьем.
- Модуль бокового удара.
  – Сторона водителя.
  – Сторона пассажира переднего сиденья.
- Датчик системы определения посадки пассажира переднего сиденья (если установлена).
- Блок управления системой определения посадки пассажира переднего сиденья (если установлен).
- Датчик пряжки ремня безопасности сиденья переднего пассажира (если установлен).
- Модуль подушки-шторки безопасности.
  – Правая сторона.
  – Левая сторона.
- Преднатяжитель ремня безопасности и адаптивный ограничитель нагрузки.
  – Сторона водителя.
  – Сторона пассажира переднего сиденья.
- Преднатяжитель поясной лямки ремня безопасности.
  – Сторона пассажира переднего сиденья.
- Контрольные лампы включения и выключения передней подушки безопасности пассажира переднего сиденья.
- Вся соответствующая электропроводка.
- Датчик положения сиденья водителя.

⚠ ВНИМАНИЕ

Если характер работы предупреждающей лампы системы подушек безопасности соответствует любому из перечисленных ниже пунктов, это может свидетельствовать о неисправности системы преднатяжителей и/ или подушек безопасности. В таких случаях мы рекомендуем Вам немедленно обратиться к ближайшему дилеру SUBARU для проведения проверки системы. Если не провести проверку и необходимый ремонт, это может привести к неправильной работе преднатяжителей ремней безопасности или подушек безопасности, что, в свою очередь, сопряжено с повышенным риском получения травм. Например, подушки безопасности могут сработать при слабом лобовом столкновении или не сработать при сильном лобовом ударе.

- **Предупреждающая лампа мигает или мерцает.**
- **При переводе замка зажигания в положение “ON”предупреж - дающая лампа не загорается.**

– ПРОДОЛЖЕНИЕ –

- Предупреждающая лампа горит постоянно.
- Предупреждающая лампа горит при движении автомобиля.

■ Техническое обслуживание системы подушек безопасности

- Перед утилизацией модулей подушек безопасности или всего автомобиля, пострадавшего при аварии, мы рекомендуем Вам обратиться за консультацией к Вашему дилеру SUBARU.
- Конструкция подушек безопасности не предполагает проведения владельцем автомобиля работ по их техническому обслуживанию. Запрещается использование электрических тестеров на любых электрических цепях системы подушек безопасности. При необходимости проведения технического обслуживания подушек безопасности мы рекомендуем Вам обратиться за консультацией к ближайшему дилеру SUBARU.

Изменение конфигурации или отключение электропроводки системы может привести к случайному срабатыванию подушек безопасности или вывести систему из строя, что, в свою очередь, может привести к серьезным травмам.

⚠ ОСТОРОЖНО

При необходимости проведения работ по техническому обслуживанию или ремонту в перечисленных ниже зонах, мы рекомендуем Вам обратиться к официальному дилеру SUBARU. В указанных ниже зонах расположены блок управления системы подушек безопасности, датчики удара и модули подушек безопасности.

- Под центральной частью панели приборов.
- С обеих сторон в передней части автомобиля.
- Рулевое колесо, рулевая колонка и прилегающие участки.
- Нижняя часть рулевой колонки и прилегающие участки.
- Верхняя часть панели приборов перед пассажиром переднего сиденья и прилегающие участки.
- Передние сиденья и прилегающие участки (только для моделей, оборудованных боковыми подушками безопасности).
- В каждой средней стойке.
- На боковой части крыши с каждой стороны (от передней стойки до отметки на заднем сиденье) (только для моделей, оборудованных подушками-шторками).
- Между подушкой заднего сиденья и аркой заднего колеса с каждой стороны.
- Под центральным задним сиденьем (только для моделей, оборудованных боковыми подушками безопасности и подушками-шторками).

В случае срабатывания подушек безопасности мы рекомендуем Вам заменить элементы системы оригинальными запасными частями SUBARU, обратившись к официальному дилеру SUBARU.

ПРИМЕЧАНИЕ

В перечисленных ниже случаях мы рекомендуем Вам как можно скорее обратиться к Вашему дилеру SUBARU.

- **Передняя часть автомобиля была повреждена в аварии, причем передние подушки безопасности не сработали.**
- **На подушке рулевого колеса, на крышке передней подушки безопасности пассажира переднего сиденья или на любой из боковых сторон крыши (на участке от передней стойки до соответствующих меток над задними сиденьями) имеются царапины, трещины или иные повреждения.**

Кроме того, если Ваш автомобиль оборудован боковыми подушками безопасности и подушками-шторками безопасности, то в перечисленных ниже случаях мы также рекомендуем Вам как можно скорее обратиться к Вашему дилеру SUBARU.

- **После бокового удара в среднюю стойку, арку заднего колеса, задний подрамник или соседние с ними участки боковая подушка безопасности и подушка-шторка безопасности не сработали.**
- **Ткань или кожа на любой из спинок переднего сиденья порезана, протерта или имеет другие повреждения.**
- **Задняя часть автомобиля была повреждена в аварии.**

■ Меры предосторожности при переоборудовании автомобиля

⚠ ВНИМАНИЕ

Во избежание серьезных травм, которые могут быть причинены в результате случайного срабатывания системы подушек безопасности или выхода ее из строя, запрещается вносить изменения в конструкцию компонентов системы подушек безопасности или ее электропроводку.

Это включает в себя следующие модификации.

- **Установка нештатного рулевого колеса.**
- **Установка дополнительных элементов отделки панели приборов.**
- **Установка нештатных сидений.***
- **Замена тканевой или кожаной обивки сиденья.***
- **Натягивание дополнительной тканевой или кожаной обивки переднего сиденья.***
- **Установка микрофона системы громкой связи или других аксессуаров на передней, средней и задней стойках, ветровом стекле, боковых окнах, верхних ручках и других поверхностях салона, где они могут оказаться в зоне раскрытия подушек-шторок.**
- **Не рекомендуется устанавливать на какие-либо компоненты системы подушек безопасности, включая ее электропроводку, а также возле них дополнительное электрическое или электронное оборудование, например мобильные приемопередатчики. Это может нарушить нормальную работу системы подушек безопасности.**

***: Применимо к моделям с боковыми подушками безопасности и моделям с системой определения посадки пассажира.**

– ПРОДОЛЖЕНИЕ –

⚠ ОСТОРОЖНО

Не допускайте внесения перечисленных ниже изменений в конструкцию автомобиля. Подобные изменения могут нарушить нормальную работу системы подушек безопасности.

- **Монтаж в передней части автомобиля какого-либо оборудования (различного рода защитные решетки, лебедки, снегоочистительные устройства, трелевочные щиты и т.д.), которое не входит в число оригинального дополнительного оборудования SUBARU или не соответствует оригинальному дополнительному оборудованию SUBARU по качеству.**
- **Внесение изменений в систему подвески автомобиля или в конструкцию передней части автомобиля.**
- **Установка шины, размер и конструкция которой отличаются от указанной в табличке, расположенной на средней стойке со стороны водителя или указанной в настоящем руководстве для конкретных моделей автомобилей.**
- **Монтаж любого оборудования (боковых подножек, защиты порогов и т.д.) на боковые детали кузова автомобиля, кроме оригинального дополнительного оборудования SUBARU, специально предназначенного для использования с боковыми подушками безопасности, а также дополнительного оборудования других заводов-изготовителей, соответствующего по качеству оригинальному дополнительному оборудованию SUBARU и также предназначенного для использования в автомобилях с боковыми подушками безопасности (только для моделей, оснащенных боковыми подушками безопасности).**

Перед установкой любого дополнительного оборудования на Ваш автомобиль мы настоятельно рекомендуем Вам проконсультироваться у Вашего дилера SUBARU.

Ключи 2-3
Пластинка с номером ключа 2-3
Система дистанционного доступа с функцией запуска/остановки двигателя при помощи кнопки (если установлена) 2-4
Брелок дистанционного доступа 2-4
Меры предосторожности 2-5
Запирание и отпирание дверей при наличии брелока дистанционного доступа 2-9
Отпирание с помощью доступа по PIN-коду 2-13
Функция энергосбережения 2-15
Функция энергосбережения брелока дистанционного доступа 2-16
Отключение функций дистанционного доступа 2-16
Предупреждающие звуковые сигналы и лампы 2-19
Действия при сбоях в работе брелока дистанционного доступа 2-19
Замена элемента питания брелока дистанционного доступа 2-19
Иммобилайзер 2-19
Контрольная лампа иммобилайзера 2-20
Изготовление нового ключа 2-20
Система дистанционного управления замками дверей 2-20
Запирание дверей 2-22
Отпирание дверей 2-22
Автоматическое запирание замков дверей (модели без системы двойного запирания) 2-23
Отпирание дверцы багажного отсека 2-23
Открывание/закрывание окон передних дверей (кроме моделей для Австралии) 2-23
Замена элемента питания 2-24
Техническая информация 2-24
Дверные замки 2-24
Запирание и отпирание дверей снаружи 2-24
Запирание и отпирание дверей изнутри 2-25
Функция предотвращения запирания ключей (модели без системы двойного запирания) 2-26
Функция предотвращения разрядки аккумуляторной батареи 2-27
Система двойного запирания (если установлена) 2-28
Включение системы двойного запирания 2-28
Отключение системы двойного запирания 2-29
Действия в экстренных случаях 2-29
Действия в случае разрядки аккумуляторной батареи или элемента питания 2-30
Переустановка системы двойного запирания . 2-30
Функция блокировки отпирания дверей при помощи переключателя блокировки дверей (модели для Австралии) 2-30
Механизм блокировки дверей от детей 2-31
Окна 2-32
Работа электростеклоподъемников 2-33

Инициализация системы электростеклоподъемников (с функцией задержки отключения) 2-35
Дверца багажного отсека 2-35
Дверца багажного отсека, открываемая/закрываемая вручную (если установлена) 2-35
Электропривод дверцы багажного отсека (если установлен) 2-37
Люк в крыше (если установлен) 2-46
Переключатель люка 2-47
Функция предотвращения защемления 2-47
Солнцезащитная шторка 2-48

Ключи

ПРИМЕЧАНИЕ

Для моделей с системой дистанционного доступа с функцией запуска/остановки двигателя при помощи кнопки обратитесь к разделу “Система дистанционного доступа с функцией запуска/остановки двигателя при помощи кнопки” ☞2-4.

К автомобилю прилагаются следующие ключи.

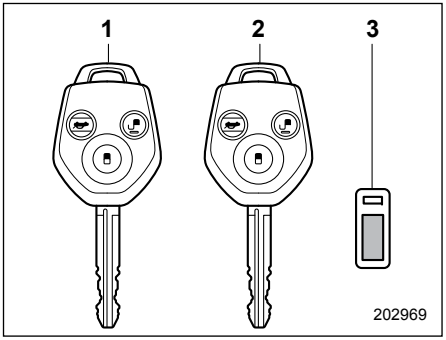

1) Универсальный ключ (основной).
2) Универсальный ключ (дополнительный).
3) Пластинка с номером ключа.

ПРИМЕЧАНИЕ

В зависимости от рынка сбыта, для которого предназначен Ваш автомобиль, он может иметь три универсальных ключа.

Все ключи могут использоваться для следующих замков.
- Замок зажигания.
- Дверь водителя.

ПРИМЕЧАНИЕ

Для управления перечисленными ниже функциями может использоваться система дистанционного управления замками дверей.
- **Запирание/отпирание дверей, дверцы багажного отсека и лючка топливозаправочной горловины**
- **Открывание/закрывание окон (кроме моделей для Австралии).**

За более подробной информацией обратитесь к разделу “Система дистанционного управления замками дверей” ☞2-20.

⚠ ОСТОРОЖНО

Не прикрепляйте ключ к большому брелоку или к связке с другими ключами. Если во время движения они будут биться о Ваши колени, то это может привести к повороту замка зажигания из положения “ON” в положение “ACC” или “LOCK”, а следовательно, к остановке двигателя.

■ Пластинка с номером ключа

Номер ключа выштампован на пластинке, крепящейся на связке ключей Вашего автомобиля. Вам следует переписать номер ключа и хранить эту запись в надежном месте вне автомобиля. Этот номер потребуется Вам для изготовления нового ключа при утрате оригинала или в том случае, когда ключ будет случайно заперт в автомобиле.

За более подробной информацией об изготовлении новых ключей обратитесь к разделу “Изготовление нового ключа” ☞2-20.

– ПРОДОЛЖЕНИЕ –

Система дистанционного доступа с функцией запуска/остановки двигателя при помощи кнопки (если установлена)

■ Брелок дистанционного доступа

К автомобилю прилагаются следующие брелоки дистанционного доступа.

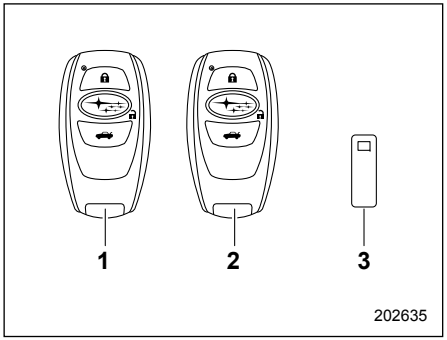

1) Брелок дистанционного доступа (основной).
2) Брелок дистанционного доступа (дополнительный).
3) Пластинка с номером ключа.

Система дистанционного доступа с функцией запуска/остановки двигателя при помощи кнопки позволяет Вам осуществлять следующие действия, при наличии брелока дистанционного доступа.

- Запирать и отпирать двери, включая дверцу багажного отсека и лючок топливозаправочной горловины. (См. раздел “Запирание и отпирание дверей при наличии брелока дистанционного доступа” ☞2-9).
- Запускать и останавливать двигатель (См. раздел “Запуск и остановка двигателя (модели с системой запуска/остановки двигателя при помощи кнопки)” ☞7-11).

ПРИМЕЧАНИЕ

- **Для управления перечисленными ниже функциями может использоваться система дистанционного управления замками дверей.**
  - **Запирание/отпирание дверей, дверцы багажного отсека и лючка топливозаправочной горловины.**
  - **Открывание/закрывание окон (кроме моделей для Австралии).**

За более подробной информацией обратитесь к разделу “Система дистанционного управления замками дверей” ☞2-20.

- **Храните пластинку с номером ключа, прилагаемую к брелоку дистанционного доступа, в надежном месте. Она необходима при проведении ремонта автомобиля, а также при регистрации дополнительных брелоков дистанционного доступа. За более подробной информацией обратитесь к разделу “Изготовление нового ключа” ☞2-20.**

В каждом брелоке дистанционного доступа закреплен аварийный ключ.

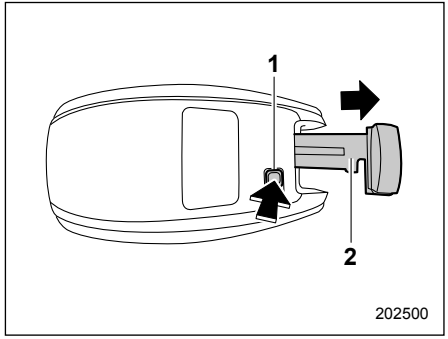

1) Кнопка фиксатора.
2) Аварийный ключ.

Нажмите кнопку фиксатора брелока дистанционного доступа, чтобы извлечь аварийный ключ.

Аварийный ключ используется для запирания и отпирания двери водителя.

■ Меры предосторожности

⚠ ВНИМАНИЕ

Если Вам имплантирован кардиостимулятор или дефибриллятор, не подходите к установленным на автомобиле передающим антеннам ближе, чем на 22 см.

Радиосигналы, излучаемые передающими антеннами автомобиля, могут негативным образом сказаться на работе имплантированных кардиостимуляторов и дефибрилляторов.

Если Вам имплантировано какое-либо другое электронное медицинское оборудование, не являющееся кардиостимулятором или дефибриллятором, то перед использованием системы дистанционного доступа с функцией запуска/остановки двигателя при помощи кнопки ознакомьтесь с приведенным ниже пунктом “Радиосигналы, использующиеся в системе дистанционного доступа с функцией запуска/остановки двигателя при помощи кнопки”, а также проконсультируйтесь с производителем конкретного электрического медицинского оборудования для получения более подробной информации. Радиосигналы, излучаемые передающими антеннами автомобиля, могут негативным образом сказаться на работе электронного медицинского оборудования.

Радиосигналы, использующиеся в системе дистанционного доступа с функцией запуска/остановки двигателя при помощи кнопки

- **Помимо радиосигналов, используемых в системе дистанционного управления замками дверей, в системе дистанционного доступа с функцией запуска/остановки двигателя при помощи кнопки используются радиосигналы следующей частоты*. Радиосигналы периодически излучаются антеннами, установленными на автомобиле в местах, показанных на приведенных ниже рисунках.**

  *** Частота радиосигналов: 134,2 кГц.**

– ПРОДОЛЖЕНИЕ –

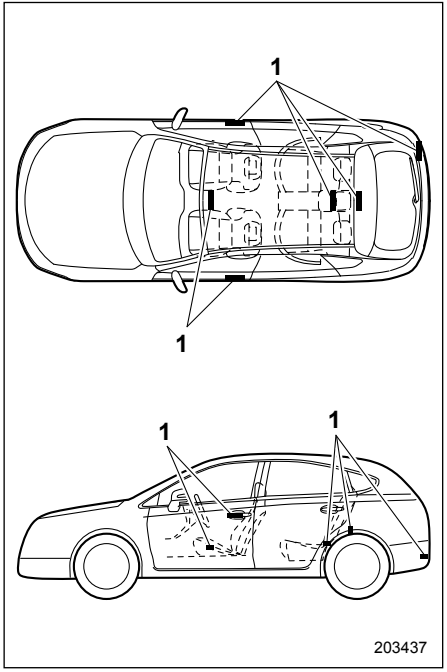

1) Антенна.

⚠ ОСТОРОЖНО

- **Никогда не оставляйте и не храните брелок дистанционного доступа внутри автомобиля или в радиусе 2 м вокруг автомобиля (например, в гараже). Брелок дистанционного доступа может быть заперт внутри автомобиля либо может произойти быстрая разрядка элемента питания ключа. Обратите внимание на то, что в некоторых случаях, в зависимости от местонахождения брелока дистанционного доступа, включение электропитания автомобиля при помощи кнопки запуска/остановки двигателя может стать невозможным.**
- **Брелок дистанционного доступа содержит электронные компоненты. Во избежание неисправностей соблюдайте следующие меры предосторожности.**
  - **Во избежание повреждени1 рекомендуется заменять элемент питания брелока дистанционного доступа у официального дилера SUBARU.**
  - **Не допускайте попадания на брелок дистанционного доступа влаги. Если на брелок дистанционного доступа попала влага, немедленно вытрите и просушите его.**
  - **Не допускайте сильных ударов по брелоку дистанционного доступа.**
  - **Не оставляйте брелок дистанционного доступа под воздействием прямых солнечных лучей или в других местах, где он может нагреться, например на панели приборов.**
  - **Не пытайтесь очистить брелок дистанционного доступа с помощью ультразвукового моечного агрегата.**
  - **Не оставляйте брелок дистанционного доступа в местах с повышенным уровнем влажности или запыленности.**
  - **Избегайте попадания брелока дистанционного доступа в зону воздействия источников магнитного поля.**

– Не оставляйте брелок дистанционного доступа возле персонального компьютера или бытовых электрических приборов.

– Не оставляйте брелок дистанционного доступа возле зарядного устройства для аккумуляторных батарей или любых электрических аксессуаров.

– Не наносите на окна металлическую краску и не крепите к окнам металлические предметы.

– Не используйте не оригинальные аксессуары или детали.

- Если уронить брелок дистанционного доступа, то может отсоединиться аварийный ключ. Будьте осторожны, чтобы не ослабить аварийный ключ.

- При полете на самолете не нажимайте кнопки на брелоке дистанционного доступа. При нажатии какой-либо кнопки на брелоке дистанционного доступа будут излучаться радиосигналы, которые могут негативно сказаться на работе систем самолета. Если брелок дистанционного доступа находится в сумке, примите меры, чтобы не допустить случайного нажатия кнопок.

ПРИМЕЧАНИЕ

- Установка включения/отключения функции дистанционного доступа может быть изменена. Более подробно процедура установки параметров описана в разделе “Отключение функций дистанционного доступа” ☞2-16.
- За более подробной информацией по порядку использования кнопки запуска/остановки двигателя при отключенной функции дистанционного доступа обратитесь к разделу “Брелок дистанционного доступа — действия при сбоях в работе брелока дистанционного доступа” ☞9-22.
- В системе дистанционного доступа с функцией запуска/остановки двигателя при помощи кнопки используются радиосигналы малой мощности. Состояние брелока дистанционного доступа и условия окружающей среды могут негативно влиять на обмен данными между брелоком дистанционного доступа и автомобилем при описанных ниже обстоятельствах. В таких случаях отпирание и запирание замков дверей автомобиля, а также запуск двигателя могут стать невозможными.

– Когда система используется вблизи устройства, излучающего сильные радиоволны, например, вблизи радиовещательной станции или линии электропередач.

– При использовании приборов, излучающих радиосигналы, например брелока дистанционного доступа или ключа с передатчиком дистанционного управления замками от другого автомобиля.

– Если Вы носите брелок дистанционного доступа Вашего автомобиля вместе с брелоком дистанционного доступа или пультом дистанционного управления замками дверей другого автомобиля.

– Если брелок дистанционного доступа находится рядом с обору-

– ПРОДОЛЖЕНИЕ –

дованием беспроводной связи, например рядом с сотовым телефоном.
– Если брелок дистанционного доступа находится рядом с металлическим предметом.
– Если к брелоку дистанционного доступа прикреплены металлические аксессуары.
– Если Вы носите брелок дистанционного доступа вместе с электронными приборами, например с ноутбуком.
– При разрядке элемента питания брелока дистанционного доступа.

- Брелок дистанционного доступа постоянно обменивается данными с автомобилем, и элемент питания ключа используется непрерывно. Срок службы элемента питания зависит от условий работы. Обычно он составляет 1–2 года. Если элемент питания полностью разрядился, замените его новым.
- При потере брелока дистанционного доступа рекомендуется произвести перерегистрацию всех оставшихся брелоков дистанционного доступа. Для перерегистрации брелока дистанционного доступа мы рекомендуем Вам обратиться к дилеру SUBARU.
- Для получения запасного брелока дистанционного доступа мы рекомендуем Вам обратиться к дилеру SUBARU.
- Для одного автомобиля может быть зарегистрировано до 7 брелоков дистанционного доступа.
- Не оставляйте брелок дистанционного доступа в таких местах салона автомобиля, как карманы дверей, панель приборов или в багажном отсеке. Вибрация может привести к повреждению брелока дистанционного доступа или самопроизвольному включению переключателей, что может привести к блокировке замков дверей автомобиля.
- Если аккумуляторная батарея автомобиля была разряжена или заменена, то для запуска двигателя может потребоваться инициализация системы замка блокировки рулевой колонки. В этом случае выполните следующую процедуру инициализации замка блокировки рулевой колонки.
  (1) Установите режим электропитания “OFF” при помощи кнопки запуска/остановки двигателя. За более подробной информацией обратитесь к разделу “Переключение режимов электропитания” ☞3-8.
  (2) Откройте и закройте дверь водителя.
  (3) Подождите примерно 10 секунд.

Когда рулевая колонка заблокируется, это будет свидетельствовать о завершении инициализации.

- Не оставляйте брелок дистанционного доступа в перечисленных ниже местах.
  – На панели приборов.
  – На полу автомобиля.
  – В отделении для перчаток.
  – В карманах дверей.
  – На заднем сиденье.
  – В багажном отсеке.

В противном случае могут возникнуть следующие ситуации.
– Брелок дистанционного доступа будет по ошибке заперт в автомобиле.
– Будет выдан ошибочный предупреждающий сигнал, несмотря на то, что фактически неисправность не возникает.
– При возникновении любой неисправности предупреждающий сигнал выдан не будет.

■ Запирание и отпирание дверей при наличии брелока дистанционного доступа

Если брелок дистанционного доступа находится в зоне действия, запирание/отпирание дверей, дверцы багажного отсека и лючка топливозаправочной горловины можно осуществить простым касанием ручки двери.

ПРИМЕЧАНИЕ

Автомобиль также можно запереть/отпереть при помощи системы дистанционного управления замками дверей. За более подробной информацией обратитесь к разделу “Система дистанционного управления замками дверей” ☞2-20.

▼ Зоны действия

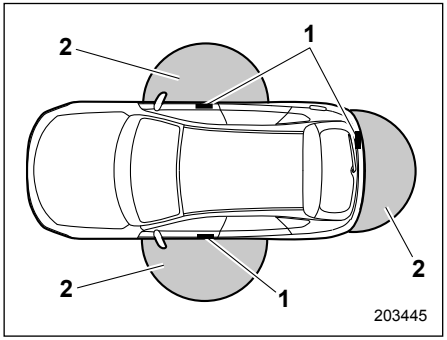

1) Антенна.
2) Зона действия (примерно 40 – 80 см).

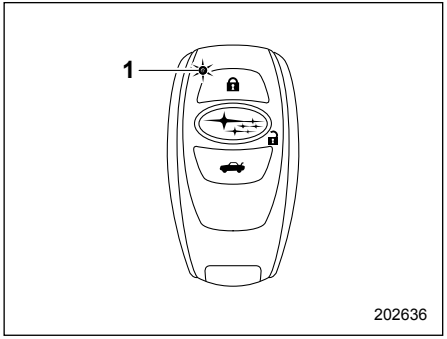

1) Светодиодный индикатор.

Когда брелок дистанционного доступа находится в зоне действия функции запирания/отпирания одной из передних дверей, светодиодный индикатор брелока дистанционного доступа мигает. Когда функция дистанционного доступа отключена, то светодиодный индикатор не мигает, пока не нажата какая-либо из кнопок на брелоке дистанционного доступа.

ПРИМЕЧАНИЕ

- **Если брелок дистанционного доступа подносится слишком близко к кузову автомобиля, то функция дистанционного доступа может работать неправильно. Если наблюдается подобная неправильная работа, отойдите дальше от автомобиля и вновь повторите операцию.**
- **Неправильная работа функции дистанционного доступа возможна также в том случае, когда брелок дистанционного доступа находится в зоне действия функции дистанционного доступа, но либо у самой поверхности земли, либо слишком высоко над ее поверхностью.**
- **Когда брелок дистанционного доступа находится в зоне действия функции дистанционного доступа, то воспользоваться этой функцией может не только тот, у кого на-**

– ПРОДОЛЖЕНИЕ –

ходится брелок дистанционного доступа, но и любой человек. Обратите внимание на то, что запирание и отпирание замков дверей возможно лишь при помощи той ручки двери, датчика запирания дверей, кнопки открывания дверцы багажного отсека и задней кнопки запирания дверей, в зоне действия которой находится брелок дистанционного доступа.

- **Если брелок дистанционного доступа находится внутри автомобиля, то запирание дверей, дверцы багажного отсека и лючка топливозаправочной горловины при помощи функции дистанционного доступа невозможно. Вместе с тем, в зависимости от состояния брелока дистанционного доступа и условий окружающей среды, запирание брелока дистанционного доступа внутри автомобиля все же возможно. Перед запиранием замков убедитесь в том, что брелок дистанционного доступа у Вас при себе.**
- **Когда элемент питания брелока дистанционного доступа разрядился или когда ключ дистанционного доступа работает в зоне сильных помех или сильных радиосигналов (например, возле антенной мачты, электростанции, радиовещательной или телевизионной станции, большого дисплея, аэропорта, электрического дорожного знака или в зоне использования беспроводного оборудования), а также при разговоре по сотовому телефону, зоны действия функции дистанционного доступа могут сокращаться или функция может перестать работать. В таких случаях выполните процедуру, описанную в разделе “Отпирание и запирание дверей” ☞9-22.**
- **Если брелок дистанционного доступа остается в зоне действия, то при мойке автомобиля или попадании на ручку двери значительного количества воды двери могут запереться или отпереться.**

▼ Порядок запирания и отпирания

Имея при себе брелок дистанционного доступа Вы можете выполнить следующие операции.

- Запирание и отпирание дверей.
- Запирание и отпирание дверцы багажного отсека.

ПРИМЕЧАНИЕ

- **Запереть двери, дверцу багажного отсека и лючок топливозаправочной горловины при помощи функции дистанционного доступа невозможно, если кнопкой запуска/остановки двигателя установлен режим зажигания “ACC” или “ON”. См. раздел “Переключение режимов электропитания” ☞3-8.**
- **Если за ручку двери взяться в перчатках, то замок двери может не отпереться.**
- **Если повторно коснуться датчика запирания дверей три раза или более, система будет игнорировать операции датчика.**
- **Если выполнить процедуру запирания слишком быстро, запирание может быть неполным. После запирания дверей мы рекомендуем потянуть за ручку ЗАДНЕЙ двери, чтобы убедиться в том, что двери заперты.**
- **После запирания дверей, включая дверцу багажного отсека, при помощи функции дистанционного доступа в течение 3 секунд невозможно отпереть двери, включая дверцу багажного отсека, при помощи функции дистанционного доступа.**
- **Если открыта одна из дверей автомобиля, включая дверцу багажного отсека и лючок топливозапра-**

вочной горловины, то они не могут быть заперты.

- **Если любая из дверей (или дверца багажного отсека) закрыта не до конца, лампы аварийной световой сигнализации мигнут пять раз (для моделей с системой дистанционного доступа с функцией запуска/остановки двигателя при помощи кнопки также пять раз прозвучит внешняя предупреждающая звуковая сигнализация), предупреждая Вас, что двери (или дверца багажного отсека) не закрыты должным образом.**
- **При запирании дверей автомобиля убедитесь в том, что брелок дистанционного доступа находится при Вас, чтобы не допустить его запирания внутри автомобиля.**
- **Настройки работы аварийной световой сигнализации можно изменить у дилера SUBARU. За более подробной информацией мы рекомендуем Вам обратиться к Вашему дилеру SUBARU. Кроме того, для моделей с дисплеем комбинации приборов (цветным жидкокристаллическим дисплеем) настройки работы аварийной световой сигнализации можно изменить при помощи дисплея комбинации приборов (цветного жидкокристаллического дисплея). За более подробной информацией обратитесь к разделу “Vehicle Setting (Настройки автомобиля)” ☞3-57.**

▽ Запирание при помощи датчика запирания дверей

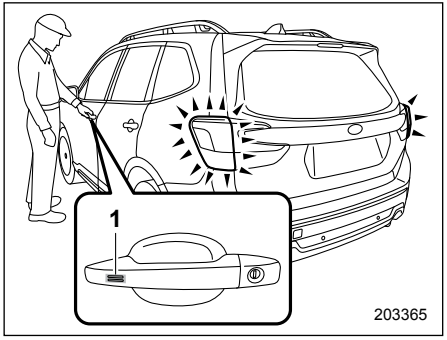

1) Датчик запирания двери.

Имея при себе брелок дистанционного доступа, закройте все двери, включая дверцу багажного отсека, и коснитесь датчика запирания дверей, расположенного на наружной ручке двери. Запираются все двери, дверца багажного отсека и лючок топливозаправочной горловины. При этом лампы аварийной световой сигнализации мигнут один раз.

▽ Запирание при помощи задней кнопки запирания дверей

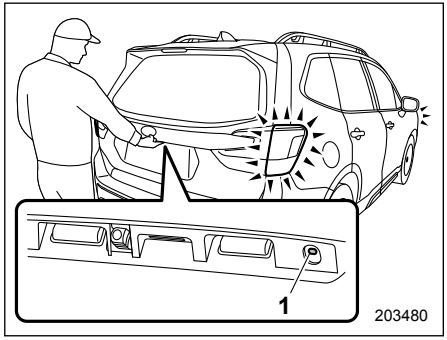

1) Задняя кнопка запирания дверей.

Имея при себе брелок дистанционного доступа, закройте все двери, включая дверцу багажного отсека, и нажмите заднюю кнопку запирания дверей. Это приведет к запиранию всех дверей, дверцы багажного отсека и лючка топливозаправочной горловины. При этом лампы аварийной световой сигнализации мигнут один раз.

– ПРОДОЛЖЕНИЕ –

▽ Запирание при помощи кнопки запирания дверей и электропривода дверцы багажного отсека

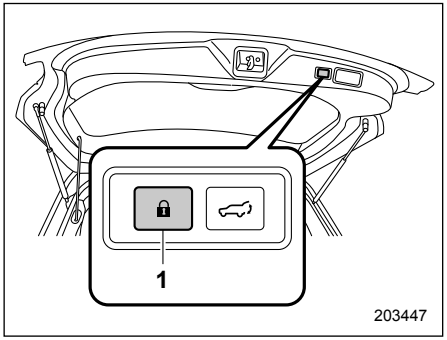

1) Кнопка запирания дверей и электропривода дверцы багажного отсека.

Имея при себе брелок дистанционного доступа, закройте все двери и нажмите кнопку запирания дверей и электропривода дверцы багажного отсека. Дверца багажного отсека закроется автоматически, при этом будут заперты все двери, включая дверцу багажного отсека и лючок топливозаправочной горловины. При этом лампы аварийной световой сигнализации мигнут один раз.

▽ Отпирание дверей

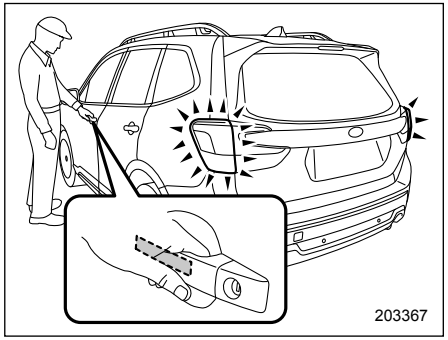

Имея при себе брелок дистанционного доступа, возьмитесь за ручку двери.

- **Модели без системы двойного запирания**

Отпираются все двери, дверца багажного отсека и лючок топливозаправочной горловины. При этом дважды мигнут лампы аварийной световой сигнализации.

- **Модели с системой двойного запирания**
  - Ручка двери водителя: отопрется только дверь водителя и лючок топливозаправочной горловины.
  - Ручка двери переднего пассажира: отопрутся все двери, включая дверцу багажного отсека.

При этом дважды мигнут лампы аварийной световой сигнализации.

▽ Открывание дверцы багажного отсека

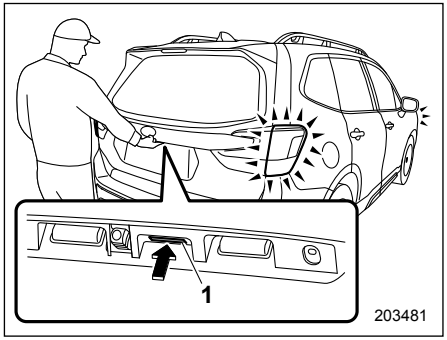

1) Кнопка открывания дверцы багажного отсека.

Имея при себе брелок дистанционного доступа, нажмите кнопку открывания дверцы багажного отсека.

- **Модели без системы двойного запирания**

Это приведет к отпиранию дверцы багажного отсека, всех дверей автомобиля и лючка топливозаправочной горловины, при этом дверца багажного отсека будет открыта. При этом дважды

мигнут лампы аварийной световой сигнализации.

- **Модели с системой двойного запирания**

Отопрется и откроется только дверца багажного отсека. При этом дважды мигнут лампы аварийной световой сигнализации.

▼ **Функция выборочного отпирания дверей (если предусмотрена)**

Отпираемые двери можно выбрать. Возможны следующие настройки.

- **Включено**

Отопрется только дверь водителя или дверца багажного отсека.

- **Выключено**

Отпираются все двери, включая дверцу багажного отсека.

ПРИМЕЧАНИЕ

- **Данную настройку можно изменить у дилера SUBARU.**
- **В целях безопасности проверьте, какое значение установлено для функции — “включено” или “выключено”.**

▼ **Автоматическое запирание замков дверей (модели без системы двойного запирания)**

Если ни одна из дверей автомобиля или дверца багажного отсека не открывается в течение 30 секунд после отпирания, они снова автоматически запираются.

Установку включения/отключения данной функции, а также время до срабатывания функции автоматического запирания замков дверей можно изменить у дилера SUBARU. За более подробной информацией мы рекомендуем Вам обратиться к дилеру SUBARU.

Для моделей с дисплеем комбинации приборов (цветным жидкокристаллическим дисплеем) настройки и временной интервал можно изменить при помощи дисплея комбинации приборов (цветного жидкокристаллического дисплея). За более подробной информацией обратитесь к разделу “Vehicle Setting (Настройки автомобиля)” ☞3-57.

■ Отпирание с помощью доступа по PIN-коду

Когда все двери заперты, включая дверцу багажного отсека, Вы можете отпереть двери (включая дверцу багажного отсека и лючок топливозаправочной горловины) без ключа, нажав заднюю кнопку запирания дверей.

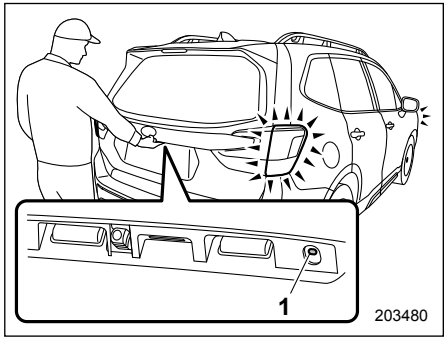

1) Задняя кнопка запирания дверей.

ПРИМЕЧАНИЕ

Доступ по PIN-коду может помочь, если брелок дистанционного доступа случайно оставлен в автомобиле. Рекомендуется регистрировать 5-ти значный код безопасности (PIN-код).

– ПРОДОЛЖЕНИЕ –

▼ Регистрация PIN-кода

Шаг		Операция	Время после предыдущего шага
1		Выключите зажигание.	–
2		Закройте все двери (включая дверцу багажного отсека).	–
3		Нажмите и удерживайте кнопку “🔒” на брелоке дистанционного доступа, при этом нажмите и удерживайте заднюю кнопку запирания дверей до появления звукового сигнала.	–
4		Нажмите и удерживайте кнопку “🔓” на брелоке дистанционного доступа до появления звукового сигнала.	В течении 30 секунд
5		PIN-код вводится с помощью задней кнопки запирания дверей в течение 30 секунд после появления звукового сигнала на шаге 4. Например, чтобы зарегистрировать комбинацию “32468” в качестве PIN-кода, выполните следующую процедуру.	В течении 30 секунд
	(1)	Нажмите кнопку три раза.	
	(2)	После однократного срабатывания звукового сигнала нажмите кнопку два раза.	
	(3)	После однократного срабатывания звукового сигнала нажмите кнопку четыре раза.	
	(4)	После однократного срабатывания звукового сигнала (“динь”) нажмите кнопку шесть раз.	
	(5)	После однократного срабатывания звукового сигнала (“динь”) нажмите кнопку восемь раза.	
6		После того как звуковой сигнал начнет звучать периодически, выполните шаг 5 повторно в течение примерно 30 секунд.	–
7		Все двери отопрутся и запрутся. Затем PIN-код будет зарегистрирован.	–

ПРИМЕЧАНИЕ

Нажмите кнопку “🔒” в течение 30 секунд после шага 6, чтобы завершить режим подготовки и перейти к этапу регистрации. Если кнопка “🔒” не будет нажата в течение 30 секунд после шага 6, регистрация PIN-кода будет отменена.

ПРИМЕЧАНИЕ

- **Для ввода цифры “0” нажмите заднюю кнопку запирания дверей десять раз.**
- **Для защиты Вашего автомобиля от угона чаще меняйте PIN-код.**
- **Если Вы передавали Ваш автомобиль другому лицу, убедитесь в том, что PIN-код не был изменен или удален. Если PIN-код был изменен или удален, зарегистрируйте новый PIN-код.**
- **Если Вы сделали ошибку во время процедуры регистрации, нажмите кнопку “🔒” или “🚗” на брелоке дистанционного доступа. Затем начните заново процедуру, описанную в разделе “Подготовка к регистрации PIN-кода”.**
- **Для защиты Вашего автомобиля от угона Вы не можете зарегистрировать строку из пяти одинаковых цифр, например “00000”, а также “12345”, в качестве PIN-кода.**
- **Не регистрируйте в качестве PIN-кода номерной знак Вашего автомобиля, а также простые номера, например “11122” или “12121”. Это повысит риск угона автомобиля.**
- **Если Вы попробуете зарегистрировать число “22222”, зарегистрированный PIN-код будет удален. Вы не сможете отпереть двери с помощью доступа по PIN-коду, пока не будет зарегистрирован новый код.**
- **После регистрации нового PIN-кода убедитесь в том, что Вы можете отпереть двери с его помощью.**
- **PIN-код не может быть удален, если функция дистанционного доступа отключена при помощи брелока дистанционного доступа.**
- **Регистрируйте PIN-код в следующих случаях:**
  – если Вы забыли PIN-код;
  – если Вы хотите изменить PIN-код.

▼ Отпирание

Выполните действия с (1) по (5) шага 5, описанные в разделе “Регистрация PIN-кода”.

ПРИМЕЧАНИЕ

- **В следующих случаях отпереть двери с помощью доступа по PIN-коду невозможно:**
  – если брелок дистанционного доступа находится в зоне действия;
  – если замок зажигания находится в положении “ACC” или “ON”.
- **Если Вы сделали ошибку во время процедуры отпирания дверей, начните процедуру отпирания заново, подождав 5 секунд или более.**
- **Для защиты Вашего автомобиля от угона в случае ввода неправильного PIN-кода в течение 5 раз подряд сработает звуковая сигнализация. Если это произошло, Вы не сможете отпереть двери при помощи доступа по PIN-коду в течение 5 минут.**

■ Функция энергосбережения

В целях предотвращения разрядки элемента питания брелока дистанционного доступа и аккумуляторной батареи автомобиля функция дистанционного доступа отключается в следующих случаях.

Случай 1. Если все двери автомобиля заперты, а функция дистанционного доступа и система дистанционного управления замками дверей не использовались в течение 2 недель и более.

– ПРОДОЛЖЕНИЕ –

Для восстановления функции дистанционного доступа выполните одно из следующих действий:
- Отоприте двери любым способом, кроме касания ручки двери пассажира переднего сиденья.
- Заприте двери.
- Откройте двери, а затем закройте ее.

Случай 2. Если все двери автомобиля заперты, а брелок дистанционного доступа находится в зоне действия системы дистанционного доступа в течение 10 минут и более.

Для восстановления функции дистанционного доступа выполните одно из следующих действий:
- Отоприте двери, взявшись за ручку двери.
- Отоприте двери, нажав кнопку открывания дверцы багажного отсека.
- Заприте двери, коснувшись датчика запирания дверей.
- Заприте или отоприте двери при помощи системы дистанционного управления замками дверей.
- Заприте или отоприте двери при помощи переключателя блокировки дверей.
- Откройте одну из передних дверей.

■ Функция энергосбережения брелока дистанционного доступа

Данная функция прекращает прием сигналов брелоком дистанционного доступа и помогает снизить до минимума расход элемента питания брелока дистанционного доступа.

1. Дважды нажмите кнопку “🔓”, удерживая кнопку “🔒”.

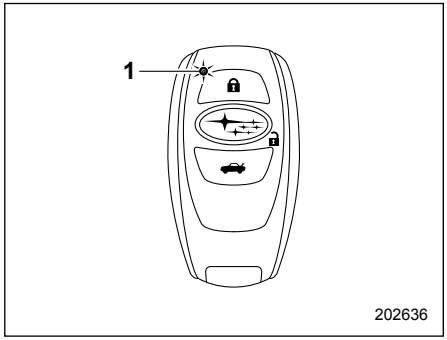

1) Светодиодный индикатор.

2. Убедитесь в том, что светодиодный индикатор мигнул 4 раза, уведомляя о завершении настройки.
   Если брелок дистанционного доступа находится в режиме энергосбережения, функции системы дистанционного доступа и запуска двигателя при помощи кнопки будут недоступны.
   Для выхода из режима энергосбережения нажмите одну из кнопок на брелоке дистанционного доступа.

■ Отключение функций дистанционного доступа

⚠ ВНИМАНИЕ

Если Вам имплантирован кардиостимулятор или дефибриллятор, отключите функции дистанционного доступа на двери водителя. В противном случае радиосигналы, излучаемые антенной передатчика, могут негативным образом сказаться на работе имплантированных кардиостимуляторов и дефибрилляторов.

Если предполагается, что автомобиль не будет использоваться в течение длительного периода времени, а также в тех случаях, когда Вы предпочитаете не пользоваться функцией дистанционного доступа, то функции дистанционного доступа могут быть отключены.

ПРИМЕЧАНИЕ

- **Функции запирания и отпирания при помощи системы дистанционного управления замками дверей не отключаются.**
- **Для запуска двигателя после отключения функций дистанционного доступа, выполните процедуру, описанную в разделе “Запуск двигателя” ☞9-23.**

▼ Отключение функций

▽ При помощи брелока дистанционного доступа

Если у Вас имеется зарегистрированный PIN-код для доступа по PIN-коду, Вы можете отключить функции дистанционного доступа с помощью брелока дистанционного доступа. Подробная информация о регистрации PIN-кода приведена в разделе “Отпирание с помощью доступа по PIN-коду” ☞2-13.

1. Откройте дверь водителя.
2. Переведите рычаг блокировки двери в положение блокировки.

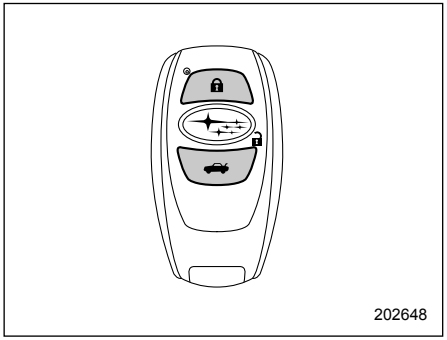

3. Нажмите и удерживайте одновременно кнопку “🔒” и кнопку “🚗” на брелоке дистанционного управления в течение 5 секунд.

Прозвучит звуковой сигнал и функция будет отключена.

▽ При помощи двери водителя

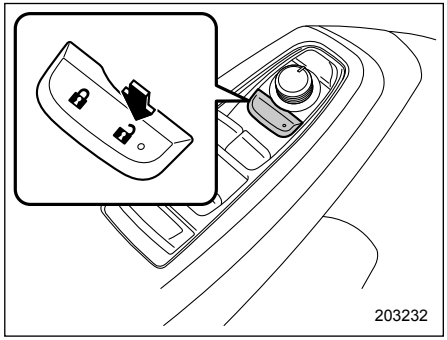

– ПРОДОЛЖЕНИЕ –

Шаг	Операция	Время после предыдущего шага	Состояние двери водителя
1	Сядьте на сиденье водителя и закройте дверь.	–	Закрыто
2	Нажмите на сторону “🔓” переключателя блокировки дверей.	–	Закрыто
3	Откройте дверь водителя.	В течении 5 секунд	Закрыто→Открыто
4	Нажмите кнопку “🔒” переключателя блокировки дверей.	В течении 5 секунд	Открыто
5	Дважды закройте и откройте дверь водителя.	В течении 10 секунд	Открыто→Закрыто→Открыто→ Закрыто→Открыто
6	При открытой двери дважды нажмите на сторону “🔓” переключателя блокировки дверей.	В течении 10 секунд	Открыто
7	Один раз закройте и откройте дверь водителя.	В течении 10 секунд	Открыто→Закрыто→Открыто
8	Закройте дверь.	В течении 5 секунд	Открыто→Закрыто

Прозвучит звуковой сигнал и функции будут отключены.

ПРИМЕЧАНИЕ

При выполнении операций №4 и №6 нажатие переключателя блокировки дверей следует осуществлять медленно. Если нажатие на переключатель осуществляется быстро, то отключения функций может не произойти.

▼ Включение функций

При повторном выполнении процедуры отключения функций — функции будут включены.
Раздастся однократный звуковой сигнал.

■ Предупреждающие звуковые сигналы и лампы

В целях снижения числа ошибочных действий, а также для защиты автомобиля от угона, в системе дистанционного доступа с функцией запуска/остановки двигателя при помощи кнопки предусмотрена подача предупреждающих звуковых сигналов, а также мигание предупреждающей лампы ключа дистанционного доступа на комбинации приборов.
За более подробной информацией обратитесь к разделу “Предупреждающие звуковые и световые сигналы системы дистанционного доступа с функцией запуска/остановки двигателя при помощи кнопки” ☞3-37.

■ Действия при сбоях в работе брелока дистанционного доступа

См. раздел “Брелок дистанционного доступа — действия при сбоях в работе брелока дистанционного доступа” ☞9-22.

■ Замена элемента питания брелока дистанционного доступа

См. раздел “Замена элемента питания брелока дистанционного доступа” ☞11-53.

Иммобилайзер

Иммобилайзер предназначен для предотвращения запуска двигателя Вашего автомобиля посторонними лицами. Для запуска Вашего автомобиля могут использоваться только ключи, зарегистрированные в системе иммобилайзера. В случае, если попытка запуска двигателя осуществляет с помощью незарегистрированного брелока или ключа, двигатель не запустится. Даже если двигатель запустится, он остановится в течение нескольких секунд. Данная система, однако, не дает 100% гарантии от угона.

⚠ ОСТОРОЖНО

- **Не кладите ключ в места воздействия прямого солнечного света, а также в другие места, где он может нагреться.**
- **Не допускайте попадания на ключ влаги. При попадании на ключ влаги следует немедленно вытереть его тканью.**
- **Не допускайте изменения конструкции или демонтажа системы. В случае изменения конструкции или демонтажа нельзя гарантировать корректную работу системы.**

– ПРОДОЛЖЕНИЕ –

ПРИМЕЧАНИЕ

- **Для защиты Вашего автомобиля от угона, пожалуйста, внимательно изучите приведенные ниже меры предосторожности.**
  - **Выходя из автомобиля, не оставляйте ключи в его салоне.**
  - **Выходя из автомобиля, закройте все окна и люк в крыше (если установлен) и заприте двери, дверцу багажного отсека и лючок топливозаправочной горловины.**
  - **Не храните в Вашем автомобиле запасной комплект ключей, а также записи с номером ключа Вашего автомобиля.**
- **Автомобиль оснащен системой иммобилайзера, не требующей технического обслуживания.**

■ Контрольная лампа иммобилайзера

См. раздел “Контрольная лампа иммобилайзера” ☞3-44.

■ Изготовление нового ключа

Всякий раз, когда возникнет необходимость в изготовлении дубликата ключа, потребуется пластинка с номером ключа. Новый ключ Вы сможете использовать только после его регистрации в системе иммобилайзера Вашего автомобиля. Максимальное число ключей, которое может быть зарегистрировано для использования на одном автомобиле, следующее.

- Четыре (модели без системы дистанционного доступа с функцией запуска/остановки двигателя при помощи кнопки).
- Семь (модели с системой дистанционного доступа с функцией запуска/остановки двигателя при помощи кнопки).

Для регистрации нового ключа требуется один уже зарегистрированный ключ.

ПРИМЕЧАНИЕ

В случае утери ключа идентификационный код утерянного ключа сохраняется в памяти системы иммобилайзера автомобиля. По соображениям безопасности идентификационный код утерянного ключа необходимо удалить из памяти. Для удаления идентификационного кода утерянного ключа потребуются все используемые ключи.

За более подробной информацией о регистрации нового ключа и удалении идентификационного кода утерянного ключа мы рекомендуем Вам обратиться к Вашему дилеру SUBARU.

Система дистанционного управления замками дверей

⚠ ОСТОРОЖНО

- **Когда Вы берете передатчик дистанционного управления с собой в самолет, не нажимайте на нем кнопки, пока Вы находитесь в самолете. При нажатии какой-либо кнопки на передатчике дистанционного управления будут излучаться радиосигналы, которые могут негативно сказаться на работе систем самолета. Если Вы перевозите в самолете передатчик дистанционного управления, положив его в сумку, примите необходимые меры для предотвращения случайного нажатия кнопок передатчика дистанционного управления.**
- **Не подвергайте передатчик ударам.**
- **Не разбирайте передатчик.**
- **Не допускайте попадания на передатчик влаги. При попадании влаги немедленно вытрите его тканью.**

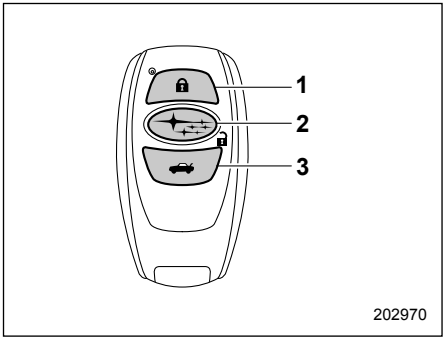

Брелок дистанционного доступа
1) Кнопка запирания.
2) Кнопка отпирания.
3) Кнопка отпирания дверцы багажного отсека.

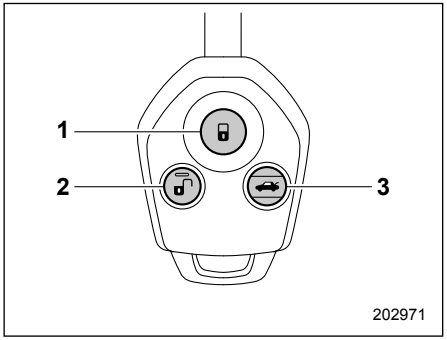

Передатчик дистанционного управления
1) Кнопка запирания.
2) Кнопка отпирания.
3) Кнопка отпирания дверцы багажного отсека.

Передатчик дистанционного управления может использоваться с расстояния примерно 10 м от автомобиля. Система дистанционного управления замками дверей имеет следующие функции.

- Запирание или отпирание всех дверей, включая дверцу багажного отсека.
- Открывание/закрывание окон передних дверей (кроме моделей для Австралии)*.

* Для использования данной функции ее сначала необходимо активировать у Вашего дилера SUBARU.

Дальность действия системы уменьшается возле источников излучения сильных радиосигналов, например электростанций, радиовещательных и телевизионных станций, телевизионных башен, а также пультов дистанционного управления бытовых электронных устройств.

ПРИМЕЧАНИЕ

- **Перед тем как покинуть автомобиль, убедитесь в том, что все его двери заперты.**
- **Система дистанционного управления замками дверей не будет работать, если ключ находится в замке зажигания, а также в том случае, если одна из дверей автомобиля, включая дверцу багажного отсека, не полностью закрыта.**
- **Если в моделях с системой дистанционного доступа с функцией запуска/остановки двигателя при помощи кнопки брелок дистанционного доступа находится слишком близко к кузову автомобиля, то нажатие кнопки запирания на брелоке дистанционного доступа может не привести к отпиранию дверей при помощи функции дистанционного доступа. В таких случаях восстановление работы данной функции осуществляется посредством отпирания дверей при**

– ПРОДОЛЖЕНИЕ –

помощи системы дистанционного управления замками дверей.

- **Настройки работы аварийной световой сигнализации можно изменить у дилера SUBARU. За более подробной информацией мы рекомендуем Вам обратиться к Вашему дилеру SUBARU. Кроме того, для моделей с дисплеем комбинации приборов (цветным жидкокристаллическим дисплеем) настройки работы аварийной световой сигнализации можно изменить при помощи дисплея комбинации приборов (цветного жидкокристаллического дисплея). За более подробной информацией обратитесь к разделу “Vehicle Setting (Настройки автомобиля)” ☞3-57.**

■ Запирание дверей

При нажатии кнопки запирания на брелоке дистанционного доступа/передатчике дистанционного управления все двери, включая дверцу багажного отсека и лючок топливозаправочной горловины, будут заперты. При этом лампы аварийной световой сигнализации мигнут один раз.

ПРИМЕЧАНИЕ

- **Если любая из дверей (или дверца багажного отсека) закрыта не до конца, лампы аварийной световой сигнализации мигнут пять раз (для моделей с системой дистанционного доступа с функцией запуска/остановки двигателя при помощи кнопки также пять раз прозвучит внешняя предупреждающая звуковая сигнализация), предупреждая Вас, что двери (или дверца багажного отсека) не закрыты должным образом.**
- **В моделях с системой дистанционного доступа с функцией запуска/остановки двигателя при помощи кнопки можно отпереть переднюю дверь, взявшись за ручку передней двери, когда брелок дистанционного доступа находится в зоне действия. Потяните за ручку ЗАДНЕЙ двери, чтобы убедиться, что двери заперты.**

■ Отпирание дверей

Находясь рядом с автомобилем, нажмите на брелоке дистанционного доступа/передатчике дистанционного управления кнопку отпирания.

▼ Модели без функции выборочного отпирания дверей

- **Модели без системы двойного запирания**

Отпираются все двери, дверца багажного отсека и лючок топливозаправочной горловины. При этом дважды мигнут лампы аварийной световой сигнализации.

- **Модели с системой двойного запирания**

1. Отопрется только дверь водителя и лючок топливозаправочной горловины. При этом дважды мигнут лампы аварийной световой сигнализации.
2. Если в течение 5 секунд после отпирания двери водителя Вы повторно нажмете кнопку отпирания, то отопрутся все остальные двери, включая дверцу багажного отсека.

▼ Модели с функцией выборочного отпирания дверей

ПРИМЕЧАНИЕ

В целях безопасности проверьте, какое значение установлено для функции — “включено” или “выключено”.

Функция выборочного отпирания дверей дает возможность отпирать дверь водителя без отпирания всех осталь-

ных дверей. Установку включения/выключения данной функции можно изменить у дилера SUBARU.

- **Включено:**

Отопрется только дверь водителя и лючок топливозаправочной горловины. Если в течение 5 секунд после отпирания двери водителя Вы повторно нажмете кнопку отпирания, то отопрутся все остальные двери, включая дверцу багажного отсека.

- **Выключено:**

Отпираются все двери, дверца багажного отсека и лючок топливозаправочной горловины.

За более подробной информацией мы рекомендуем Вам обратиться к дилеру SUBARU.

■ Автоматическое запирание замков дверей (модели без системы двойного запирания)

При нажатии кнопки отпирания, все двери, включая дверцу багажного отсека и лючок топливозаправочной горловины, будут заперты через 30 секунд, если в течение этого времени ни одна из четырех дверей или дверца багажного отсека не будет открыта.

Установку включения/выключения функции автоматического запирания, а также время задержки автоматического запирания (период времени, по истечении которого происходит запирание) можно изменить у дилера SUBARU. За более подробной информацией мы рекомендуем Вам обратиться к ближайшему дилеру SUBARU.
Кроме того, для моделей с дисплеем комбинации приборов (цветным жидкокристаллическим дисплеем) данную настройку можно изменить при помощи дисплея комбинации приборов (цветного жидкокристаллического дисплея). За более подробной информацией обратитесь к разделу “Vehicle Setting (Настройки автомобиля)” ☞3-57.

■ Отпирание дверцы багажного отсека

Для того, чтобы отпереть дверцу багажного отсека, нажмите кнопку отпирания дверцы багажного отсека.
При этом дважды мигнут лампы аварийной световой сигнализации.

■ Открывание/закрывание окон передних дверей (кроме моделей для Австралии)

⚠ ВНИМАНИЕ

Нажимать кнопку электропривода дверцы багажного отсека для ее открывания или закрывания допускается, только если зона около дверцы багажного отсека хорошо просматривается и Вы убедились в том, что отсутствует опасность защемления людей.

Если двигатель выключен, Вы можете открыть и закрыть окна передних дверей снаружи автомобиля при помощи системы дистанционного управления замками дверей. Операции с окнами передних дверей выполняются следующим образом.

- Для закрытия окон передних дверей нажмите и удерживайте кнопку запирания.
- Для открытия окон передних дверей нажмите и удерживайте кнопку отпирания.

– ПРОДОЛЖЕНИЕ –

ПРИМЕЧАНИЕ

Для включения или отключения данной функции мы рекомендуем Вам обратиться к Вашему дилеру SUBARU.

■ Замена элемента питания

См. раздел “Замена элемента питания брелока дистанционного доступа” ☞11-53.

■ Техническая информация

Ниже приведены наименования изготовителя, модели и поставщика данного устройства.

- Наименование изготовителя оборудования: SUBARU.
- Наименование модели оборудования: TB1G077.
- Наименование поставщика: ALPS ELECTRIC.

Дверные замки

■ Запирание и отпирание дверей снаружи

▼ Порядок запирания и отпирания автомобиля при помощи ключа

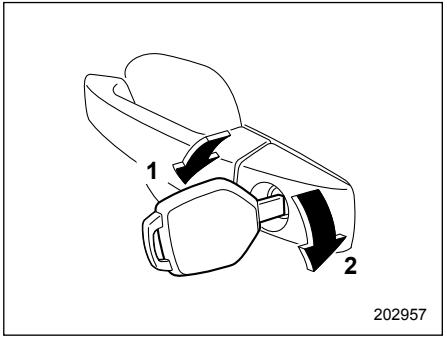

1) Для запирания поверните ключ вперед.
2) Для отпирания поверните ключ назад.

ПРИМЕЧАНИЕ

- **Аварийный ключ (на моделях с брелоком дистанционного доступа) является однонаправленным. Если ключ невозможно вставить, измените направление расположения стороны с канавками и вставьте его снова.**

- Модели без системы двойного запирания:

Для запирания двери водителя ключом снаружи поверните его вперед.

Для отпирания двери поверните ключ назад.

ПРИМЕЧАНИЕ

Для запирания всех дверей, включая дверцу багажного отсека, заприте любую дверь, кроме двери водителя, изнутри автомобиля, а затем заприте дверь водителя. Подробная информация о запирании дверей изнутри автомобиля приведена в разделе “Запирание и отпирание дверей изнутри” ☞2-25.

- Модели с системой двойного запирания:

Для запирания дверей, включая дверцу багажного отсека и лючок топливозаправочной горловины, ключом снаружи поверните его вперед.
Для отпирания дверей, включая дверцу багажного отсека и лючка топливозаправочной горловины, поверните ключ назад.

▼ Порядок запирания автомобиля без помощи ключа

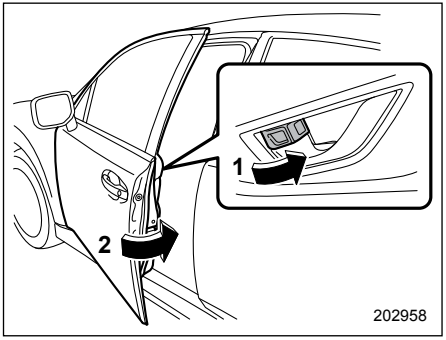

Пример для передних дверей
1) Поверните рычажок блокировки замка вперед.
2) Закрывая передние двери, держите наружную ручку двери оттянутой.

Для запирания передней двери снаружи без ключа поверните рычажок блокировки замка вперед и закройте дверь, одновременно оттягивая ее ручку.

Для запирания задней двери снаружи без ключа поверните рычажок блокировки замка вперед и закройте дверь.

ПРИМЕЧАНИЕ

- **При запирании дверей автомобиля снаружи без ключа убедитесь в том, что Вы не забыли ключ внутри автомобиля.**
- **Для моделей с системой двойного запирания рычажок блокировки замка двери водителя невозможно перевести в положение блокировки, когда дверь водителя открыта. Рычажки блокировки замков дверей автомобиля обеспечивают запирание этих замков только в тех случаях, когда на автомобиле не установлена система двойного запирания, а дверь водителя плотно закрыта.**

■ Запирание и отпирание дверей изнутри

▼ Порядок использования рычага блокировки

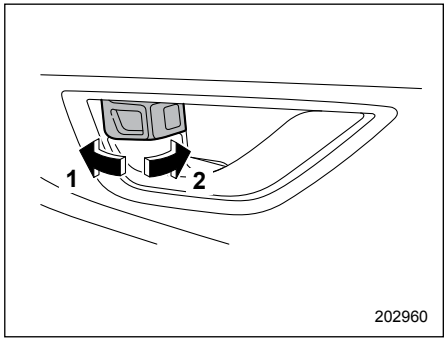

1) Для отпирания поверните рычаг блокировки назад.
2) Для запирания поверните рычаг блокировки вперед.

Перед началом движения убедитесь в том, что все двери автомобиля, включая дверцу багажного отсека, закрыты.

После отпирания двери на рычажке блокировки замка становится видна красная метка.

– ПРОДОЛЖЕНИЕ –

⚠ ВНИМАНИЕ

Во время движения держите все двери запертыми, особенно если в Вашем автомобиле находятся маленькие дети. Запирание дверей, наряду с правильным использованием ремней безопасности и детских удерживающих устройств, снижает вероятность выпадения из автомобиля при аварии. Это также помогает предотвратить падение пассажиров в случае случайного открытия дверей, а также неожиданное открытие дверей и проникновение в автомобиль злоумышленников.

ПРИМЕЧАНИЕ

Для моделей с системой двойного запирания, если система двойного запирания находится в рабочем режиме, двери невозможно отпереть, даже если повернуть рычажки блокировки замков назад.

▼ Порядок использования переключателей блокировки дверей

Все двери, включая дверцу багажного отсека и лючок топливозаправочной горловины, могут быть заперты и отперты при помощи переключателя блокировки дверей, расположенного на двери водителя.

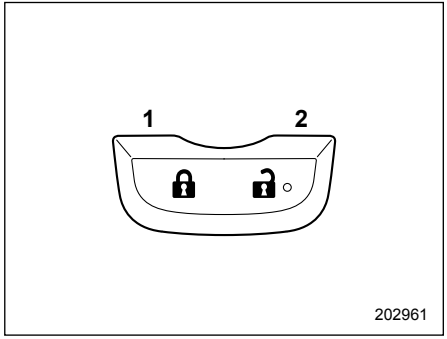

Пример
1) Нажмите для запирания.
2) Нажмите для отпирания.

ПРИМЕЧАНИЕ

- **В моделях с системой двойного запирания, когда эта система активирована, нажатие на сторону отпирания переключателя блокировки дверей не приводит к отпиранию замков дверей.**
- **В моделях для Австралии, после запирания всех дверей, включая дверцу багажного отсека, при помощи передатчика дистанционного управления или кнопки запирания дверей и электропривода дверцы багажного отсека, нажатие переключателя блокировки дверей в сторону отпирания не приводит к отпиранию замков дверей.**

■ Функция предотвращения запирания ключей (модели без системы двойного запирания)

В приведенных ниже условиях, при нажатии переключателя блокировки дверей в то время, как дверь водителя открыта, все двери не запрутся.

- Ключ остается в замке зажигания (модели без “системы дистанционного доступа с функцией запуска/остановки двигателя при помощи кнопки”).
- Замок зажигания находится в положении “ACC” или “ON” (модели с системой дистанционного доступа с функцией запуска/остановки двигателя при помощи кнопки).

ПРИМЕЧАНИЕ

- **Установку включения/выключения данной функции можно изменить у дилера SUBARU. За более подробной информацией мы рекомендуем Вам обратиться к дилеру SUBARU.**

- **Покидая автомобиль, перед тем как запереть двери, убедитесь в том, что ключ находится у Вас.**
- **При высадке из автомобиля через заднюю дверь обязательно отоприте все двери, нажав на сторону отпирания переключателя блокировки дверей. Если отпереть заднюю дверь при помощи рычага на внутренней стороне двери, то дверь откроется и закроется, при этом сработает функция предотвращения запирания ключей внутри автомобиля. Все двери будут отперты, начнет отображаться предупреждающий индикатор функции защиты от запирания ключа внутри автомобиля “ ” и будет подаваться предупреждающий звуковой сигнал.**

▼ Режим работы при выключенной функции предотвращения запирания ключей

Мы рекомендуем Вам обратиться к Вашему дилеру SUBARU и проконсультироваться о выключении данной функции. Двери можно запереть следующим образом.

- Если при открытой двери водителя повернуть рычажок блокировки замка вперед (в положение запирания), а затем закрыть дверь водителя, дверь водителя будет заперта.
- Если для запирания двери водителя снаружи воспользоваться запасным ключом, дверь также будет заперта.

■ Функция предотвращения разрядки аккумуляторной батареи

Если дверь или дверца багажного отсека не полностью закрыта, то продолжают гореть лампы освещения салона. Однако для предотвращения разрядки аккумуляторной батареи сработает функция предотвращения разрядки аккумуляторной батареи, которая автоматически выключит некоторые лампы. Ниже приведены лампы, которые отключаются при срабатывании данной функции.

Позиция	Положение переключателя	Автоматическое выключение
Точечные светильники	DOOR	Примерно через 20 минут
Плафон освещения салона	DOOR	Примерно через 20 минут
Подсветка замка зажигания	–	Примерно через 20 минут
Плафон освещения багажного отсека	DOOR	Примерно через 20 минут

ПРИМЕЧАНИЕ

- **Установкой по умолчанию для данной функции является установка “включено”. Установку включения/выключения данной функции можно изменить у дилера SUBARU. Для изменения установки мы рекомендуем Вам обратиться к Вашему дилеру SUBARU.**
- **Покидая автомобиль, пожалуйста, убедитесь в том, что все двери,**

– ПРОДОЛЖЕНИЕ –

включая дверцу багажного отсека, полностью закрыты.

- **В моделях с кнопкой запуска/остановки двигателя, когда установлен режим электропитания “ACC” или “ON”, функция предотвращения разрядки аккумуляторной батареи не работает.**
- **В моделях без кнопки запуска/остановки двигателя, когда ключ находится в замке зажигания, функция предотвращения разрядки аккумуляторной батареи не работает.**

Система двойного запирания (если установлена)

Система двойного запирания является противоугонной системой. Она обеспечивает дополнительную защиту автомобиля после того, как его двери были заперты при помощи ключа или передатчика дистанционного управления. Когда эта система включена, замки дверей не могут быть отперты переключателем блокировки дверей или рычажками блокировки замков дверей из салона автомобиля.

⚠ ВНИМАНИЕ

Не включайте систему двойного запирания, если в салоне автомобиля находятся пассажиры. При включенной системе двойного запирания люди, находящиеся в салоне автомобиля, не смогут открыть двери изнутри. Это может привести к получению серьезных травм или даже смертельному исходу.

■ Включение системы двойного запирания

▼ Включение системы двойного запирания при помощи ключа

1. Извлеките ключ из замка зажигания (модели без системы дистанционного доступа с функцией запуска/остановки двигателя при помощи кнопки), переключите электропитание кнопкой запуска/остановки двигателя в режим “OFF” (модели с системой дистанционного доступа с функцией запуска/остановки двигателя при помощи кнопки) и высадите всех пассажиров из автомобиля.
2. Плотно закройте все двери автомобиля, включая дверцу багажного отсека.

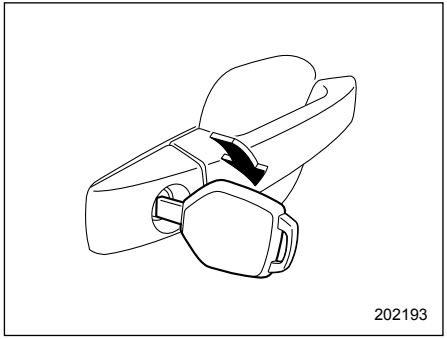

3. Для включения системы двойного запирания вставьте ключ в цилиндр замка двери водителя и заприте дверь. Запираются все двери, дверца багажного отсека и лючок топливозаправочной горловины.

▼ **Включение системы двойного запирания при помощи передатчика дистанционного управления**

1. Извлеките ключ из замка зажигания (модели без системы дистанционного доступа с функцией запуска/остановки двигателя при помощи кнопки), переключите электропитание кнопкой запуска/остановки двигателя в режим “OFF” (модели с системой дистанционного доступа с функцией запуска/остановки двигателя при помощи кнопки) и высадите всех пассажиров из автомобиля.
2. Плотно закройте все двери автомобиля, включая дверцу багажного отсека.
3. Нажмите кнопку “🔒” на брелоке дистанционного доступа или кнопку “🔒” на передатчике дистанционного управления. Однократное мигание ламп аварийной световой сигнализации будет свидетельствовать о том, что система двойного запирания включена. Запираются все двери, дверца багажного отсека и лючок топливозаправочной горловины.

ПРИМЕЧАНИЕ

В моделях с системой дистанционного доступа включение системы двойного запирания возможно путем касания датчика запирания дверей.

■ Отключение системы двойного запирания

▼ **Отключение системы двойного запирания при помощи ключа**

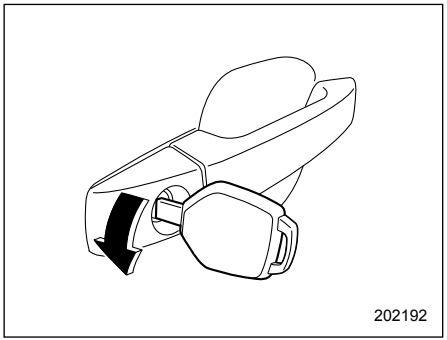

Для отключения системы двойного запирания вставьте ключ в цилиндр замка двери водителя и отоприте дверь. Отпираются все двери, дверца багажного отсека и лючок топливозаправочной горловины.

▼ **Отключение системы двойного запирания при помощи передатчика дистанционного управления**

Нажмите кнопку “🔓” на брелоке дистанционного доступа или кнопку “🔓” на передатчике дистанционного управления. Двукратное мигание ламп аварийной световой сигнализации будет свидетельствовать о том, что система двойного запирания отключена. Отопрется дверь водителя и лючок топливозаправочной горловины.

ПРИМЕЧАНИЕ

В моделях с системой дистанционного доступа отключение системы двойного запирания можно осуществить, взявшись за ручку двери.

■ Действия в экстренных случаях

Если Вы оказались запертыми в автомобиле в результате аварии или при других непредвиденных обстоятельствах, то для отпирания дверей воспользуйтесь одним из перечисленных ниже способов.

– ПРОДОЛЖЕНИЕ –

- Извлеките ключ из замка зажигания, а затем нажмите кнопку “🔓” передатчика (модели без функции дистанционного доступа).
- Установите кнопкой запуска/остановки двигателя режим электропитания “OFF”, а затем нажмите кнопку “🔒” на брелоке дистанционного доступа (модели с функцией дистанционного доступа).
- Переведите замок зажигания в положение “ON” и откройте окно водителя. Вставьте ключ в цилиндр замка двери водителя и поверните его в направлении отпирания.
- Разбейте одно из окон Вашего автомобиля и покиньте автомобиль через него.

■ Действия в случае разрядки аккумуляторной батареи или элемента питания

Если систему двойного запирания невозможно отключить из-за разрядки аккумуляторной батареи автомобиля или элемента питания передатчика, из-за перегоревшего предохранителя или других неисправностей электрооборудования, вставьте ключ в цилиндр замка двери водителя и отоприте эту дверь.

■ Переустановка системы двойного запирания

После отключения аккумуляторной батареи автомобиля для ее замены или подзарядки необходимо переустановить систему двойного запирания. Это достигается однократным отпиранием замка двери водителя ключом, или нажатием кнопки “🔒” на брелоке дистанционного доступа, или кнопки “🔓” на передатчике дистанционного управления. Эти операции обеспечат нормальную работу системы двойного запирания.

ПРИМЕЧАНИЕ

В моделях с системой дистанционного доступа систему двойного запирания можно переустановить, взявшись за ручку двери.

Функция блокировки отпирания дверей при помощи переключателя блокировки дверей (модели для Австралии)

⚠ ВНИМАНИЕ

Никогда не запирайте двери при помощи системы дистанционного управления замками дверей, пока в автомобиле находятся пассажиры. Это приведет к активации функции блокировки отпирания дверей при помощи переключателя блокировки дверей и люди, находящиеся в автомобиле, не смогут открыть двери изнутри. Это может привести к получению серьезных травм или даже смертельному исходу.

Модели для Австралии снабжены противоугонной функцией, которая блокирует отпирание дверей при помощи переключателя блокировки дверей. Эта функция, предотвращающая отпирание дверей при помощи переключателя блокировки дверей, активируется в следующих случаях.

- Двери заперты при помощи функции дистанционного доступа (если предусмотрена). См. раздел “Система дистанционного доступа с функцией запуска/остановки двигателя при помощи кнопки” ☞2-4.
- Двери заперты при помощи системы дистанционного управления замками автомобиля. См. раздел “Система дистанционного управления замками дверей” ☞2-20.
- Двери заперты при помощи кнопки запирания дверей и электропривода дверцы багажного отсека.

Действие этой функции отменяется в случае отпирания дверей при помощи системы дистанционного управления замками дверей или при переводе замка зажигания в положение “ON”.

ПРИМЕЧАНИЕ

- **Даже в то время, когда эта функция активирована, двери можно отпереть при помощи соответствующих рычажков блокировки замков дверей, см. раздел “Запирание и отпирание дверей изнутри” ☞2-25.**
- **Эта функция не будет активирована в случаях, когда двери запираются при помощи ключа или переключателя блокировки дверей.**

Механизм блокировки дверей от детей

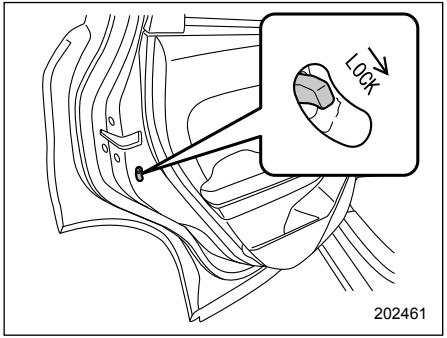

Каждая задняя дверь снабжена механизмом блокировки от детей. Если рычажок механизма блокировки дверей от детей переведен в положение “LOCK”, то дверь нельзя открыть изнутри. Эту дверь можно открыть только снаружи.

⚠ ВНИМАНИЕ

Когда ребенок находится на заднем сиденье, обязательно переведите механизм блокировки дверей от детей в положение “LOCK”. Если ребенок случайно откроет дверь и выпадет из автомобиля, он может получить серьезные травмы.

– ПРОДОЛЖЕНИЕ –

Окна

Во избежание серьезных травм, которые могут быть вызваны случайным срабатыванием, действиями ребенка или неправильным срабатыванием электростеклоподъемника, водитель обязан соблюдать следующие инструкции без исключения.

- **Соблюдайте особую осторожность при открывании или закрывании окон при помощи электростеклоподъемников, чтобы не защемить пальцы, руки, шею, голову или другие части тела или предметы стеклом окна.**
- **При перевозке детей стеклоподъемники пассажирских дверей должны быть заблокированы.**
- **Покидая автомобиль, в целях безопасности обязательно берите с собой ключ. Никогда не оставляйте ребенка в автомобиле без присмотра. В противном случае ребенок может привести в действие электростеклоподъемник и получить травму.**

ПРИМЕЧАНИЕ

- **При помощи системы дистанционного управления замками дверей можно открыть и закрыть окна передних дверей снаружи автомобиля (кроме моделей для Австралии). См. раздел “Открывание/закрывание окон передних дверей (кроме моделей для Австралии)” ☞2-23.**
- **Если система электростеклоподъемников определяет сопротивление, ударное воздействие или сбой в работе, процесс подъема или опускания стекла может быть автоматически остановлен, чтобы предотвратить дальнейшее заклинивание механизма, защемление частей тела или возникновение неисправности.**
  - **При закрывании окно немного опустится и остановится.**
  - **При открывании окно прекратит перемещение вниз.**
- **Система электростеклоподъемника может определять сопротивление, ударное воздействие или сбой в работе в следующих случаях.**
  - **Защемление предмета значительных размеров между стеклом и рамой окна.**
  - **Защемление постороннего предмета между стеклом и рамой окна.**
  - **Проезд автомобиля по глубокой выбоине в дороге.**
- **Электростеклоподъемник может не работать в течение нескольких секунд после автоматической остановки системы.**

■ Работа электростеклоподъемников

▼ Переключатели электростеклоподъемников

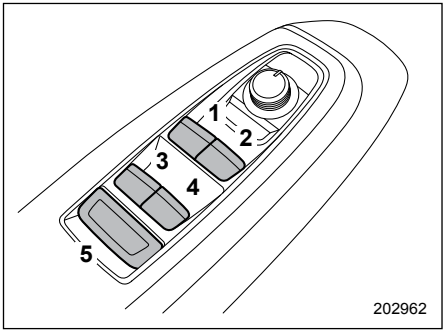

Переключатели электростеклоподъемников, расположенные на двери водителя

1) Переключатель стеклоподъемника левого переднего окна (с функцией автоматического поднятия и опускания стекла одним нажатием).
2) Переключатель стеклоподъемника правого переднего окна (с функцией автоматического поднятия и опускания стекла одним нажатием).
3) Переключатель стеклоподъемника левого заднего окна.
4) Переключатель стеклоподъемника правого заднего окна.
5) Переключатель блокировки стеклоподъемников.

Управление стеклоподъемниками всех окон дверей автомобиля может осуществляться при помощи блока переключателей, установленного в двери водителя.
Данные переключатели подсвечиваются при их использовании.

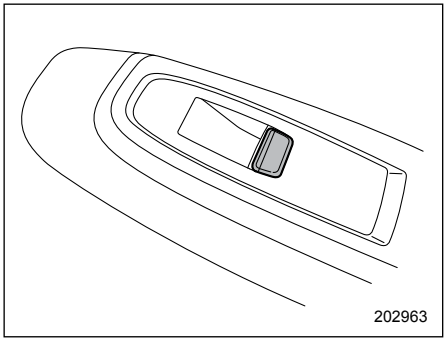

Переключатели, расположенные на дверях пассажиров

Управление стеклоподъемником каждого из окон дверей пассажиров может осуществляться при помощи переключателя электростеклоподъемника, расположенного на двери.

▼ Управление стеклоподъемниками

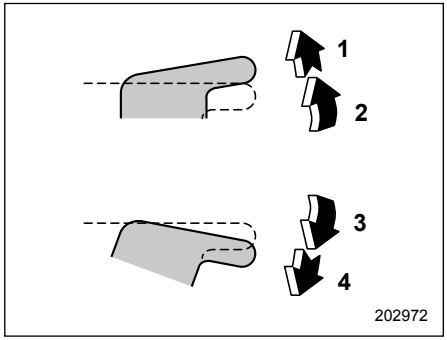

Переключатель стеклоподъемника с функцией автоматического поднятия и опускания стекла одним нажатием

1) Автоматическое закрывание.*
2) Закрывание.
3) Открывание.
4) Автоматическое открывание.*

* Чтобы остановить закрывание окна, нажмите переключатель в обратную сторону.

– ПРОДОЛЖЕНИЕ –

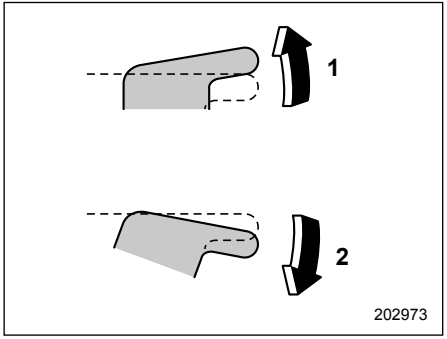

Переключатель стеклоподъемника без функции автоматического поднятия и опускания стекла одним нажатием
1) Закрывание.
2) Открывание.

ПРИМЕЧАНИЕ

Избегайте следующих действий:

- **Непрерывное нажатие переключателя электростеклоподъемника в одном и том же направлении после полного закрытия или открытия окна.**
- **Непрерывное одновременное нажатие трех или более переключателей электростеклоподъемников в одном и том же направлении после полного закрытия или открытия окон.**

Выполнение любой из описанных выше операций может стать причиной срабатывания автоматического выключателя электростеклоподъемника, после чего открывание или закрывание окна становится невозможным. Обязательно выполните инициализацию электростеклоподъемников. См. раздел “Инициализация системы электростеклоподъемников (с функцией задержки отключения)” ☞2-35.

▼ Функция предотвращения защемления (окна с функцией автоматического поднятия/опускания стекла одним нажатием)

Если при автоматическом закрывании окна оно натолкнется на достаточно твердый предмет, попавший между окном и рамой окна, то окно автоматически немного опустится и остановится.
Если посторонний предмет зажимается во время автоматического открывания окна, окно останавливается.

⚠ ОСТОРОЖНО

- **Не предпринимайте попыток проверки работы данной функции при помощи пальцев, рук или других частей тела.**
- **Функция предотвращения защемления может не сработать надлежащим образом, если какой-либо предмет был защемлен непосредственно перед тем, как окно было полностью закрыто.**

ПРИМЕЧАНИЕ

- **Функция предотвращения защемления может не сработать в определенных ситуациях во время движения, если окно определит удар, похожий на тот, который возникает при защемлении предмета (например, если автомобиль попадет в выбоину на дороге).**
- **Электростеклоподъемник может не работать в течение нескольких секунд после срабатывания функции предотвращения защемления.**

▼ **Функция задержки выключения (окна с функцией автоматического поднятия/опускания стекла одним нажатием)**

Открывать и закрывать окна дверей можно в течение примерно 40 секунд после того, как замок зажигания был переведен в положение “ACC” или “OFF”. Если в течение 40 секунд окно передней двери было открыто, функция задержки выключения отключается.

▼ **Блокировка стеклоподъемников пассажирских дверей**

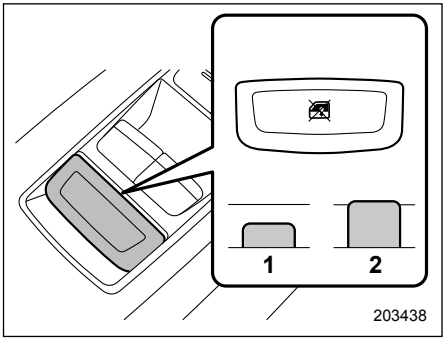

1) Заблокировано.
2) Разблокировано.

Если переключатель блокировки находится в положении “Заблокировано”, использовать переключатель окна заднего пассажира со стороны водителя и переключатели окно со стороны пассажира будет невозможно.

■ Инициализация системы электростеклоподъемников (с функцией задержки отключения)

Если функция автоматического поднятия и опускания стекла одним нажатием или функция задержки выключения не работают должным образом, выполните указанную ниже процедуру для каждого окна, чтобы инициализировать систему электростеклоподъемников.

1. Закройте дверь.
2. Переведите замок зажигания в положение “ON”.
3. Полностью откройте окно, а затем нажмите вниз и удерживайте переключатель электростеклоподъемника в течение примерно 1 секунды.
4. Полностью закройте окно, а затем потяните и удерживайте переключатель электростеклоподъемника в течение примерно 1 секунды.

Дверца багажного отсека

■ Дверца багажного отсека, открываемая/закрываемая вручную (если установлена)

Отпирание и запирание дверцы багажного отсека осуществляется при помощи любой из перечисленных ниже систем.

- Переключатель блокировки дверей: см. раздел “Порядок использования переключателей блокировки дверей” ☞2-26.
- Система дистанционного доступа с функцией запуска/остановки двигателя при помощи кнопки (если установлена): см. раздел “Система дистанционного доступа с функцией запуска/остановки двигателя при помощи кнопки” ☞2-4.
- Система дистанционного управления замками дверей: см. раздел “Система дистанционного управления замками дверей” ☞2-20.
- Запирание и отпирание дверей ключом снаружи (модели с системой двойного запирания): см. раздел “Запирание и отпирание дверей снаружи” ☞2-24.

– ПРОДОЛЖЕНИЕ –

Чтобы открыть дверцу багажного отсека

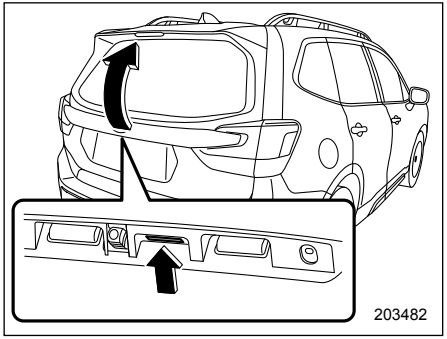

Кнопка открывания дверцы багажного отсека

1. Отоприте дверцу багажного отсека.
2. Нажмите и удерживайте кнопку открывания дверцы багажного отсека. Дверца багажного отсека немного приоткроется.
3. Возьмитесь за дверцу багажного отсека и медленно поднимайте ее.

ПРИМЕЧАНИЕ

Если замок дверцы багажного отсека невозможно отпереть из-за разрядки элемента питания передатчика, из-за неисправностей системы запирания/отпирания дверей или по другим причинам, существует возможность отпереть дверцу багажного отсека вручную при помощи рычага открывания дверцы багажного отсека. За информацией об этой процедуре обратитесь к разделу “Дверца багажного отсека — если дверца багажного отсека не открывается” ☞9-24.

Чтобы закрыть дверцу багажного отсека

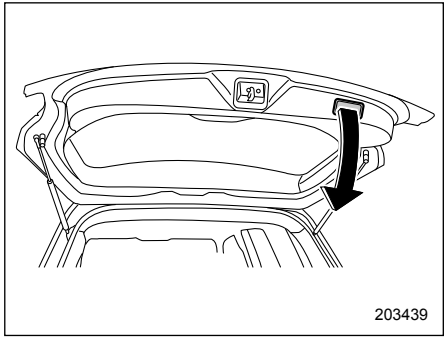

Плавно опустите дверцу багажного отсека, а затем с усилием прижмите ее книзу до срабатывания защелки.
Дверцу багажного отсека можно легко опустить, если потянуть вниз, удерживая внутреннюю ручку.

⚠ ВНИМАНИЕ

- **При движении автомобиля дверца багажного отсека должна быть всегда закрытой, чтобы избежать попадания в автомобиль вредных отработавших газов.**
- **Не пытайтесь закрыть дверцу багажного отсека, держась за ее внутреннюю ручку. Этого нельзя делать, даже если Вы хотите закрыть дверцу багажного отсека со стороны багажного отсека автомобиля. Вы можете прищемить руку и получить травму.**

⚠ ОСТОРОЖНО

- **При погрузке или выгрузке грузов избегайте зажатия в стойках дверцы багажного отсека пластиковых пакетов или самоклеящихся лент, а также случайного царапания стоек. Это может привести к утечке газа из стоек, в результате чего они не смогут фиксировать дверцу багажного отсека в открытом положении.**

- **При погрузке или выгрузке грузов, а также при открывании или закрывании дверцы багажного отсека будьте осторожны, чтобы не удариться об нее головой или лицом.**

■ Электропривод дверцы багажного отсека (если установлен)

⚠ ВНИМАНИЕ

- **При открывании дверцы багажного отсека убедитесь в том, что около нее нет людей. Если дверца багажного отсека случайно нанесет удар по телу человека, это может привести к травме.**
- **Соблюдайте особую осторожность при закрывании дверцы багажного отсека, чтобы не защемить пальцы, руки, шею, голову или другие части тела или предметы дверцей багажного отсека. В противном случае при защемлении возможно получение серьезной травмы.**
- **Если какое-либо из условий работы электропривода дверцы багажного отсека не выполняется, раздается электронный звуковой сигнал и электропривод дверцы багажного отсека отключается. В этом случае дверца багажного отсека может неожиданно открыться или закрыться. Будьте осторожны, чтобы не допустить удара дверцей багажного отсека по чьему-либо телу или защемления ею частей тела.**
- **После открывания дверцы багажного отсека на уклоне при помощи электропривода дверцы багажного отсека она может закрыться. Убедитесь в том, что дверца багажного отсека полностью остановилась после открывания.**
- **Покидая автомобиль, в целях безопасности обязательно берите с собой ключ. Никогда не оставляйте ребенка в автомобиле без присмотра. В противном случае ребенок может привести в действие электропривод дверцы багажного отсека и получить травму.**
- **Водитель должен отдавать себе отчет и осознавать свою ответственность.**
- **Нажимать кнопку электропривода дверцы багажного отсека для ее открывания или закрывания допускается, только если зона около дверцы багажного отсека хорошо просматривается и Вы убедились в том, что отсутствует опасность защемления людей.**

⚠ ВНИМАНИЕ

При закрывании дверцы багажного отсека после ее открывания с использованием функции памяти обязательно используйте электропривод дверцы багажного отсека. Если Вы закрываете дверцу багажного отсека вручную с чрезмерным усилием, она может быть повреждена.

Электропривод дверцы багажного отсека работает только в случае, если выполняются все приведенные ниже условия.

- Автомобиль полностью остановлен.

– ПРОДОЛЖЕНИЕ –

- Температура наружного воздуха находится в диапазоне от -30 °C до 70 °C.
- Замок зажигания находится в положении “LOCK”/“OFF” или “ACC”. Или замок зажигания находится в положении “ON”, а рычаг селектора находится в положении “P”

ПРИМЕЧАНИЕ

- **Если при открывании дверцы багажного отсека кнопка нажимается несколько раз, система может игнорировать ее, чтобы избежать повреждения. Не нажимайте кнопку без необходимости.**
- **Если автомобиль начинает движение при работающем электроприводе дверцы багажного отсека, система включает предупредительный звуковой сигнал и автоматически закрывает дверцу багажного отсека. В этот момент, в случае если система обнаруживает защемление, она отключает электропривод дверцы багажного отсека, и дверца багажного отсека не закрывается. Если это произошло, закройте дверцу багажного отсека при помощи обычной процедуры.**
- **Если Вы попытаетесь открыть дверцу багажного отсека с помощью функции электропривода сразу после ее закрывания с помощью функции электропривода, раздастся короткий электронный звуковой сигнал, а дверца багажного отсека не откроется. Подождите немного перед тем, как пробовать открыть дверцу багажного отсека при помощи функции электропривода. Если Вы хотите открыть дверцу сразу, это можно сделать вручную.**

▼ Описание работы

ПРИМЕЧАНИЕ

- **После закрывания дверца багажного отсека остается незапертой. Обязательно запирайте дверцу багажного отсека, покидая автомобиль.**
- **Если Вы не можете открыть/закрыть дверцу багажного отсека при выполнении приведенной операции, раздается трехкратный короткий электронный звуковой сигнал (бип, бип, бип).**

▽ С помощью кнопки электропривода дверцы багажного отсека (кроме кнопок на дверце багажного отсека)

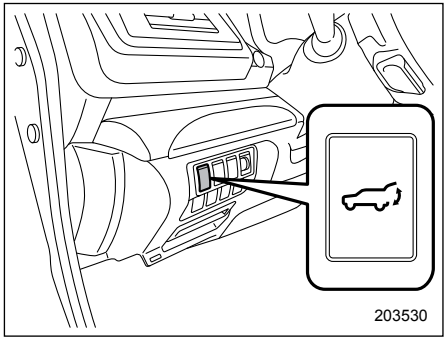

Кнопка электропривода дверцы багажного отсека на панели приборов (модели с левосторонним управлением)

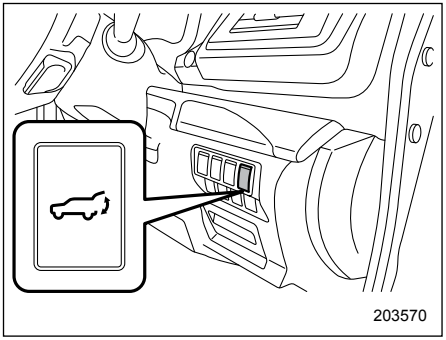

Кнопка электропривода дверцы багажного отсека на панели приборов (модели с правосторонним управлением)

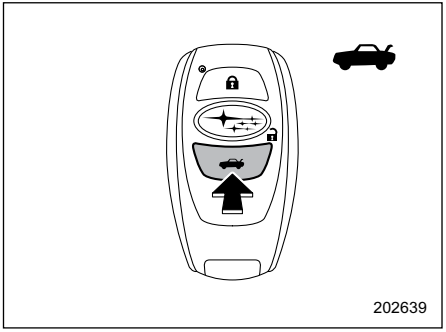

Кнопка электропривода дверцы багажного отсека на брелоке дистанционного доступа

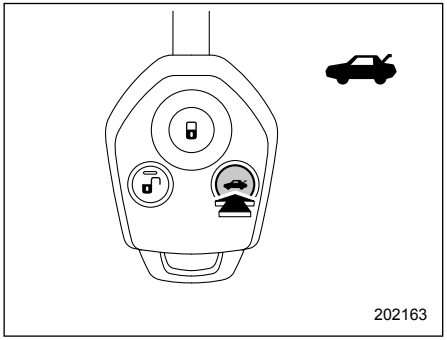

Кнопка электропривода дверцы багажного отсека на передатчике

Открывание дверцы багажного отсека

При закрытой дверце багажного отсека нажмите и удерживайте кнопку электропривода дверцы багажного отсека. Дверца багажного отсека откроется автоматически. Раздается электронный звуковой сигнал и лампы аварийной световой сигнализации работают следующим образом.

- При нажатии кнопки электропривода дверцы багажного отсека на панели приборов/передатчике: звуковой сигнал и мигание два раза.
- При нажатии кнопки электропривода дверцы багажного отсека на брелоке дистанционного доступа: звуковой сигнал и мигание четыре раза.

ПРИМЕЧАНИЕ

Пока дверца багажного отсека заперта, Вы не можете открыть дверцу багажного отсека нажатием кнопки электропривода дверцы багажного отсека на панели приборов. В этом случае, перед нажатием кнопки электропривода дверцы багажного отсека на панели приборов отоприте дверцу багажного отсека.

Остановка дверцы багажного отсека в промежуточном положении

При открывании дверцы багажного отсека кратковременно нажмите кнопку электропривода дверцы багажного отсека. Раздастся двукратный короткий электронный звуковой сигнал, и дважды мигнут лампы аварийной световой сигнализации.

Если Вы нажмете кнопку электропривода дверцы багажного отсека повторно, дверца багажного отсека закроется.

Вы можете открыть дверцу багажного отсека, кратковременно нажав кнопку электропривода дверцы багажного отсека, пока дверца багажного отсека закрыта.

– ПРОДОЛЖЕНИЕ –

ПРИМЕЧАНИЕ

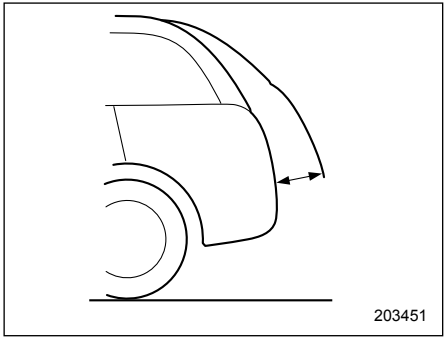

Перемещение дверцы багажного отсека не может быть приостановлено, если ее положение находится в диапазоне приблизительно 5 см от полностью закрытого положения. Система не будет реагировать на любые управляющие действия при помощи кнопки, а дверца багажного отсека продолжит открывание.

Закрывание дверцы багажного отсека
Нажмите и удерживайте кнопку электропривода дверцы багажного отсека. Раздастся двукратный короткий электронный звуковой сигнал, и дважды мигнут лампы аварийной световой сигнализации. Если Вы кратковременно нажмете кнопку электропривода дверцы багажного отсека повторно, дверца багажного отсека откроется.

ПРИМЕЧАНИЕ

Настройку включения/выключения электропривода дверцы багажного отсека при помощи кнопки управления ее приводом может изменить Ваш дилер SUBARU. За более подробной информацией обратитесь к Вашему дилеру SUBARU.

▽ **С помощью кнопок на дверце багажного отсека**

ПРИМЕЧАНИЕ

После выполнения следующих процедур раздастся двукратный короткий электронный звуковой сигнал, и дважды мигнут лампы аварийной световой сигнализации.

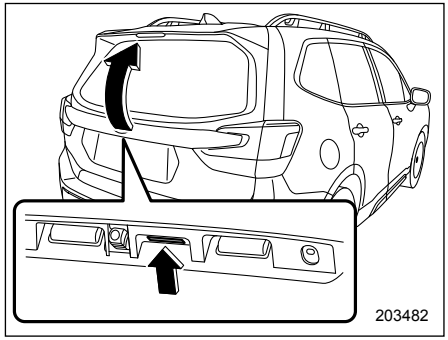

Кнопка открывания дверцы багажного отсека

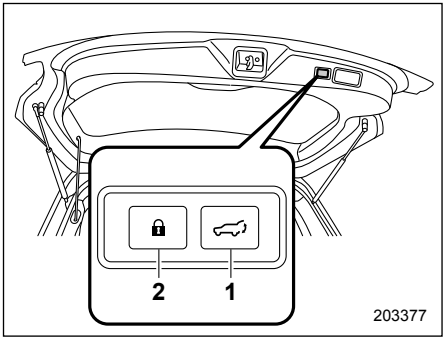

Кнопка электропривода дверцы багажного отсека на внутреннем краю дверцы багажного отсека

1) Кнопка электропривода дверцы багажного отсека.
2) Кнопка запирания дверей и электропривода дверцы багажного отсека (если установлена).

Открывание дверцы багажного отсека

1. Для моделей с системой дистанционного доступа с функцией запуска/остановки двигателя при помощи кнопки, возьмите брелок дистанционного доступа. Для моделей без системы дистанционного доступа с функцией запуска/остановки двигателя при помощи кнопки, отоприте дверцу багажного отсека.
2. При закрытой дверце багажного отсека кратковременно нажмите кнопку открывания дверцы багажного отсека.

Дверца багажного отсека откроется автоматически.

Остановка дверцы багажного отсека в промежуточном положении

При открывании дверцы багажного отсека кратковременно нажмите любую из следующих кнопок:

- кнопка открывания дверцы багажного отсека.
- кнопка электропривода дверцы багажного отсека на внутреннем краю дверцы багажного отсека

Если Вы нажмете кнопку электропривода дверцы багажного отсека повторно, дверца багажного отсека закроется. Вы можете открыть дверцу багажного отсека, кратковременно нажав кнопку электропривода дверцы багажного отсека, пока дверца багажного отсека закрыта.

ПРИМЕЧАНИЕ

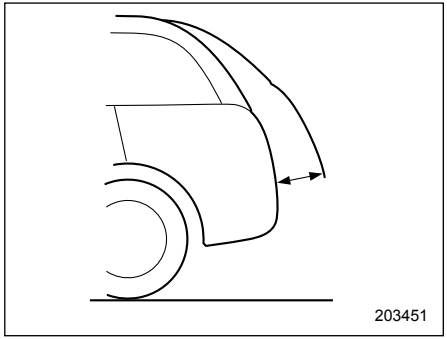

Перемещение дверцы багажного отсека не может быть приостановлено, если ее положение находится в диапазоне приблизительно 5 см от полностью закрытого положения. Система не будет реагировать на любые управляющие действия при помощи кнопки, а дверца багажного отсека продолжит открывание.

– ПРОДОЛЖЕНИЕ –

Закрывание дверцы багажного отсека
Кратковременно нажмите любую из следующих кнопок:
- кнопка открывания дверцы багажного отсека.
- кнопка электропривода дверцы багажного отсека на внутреннем краю дверцы багажного отсека

Если Вы нажмете кнопку электропривода дверцы багажного отсека повторно, дверца багажного отсека откроется.

Запирание дверей при помощи кнопки запирания дверей и электропривода дверцы багажного отсека
Имея при себе брелок дистанционного доступа, закройте все двери и нажмите кнопку запирания дверей и электропривода дверцы багажного отсека. Все двери, дверца багажного отсека и лючок топливозаправочной горловины будут заперты, а дверца багажного отсека закрыта. Кроме того, лампы аварийной световой сигнализации мигнут один раз и раздастся однократный электронный звуковой сигнал.

ПРИМЕЧАНИЕ
- **Нажатие кнопки запирания дверцы багажного отсека в течении более 2-х секунд приведет к запиранию всех дверей. При этом функция автоматического закрывания дверцы багажного отсека будет отключена.**
- **Если одна из дверей не полностью закрыта, то пять раз прозвучит внешняя предупреждающая звуковая сигнализация, предупреждая Вас, что двери не закрыты должным образом.**

▽ Открывание/закрывание дверцы багажного отсека при помощи рук

Открывание дверцы багажного отсека
Поднимите дверцу багажного отсека, когда она находится в промежуточном положении. Дверца багажного отсека откроется автоматически.

Закрывание дверцы багажного отсека
Потяните вниз дверцу багажного отсека, когда она находится в открытом положении. Дверца багажного отсека закроется автоматически.

ПРИМЕЧАНИЕ
- **Если скорость перемещения дверцы багажного отсека низкая, то функция автоматического открывания или закрывания может не сработать.**
- **Покидая автомобиль убедитесь в том, что все двери, включая дверцу багажного отсека, полностью заперты.**

▼ Открывание/закрывание дверцы багажного отсека вручную

ПРИМЕЧАНИЕ
Рекомендуется использовать электропривод дверцы багажного отсека. Открывание/закрывание дверцы багажного отсека вручную требует физического усилия.

Дверца багажного отсека может быть закрыта вручную. См. раздел “Дверца багажного отсека, открываемая/закрываемая вручную” ☞2-35.

▼ Функция памяти

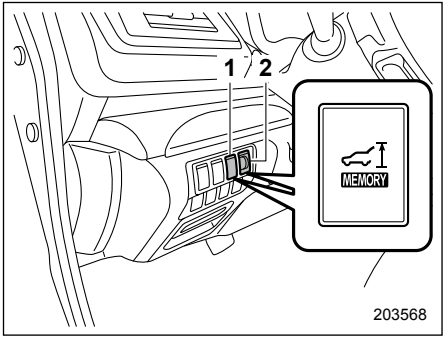

Кнопка памяти (модели с левосторонним управлением)
1) Модели без регулятора уровня светового пучка фар с ручным управлением.
2) Модели с регулятором уровня светового пучка фар с ручным управлением.

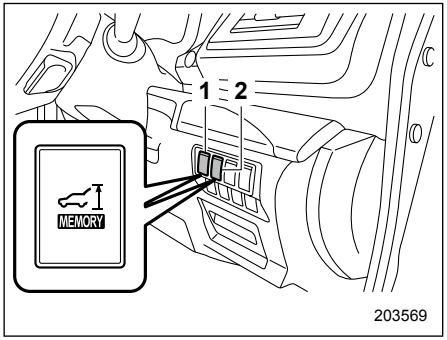

Кнопка памяти (модели с правосторонним управлением)
1) Модели с регулятором уровня светового пучка фар с ручным управлением.
2) Модели без регулятора уровня светового пучка фар с ручным управлением.

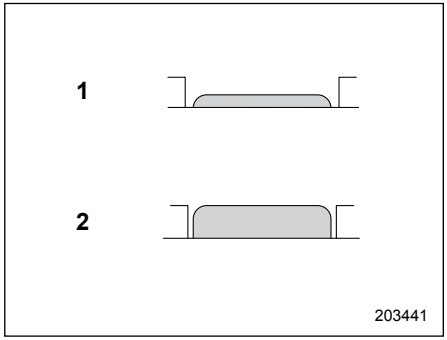

Положение кнопки памяти
1) Положение “Включено”.
2) Положение “Выключено”.

Можно зарегистрировать желаемую высоту подъема дверцы багажного отсека.

Регистрация высоты подъема дверцы багажного отсека

Чтобы зарегистрировать высоту подъема дверцы багажного отсека, выполните следующие процедуры, когда замок зажигания находится в положении “LOCK”/“OFF”.

1. Откройте дверцу багажного отсека с помощью функции электропривода.
2. Когда дверца багажного отсека окажется на желаемой высоте, остановите ее при помощи функции электропривода.

– ПРОДОЛЖЕНИЕ –

3. Нажмите кнопку памяти в положение “Включено”.

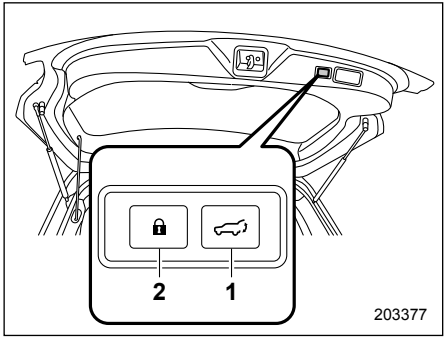

Кнопка электропривода дверцы багажного отсека на внутреннем краю дверцы багажного отсека

1) Кнопка электропривода дверцы багажного отсека.
2) Кнопка запирания дверей и электропривода дверцы багажного отсека (если установлена).

4. Когда дверца багажного отсека находится на желаемой высоте, нажмите и удерживайте кнопку электропривода дверцы багажного отсека на внутреннем краю дверцы багажного отсека, пока не прозвучит короткий электронный звуковой сигнал и трижды мигнут лампы аварийной световой сигнализации. Короткий электронный звуковой сигнал и мигание ламп аварийной световой сигнализации подтверждают регистрацию высоты подъема дверцы багажного отсека.

ПРИМЕЧАНИЕ

- **Чтобы изменить зарегистрированную высоту подъема, нажатием кнопки памяти переведите ее в положение “Выключено” и выполните процедуру регистрации еще раз.**
- **Можно зарегистрировать высоту подъема дверцы, начиная от уровня примерно 5 см или выше относительно полностью закрытого положения.**

Установка зарегистрированной высоты подъема дверцы багажного отсека

Чтобы открыть дверцу багажного отсека и остановить ее на зарегистрированной высоте, выполните следующую процедуру.

1. Нажмите кнопку памяти в положение “Включено”.
2. Нажмите и удерживайте любую из кнопок электропривода дверцы багажного отсека.

Даже если любая из кнопок электропривода дверцы багажного отсека нажимается и удерживается, когда кнопка памяти находится в положении “Выключено”, Вы можете остановить дверцу на зарегистрированной высоте, переведя кнопку памяти в положение “Включено” до того, как дверца багажного отсека достигнет зарегистрированной высоты.

ПРИМЕЧАНИЕ

Дверца багажного отсека открывается до сохраненного в памяти положения, даже если она открывается функцией реверса.

▼ Функция реверса

⚠ ВНИМАНИЕ

- **Не допускайте умышленного защемления частей тела, чтобы вынудить сработать функцию реверса. Если функция реверса по какой-либо причине не сработает, это может привести к серьезной травме или аварии.**
- **Функция реверса может не сработать, если посторонние предметы защемляются дверцей багажного отсека непосредственно перед полным закрыванием. Будьте осторожны, чтобы не защемить пальцы или другие части тела.**

- **Функция реверса может не сработать в зависимости от формы предмета и от того, каким образом он зажат. Будьте осторожны, чтобы не защемить пальцы или другие части тела.**

⚠ ОСТОРОЖНО

- **Если функция реверса срабатывает подряд 3 раза, функция автоматического открывания и закрывания электропривода дверцы багажного отсека отключается, а дверца багажного отсека может открываться и закрываться обычным образом. Открывание или закрывание дверцы багажного отсека зависит от ее высоты в момент отключения автоматического режима работы. Будьте осторожны, чтобы дверца багажного отсека не ударила кого-либо по голове или по лицу, а также чтобы она не защемила пальцы или багаж и т.п.**
- **Будьте осторожны, чтобы не повредить сенсорные датчики. В противном случае функция реверса может отключиться.**

Если при открывании или закрывании дверцы багажного отсека при помощи электропривода она защемляет человека или багаж либо ударяется о препятствие, раздается трехкратный электронный звуковой сигнал и дверца багажного отсека работает следующим образом.

При открывании дверцы багажного отсека: дверца багажного отсека автоматически закроется.

При закрывании дверцы багажного отсека: дверца багажного отсека автоматически откроется.

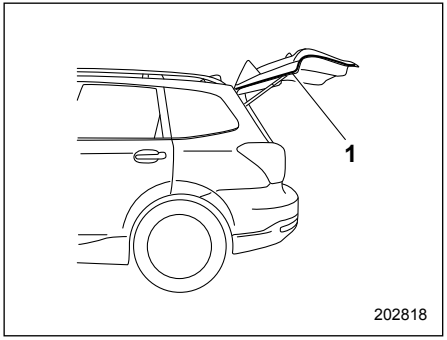

1) Сенсорный датчик.

Сенсорные датчики установлены на левом и правом углах дверцы багажного отсека. Если сенсорные датчики обнаруживают пальцы, багаж и т.д. при закрывании дверцы багажного отсека с помощью электропривода, раздается трехкратный электронный звуковой сигнал и дверца багажного отсека автоматически открывается.

ПРИМЕЧАНИЕ

В случае, если дверца багажного отсека открывается при помощи функции реверса, она открывается полностью или до высоты, зарегистрированной при помощи функции памяти.

▼ Функция предотвращения падения дверцы багажного отсека

Дверца багажного отсека опускается под тяжестью снега и т.п., при этом раздается короткий электронный звуковой сигнал и дверца багажного отсека автоматически закрывается.

– ПРОДОЛЖЕНИЕ –

ПРИМЕЧАНИЕ

- **Если на дверце багажного отсека имеется снег, используйте функцию электропривода только после удаления снега.**
- **Если Вы закрываете дверцу багажного отсека вручную, непосредственно после ее полного открывания при помощи электропривода, функция предотвращения падения дверцы багажного отсека сработает и автоматически закроет ее. В этом случае это не является неисправностью.**

Люк в крыше (если установлен)

⚠ ВНИМАНИЕ

Не позволяйте никому высовывать руки, голову или какие-либо предметы из люка. В случае возникновения одной из следующих ситуаций возможна серьезная травма.

- **Резкая остановка автомобиля.**
- **Крутой поворот автомобиля.**
- **Попадание автомобиля в аварию.**
- **Удар по выступающим наружу частям тела со стороны находящихся снаружи предметов.**

Во избежание серьезных травм, которые могут быть вызваны защемлением, необходимо безукоснительно выполнять следующие правила.

- **Перед закрыванием люка убедитесь в том, что это не приведет к защемлению головы, рук или каких-либо предметов.**
- **Покидая автомобиль, в целях безопасности обязательно берите с собой ключ. Никогда не оставляйте ребенка в автомобиле без присмотра. В противном случае при открывании или закрывании люка ребенок может причинить себе травму.**
- **Никогда не проверяйте исправность устройства предотвращения защемления, специально подставляя в отверстие части своего тела.**
- **Водитель должен отдавать себе отчет и осознавать свою ответственность.**

⚠ ОСТОРОЖНО

- **Запрещается сидеть на краю открытого люка.**
- **Не пытайтесь воспользоваться люком, если он примерз к крыше после снегопада или в морозную погоду.**
- **При работе люка не касайтесь его движущихся деталей.**
- **Если люк не закрывается, мы рекомендуем Вам проверить систему у дилера SUBARU.**

Люк работает только в том случае, когда замок зажигания находится в положении “ON”.

■ Переключатель люка

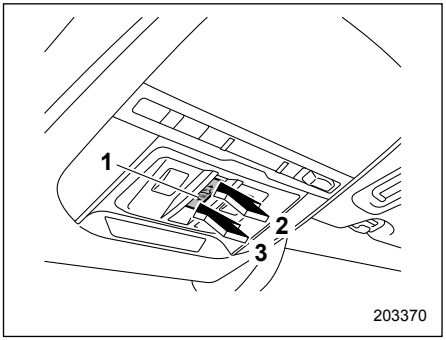

1) Переключатель открывания/закрывания.
2) Открыть.
3) Закрыть.

Чтобы открыть люк
Нажмите заднюю сторону переключателя открывания/закрывания. При этом вместе с люком откроется и солнцезащитная шторка. Люк остановится на расстоянии примерно 15 см от полностью открытого положения. Для того чтобы полностью открыть люк, нажмите заднюю сторону переключателя открывания/закрывания еще раз.

Чтобы закрыть люк
Нажмите переднюю сторону переключателя открывания/закрывания. Чтобы при открывании или закрывании люка остановить его в выбранном промежуточном положении, кратковременно нажмите на переднюю или заднюю сторону переключателя.
Прежде чем открыть люк после мойки автомобиля или дождя, насухо вытрите крышу, чтобы предотвратить попадание воды в салон автомобиля.

ПРИМЕЧАНИЕ

При движении на высокой скорости с полностью открытым люком может появиться раздражающий звук. Если это происходит, прикройте люк на небольшую величину — 15 см.

■ Функция предотвращения защемления

Если система предотвращения защемления обнаружит достаточно твердый предмет, попавший между люком и крышей автомобиля при его закрывании, люк автоматически откроется до положения, при котором до полного открывания останется 15 см, или откроется полностью и останется в таком положении. Сильный удар по поверхности люка вызовет аналогичную реакцию даже в том случае, если между люком и крышей автомобиля не будет находиться никаких предметов.

⚠ ОСТОРОЖНО

Не предпринимайте попыток проверки работы данной функции при помощи пальцев, рук или других частей тела.

ПРИМЕЧАНИЕ

В целях безопасности не рекомендуется ездить с полностью открытым люком.

– ПРОДОЛЖЕНИЕ –

■ Солнцезащитная шторка

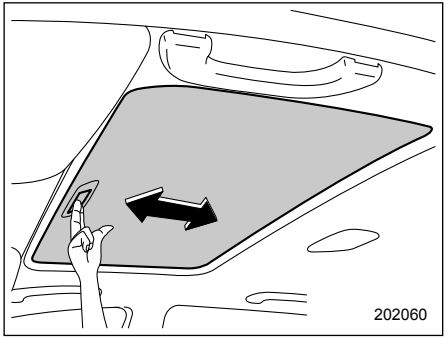

Когда люк закрыт, Вы можете передвигать солнцезащитную шторку вперед или назад вручную.
При открывании люка солнцезащитная шторка сдвигается назад.

Контрольно-измерительные приборы и органы управления автомобилем

Замок зажигания (модели без системы запуска/остановки двигателя при помощи кнопки) 3-5
- Положения ключа 3-6
- Звуковая сигнализация напоминания о ключе (если установлена) 3-7
- Подсветка замка зажигания (если предусмотрена) 3-7

Кнопка запуска/остановки двигателя (модели с системой запуска/остановки двигателя при помощи кнопки) 3-7
- Меры предосторожности 3-7
- Зона действия системы запуска/остановки двигателя при помощи кнопки 3-7
- Расположение кнопки 3-8
- Переключение режимов электропитания 3-8
- Действия при сбоях в работе брелока дистанционного доступа 3-10

Аварийная световая сигнализация 3-10

Контрольно-измерительные приборы 3-11
- Спидометр 3-11
- Тахометр 3-11
- Одометр 3-11
- Двойной счетчик пройденного пути 3-12
- Указатель уровня топлива 3-13
- Эконометр (если установлен) 3-13
- Настройки комбинации приборов 3-14

Регулировка яркости подсветки приборов ... 3-15
- Функция автоматического отключения регулировки яркости подсветки приборов (если предусмотрена) 3-16

Предупреждающие и контрольные лампы 3-16
- Начальное включение ламп для проверки системы 3-16
- Предупреждающая световая и звуковая сигнализация о непристегнутых ремнях безопасности 3-17
- Контрольная лампа и звуковая сигнализация ремня безопасности заднего сиденья (модели для Австралии) 3-20
- Предупреждающая лампа системы подушек безопасности 3-20
- Контрольные лампы включения и выключения передней подушки безопасности пассажира переднего сиденья (если установлены) 3-21
- Контрольная лампа обнаружения неисправности (контрольная лампа “Check Engine”) 3-22
- Контрольная лампа низкой температуры охлаждающей жидкости/ Предупреждающая лампа высокой температуры охлаждающей жидкости 3-23
- Предупреждающая лампа разрядки аккумуляторной батареи 3-24
- Предупреждающая лампа низкого давления масла 3-24

Предупреждающая лампа низкого уровня моторного масла 3-25
Предупреждающая лампа температуры ATF 3-26
Предупреждающая лампа температуры масла заднего дифференциала (если установлена) 3-26
Предупреждающая лампа низкого давления воздуха в шинах (если установлена) 3-27
Предупреждающая лампа системы ABS 3-29
Предупреждающая лампа системы VDC/ Контрольная лампа работы системы VDC 3-30
Контрольная лампа отключения системы VDC ... 3-31
Предупреждающая лампа тормозной системы (красная) 3-32
Предупреждающая лампа электрического стояночного тормоза (желтая) 3-32
Контрольная лампа электрического стояночного тормоза 3-33
Контрольная лампа включения функции автоматического удержания автомобиля 3-34
Контрольная лампа срабатывания функции автоматического удержания автомобиля 3-34
Контрольная лампа нажатия педали тормоза (если предусмотрено) 3-34
Предупреждающая лампа низкого уровня топлива 3-34
Предупреждающая лампа низкого уровня стеклоомывающей жидкости 3-34
Предупреждающая лампа открытия капота двигателя 3-34
Предупреждающая лампа открытой двери 3-35
Предупреждающая лампа полного привода 3-35
Предупреждающая лампа усилителя рулевого управления 3-35
Предупреждающая лампа автоматического регулятора уровня светового пучка фар (если установлен) 3-36
Предупреждающая лампа светодиодных фар 3-36
Предупреждающая лампа системы адаптивных поворотных фар/ Контрольная лампа выключения системы адаптивных поворотных фар (если установлена) 3-36
Предупреждающий индикатор системы адаптивного дальнего света / Индикатор системы адаптивного дальнего света (если установлена) 3-37
Контрольная лампа ассистента дальнего света фар (если установлен) 3-37
Предупреждающие звуковые и световые сигналы системы дистанционного доступа с функцией запуска/остановки двигателя при помощи кнопки (если установлена) 3-37
Контрольная лампа иммобилайзера 3-44
Контрольная лампа системы SI-DRIVE (если установлена) 3-45
Индикатор положения рычага селектора/ включенной передачи (если предусмотрен) 3-45
Контрольные лампы указателей поворота 3-46
Контрольная лампа дальнего света фар 3-46
Контрольная лампа системы круиз-контроля (если установлена) 3-46
Контрольная лампа установки круиз-контроля (если установлена) 3-46

Контрольная лампа света фар (если установлена) 3-46
Контрольная лампа противотуманных фар (если установлены) 3-47
Контрольная лампа заднего противотуманного фонаря (если установлен) 3-47
Контрольная лампа режима X-MODE 3-47
Контрольная лампа системы контроля спуска под уклон (если установлена) 3-47
Предупреждающая лампа системы автоматического запуска/остановки двигателя/Контрольная лампа отключения системы автоматического запуска/остановки двигателя (желтая) (если установлена) 3-47
Контрольная лампа системы автоматического запуска/остановки двигателя (зеленая) (если установлена) 3-48
Контрольная лампа отсутствия активности системы автоматического запуска/остановки двигателя (если установлена) 3-48
Предупреждающая лампа системы SRVD (если установлена) 3-48
Контрольная лампа отключения системы SRVD (если установлена) 3-48
Предупреждающая лампа системы автоматического торможения при движении задним ходом (если установлена) 3-48
Индикатор отключения системы автоматического торможения при движении задним ходом (если установлена) 3-49
Предупреждающая лампа о возможном обледенении дорожного покрытия (если предусмотрено) 3-49

Дисплей комбинации приборов (цветной жидкокристаллический дисплей) (если установлен) 3-49
Основные операции 3-51
Экран приветствия (начальная анимация) и экран прощания (завершающая анимация) .. 3-51
Экран предупреждения 3-52
Экран индикаторов 3-52
Основные экраны 3-54
Экраны меню 3-56

Многофункциональный дисплей (черно-белый) (если установлен) 3-58
Дисплей с информацией о поездке 3-59
Индикатор температуры наружного воздуха 3-64
Индикатор режима X-MODE 3-65
Часы 3-65

Многофункциональный дисплей (цветной жидкокристаллический дисплей) (если установлен) 3-65
Функции 3-66
Экран приветствия и экран прощания 3-66
Экран самодиагностики 3-66
Экран прерывания 3-67
Основные операции 3-68
Основные экраны 3-68
Экран настроек 3-76
Как получить исходный код по программе открытого исходного кода 3-89

Часы 3-89
Ручная регулировка часов 3-89
Автоматическая регулировка часов 3-93
Регулятивная информация 3-93
Переключатель освещения 3-94
Фары 3-94
Переключатель ближнего/дальнего света фар 3-96
“Мигание” фарами 3-97
Функция ассистента дальнего света фар 3-97
(если предусмотрена) 3-97
Система дневных ходовых огней (если установлена) 3-100
Система адаптивных поворотных фар (если установлена) 3-100
Выключатель системы адаптивных поворотных фар 3-101
Система адаптивного дальнего света (если установлена) 3-102
Порядок использования системы адаптивного дальнего света 3-102
Как переключать режим работы фар вручную 3-103
Условия автоматического переключения между дальним светом фар, ближним светом фар и системой адаптивного дальнего света 3-103
Рекомендации по использованию системы адаптивного дальнего света 3-104
Рычаг указателей поворота 3-105
Указатель смены полосы движения одним касанием 3-106
Регулятор уровня светового пучка фар 3-106
Автоматический регулятор уровня светового пучка фар (если установлен) 3-106
Регулятор уровня светового пучка фар с ручным управлением (если установлен) 3-106
Переключатель противотуманных фар (фонарей) 3-109
Переключатель противотуманных фар (если установлены) 3-109
Переключатель заднего противотуманного фонаря (если установлен) 3-110
Стеклоочистители и стеклоомыватели 3-111
Переключатели стеклоочистителя и омывателя ветрового стекла 3-115
Переключатель стеклоочистителя и омывателя заднего стекла 3-118
Омыватели фар (если установлены) 3-119
Зеркала 3-120
Внутреннее зеркало 3-120
Наружные зеркала 3-120
Обогреватель заднего стекла, наружных зеркал и антиобледенитель щеток стеклоочистителя ветрового стекла 3-123
Рулевое колесо с регулируемым углом наклона/вылетом 3-125
Система подогрева рулевого колеса (если установлена) 3-125
Звуковой сигнал 3-126

Замок зажигания (модели без системы запуска/ остановки двигателя при помощи кнопки)

⚠ ВНИМАНИЕ

- **Никогда не переводите замок зажигания в положение “LOCK” во время движения автомобиля, а также при его буксировке, так как при этом рулевое колесо будет заблокировано и поворот рулевого колеса станет невозможным. Кроме того, следует отметить, что поворот рулевого колеса при выключенном двигателе требует гораздо большего усилия.**
- **В целях безопасности, перед тем как покинуть автомобиль, не забудьте вынуть ключ из замка зажигания. Никогда не оставляйте ребенка в автомобиле без присмотра. В противном случае это может привести к травмам как самого ребенка, так и других лиц. Ребенок может привести в действие электростеклоподъемники или другие механизмы и даже привести в движение автомобиль.**

⚠ ОСТОРОЖНО

Не прикрепляйте ключ к большому брелоку или к связке с другими ключами. Если во время движения они будут биться о Ваши колени, то это может привести к повороту замка зажигания из положения “ON” в положение “ACC” или “LOCK”, а следовательно, к остановке двигателя.

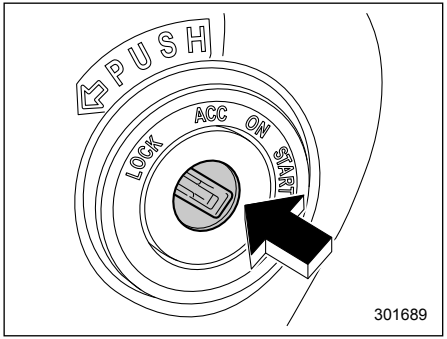

Замок зажигания имеет четыре положения: “LOCK”, “ACC”, “ON” и “START”.

ПРИМЕЧАНИЕ

- **При неработающем двигателе автомобиля замок зажигания должен находиться в положении “LOCK”.**
- **Когда замок зажигания находится в положении “ON” или “ACC”, то при длительном использовании вспомогательного электрооборудования автомобиля аккумуляторная батарея может разрядиться.**
- **Если Вы не можете перевести замок зажигания из положения “LOCK” в положение “ACC”, то попробуйте добиться этого, одновременно слегка поворачивая рулевое колесо влево и вправо.**

– ПРОДОЛЖЕНИЕ –

■ Положения ключа

Положение	Описание
LOCK	Это единственное положение замка зажигания, позволяющее вставлять и извлекать из него ключ. При извлечении ключа замок зажигания блокирует рулевое колесо.
ACC	Это положение замка зажигания позволяет пользоваться вспомогательным электрооборудованием Вашего автомобиля (аудиосистемой, розетками для подключения дополнительного электрооборудования и т.п.).
ON	Это нормальное рабочее положение замка зажигания после запуска двигателя.
START	В этом положении замка зажигания производится запуск двигателя.

⚠ ОСТОРОЖНО

Не поворачивайте замок зажигания в положение “START” во время работы двигателя.

ПРИМЕЧАНИЕ

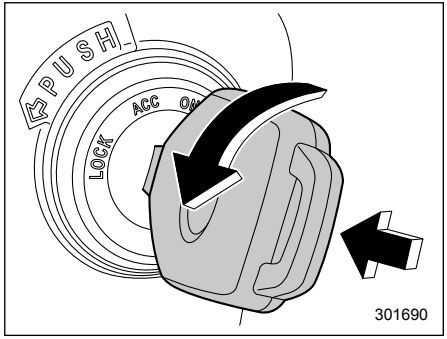

- **Чтобы перевести ключ из положения “ACC” в положение “LOCK”, рычаг селектора должен находиться в положении “P”, а ключ необходимо нажать в сторону замка, а затем повернуть.**
- **Если Вам не удается запустить двигатель с помощью зарегистрированного ключа, извлеките ключ (контрольная лампа противоугонной системы замигает), а затем вставьте ключ обратно и поверните его в положение “START”, чтобы запустить двигатель.**
- **В следующих случаях двигатель может не запуститься.**

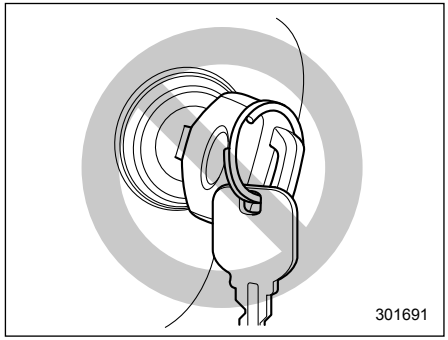

– Ручка ключа касается другого ключа или металлического брелока.

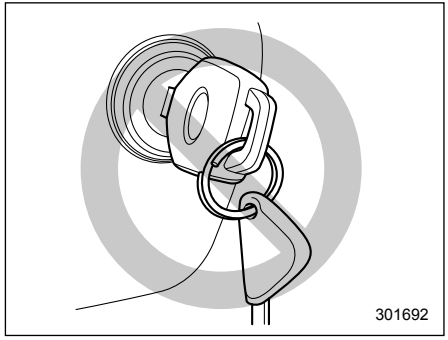

– Рядом с ключом находится другой ключ, имеющий транспондер иммобилайзера.

– **Ключ находится рядом или касается другого передатчика.**

■ Звуковая сигнализация напоминания о ключе (если установлена)

Звуковой сигнал начинает звучать в том случае, если при открывании двери водителя замок зажигания находится в положении “LOCK” или “ACC”.

Подача звукового сигнала прекращается в следующих случаях:
- После перевода замка зажигания в положение “ON”.
- После извлечения ключа из замка зажигания.
- После закрытия двери водителя.

■ Подсветка замка зажигания (если предусмотрена)

Для удобства доступа к замку зажигания в темное время подсветка замка зажигания включается при открывании двери водителя или при отпирании двери водителя при помощи передатчика системы дистанционного управления замками дверей.

В приведенных ниже случаях лампа продолжает гореть в течение нескольких десятков секунд, а затем интенсивность ее свечения постепенно уменьшается, и лампа гаснет.
- После закрытия двери водителя.
- После отпирания дверей при помощи передатчика системы дистанционного управления замкам дверей.

Лампа подсветки немедленно гаснет в следующих случаях:
- После перевода замка зажигания в положение “ON”.
- После запирания всех дверей, включая дверцу багажного отсека, при помощи передатчика системы дистанционного управления замками дверей.

Кнопка запуска/остановки двигателя (модели с системой запуска/остановки двигателя при помощи кнопки)

■ Меры предосторожности

См. раздел “Меры предосторожности” ☞2-5.

■ Зона действия системы запуска/остановки двигателя при помощи кнопки

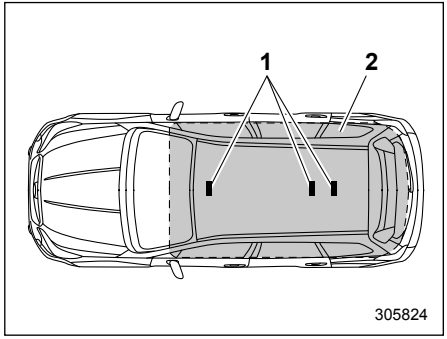

1) Антенна.
2) Зона действия.

– ПРОДОЛЖЕНИЕ –

ПРИМЕЧАНИЕ

- **Если брелок дистанционного доступа не определяется в зоне действия антенн внутри автомобиля, то переключение режимов электропитания и запуск двигателя невозможны.**
- **Даже если брелок дистанционного доступа находится вне автомобиля, но слишком близко от его стекла, может быть включено электропитание или запущен двигатель.**
- **Не оставляйте брелок дистанционного доступа в перечисленных ниже местах. Это может стать причиной невозможности переключения режимов электропитания и запуска двигателя. Также это может вызвать ложное срабатывание предупреждающей лампы при фактическом отсутствии неисправности или не позволить включиться предупреждающей лампе при возникновении любой неисправности.**
  - **На комбинации приборов.**
  - **На полу автомобиля.**
  - **В отделении для перчаток.**
  - **В карманах дверей.**
  - **На заднем сиденье.**
  - **В углах багажного отсека.**
- **Если при переключении режимов электропитания или запуске двигателя кнопкой запуска/остановки двигателя элемент питания брелока дистанционного доступа разрядился, обратитесь к разделу “Брелок дистанционного доступа — действия при сбоях в работе брелока дистанционного доступа” ☞9-22. В этом случае следует незамедлительно заменить элемент питания. См. раздел “Замена элемента питания брелока дистанционного доступа” ☞11-53.**

■ Расположение кнопки

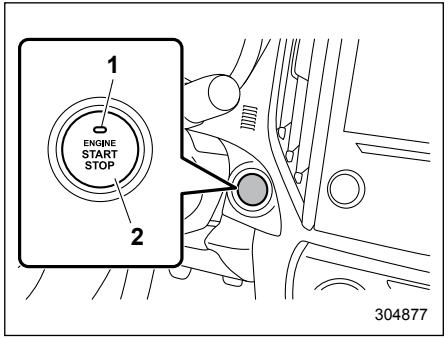

Модели с левосторонним управлением

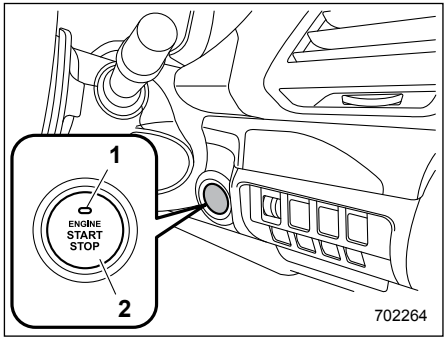

Модели с правосторонним управлением

1) Индикатор режима работы.
2) Кнопка запуска/остановки двигателя.

■ Переключение режимов электропитания

При каждом нажатии кнопки запуска/остановки двигателя происходит переключение режимов электропитания автомобиля.

1. Сядьте на сиденье водителя, взяв с собой брелок дистанционного доступа.
2. Переведите рычаг селектора в положение “P”.
3. Нажмите кнопку запуска/остановки двигателя, не нажимая педаль тормоза. При каждом нажатии кнопки запуска/остановки двигателя режим электропита-

ния автомобиля будет изменяться в следующей последовательности: “OFF”, “ACC”, “ON” и “OFF”. В приведенной ниже таблице описана схема работы индикатора режима работы на кнопке запуска/остановки двигателя.

Режим электропитания автомобиля	Цвет индикатора	Возможные операции
OFF	Индикатор выключен	Электропитание автомобиля отключено.
ACC	Оранжевый	Возможно использование следующих систем: аудиосистема и розетка электропитания дополнительного электрического оборудования.
ON	Оранжевый (когда двигатель остановлен)	Индикатор выключен (во время работы двигателя)
	Возможно включение всех электрических систем	

⚠ ОСТОРОЖНО

- **Если в течение продолжительного времени электропитание автомобиля, установленное кнопкой запуска/остановки двигателя, остается в режиме “ON” или “ACC”, то это может привести к разрядке аккумуляторной батареи.**
- **Не проливайте на кнопку запуска/остановки двигателя напитки и другие жидкости. Это может привести к неисправности.**
- **Не касайтесь кнопки запуска/остановки двигателя, если Ваши руки в масле или испачканы. Это может привести к неисправности.**
- **Если при нажатии кнопки запуска/остановки двигателя отмечается ее неплавная работа, то следует прекратить работу с этой кнопкой. В таких случаях мы рекомендуем Вам немедленно обратиться к дилеру SUBARU.**
- **Если кнопка запуска/остановки двигателя не горит даже в том случае, когда включена подсветка панели приборов, мы рекомендуем Вам обратиться к дилеру SUBARU для проведения диагностики Вашего автомобиля.**
- **Если автомобиль долгое время находился под жарким солнцем, то поверхность кнопки запуска/остановки двигателя может сильно нагреться. Будьте осторожны, чтобы не обжечься.**

ПРИМЕЧАНИЕ

- **При работе с кнопкой запуска/остановки двигателя следует нажимать на нее до упора.**
- **Если нажимать на кнопку запуска/остановки двигателя быстро, переключения режимов электропитания может не произойти.**
- **Если при нажатии на кнопку запуска/остановки двигателя индикатор кнопки мигает зеленым цветом, рулевая колонка заблокирована. Если это произошло, нажмите кнопку запуска/остановки двигателя, поворачивая рулевое колесо влево и вправо.**

– ПРОДОЛЖЕНИЕ –

▼ **Функция предотвращения разрядки аккумуляторной батареи**

Если в течение примерно 1 часа электропитание автомобиля, установленное кнопкой запуска/остановки двигателя, остается в режиме “ON” или “ACC”, то в целях предотвращения разрядки аккумуляторной батареи электропитание автомобиля переключится в режим “OFF”. (Данная функция активируется в том случае, когда рычаг селектора установлен в положение “P”.)

■ Действия при сбоях в работе брелока дистанционного доступа

См. раздел “Брелок дистанционного доступа — действия при сбоях в работе брелока дистанционного доступа” ☞9-22.

Аварийная световая сигнализация

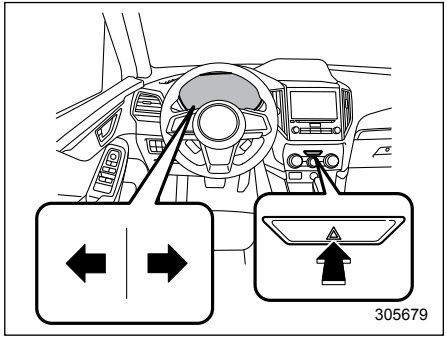

Аварийная световая сигнализация предназначена для извещения других водителей о том, что Вы вынуждены были сделать остановку в связи с возникновением экстренной ситуации. Аварийная световая сигнализация может быть включена при любом положении замка зажигания.

Для включения аварийной световой сигнализации нажмите соответствующую кнопку на панели приборов. Для выключения аварийной световой сигнализации повторно нажмите эту же кнопку.

ПРИМЕЧАНИЕ

- **При включенной аварийной световой сигнализации указатели поворота не работают.**
- **Если Вы резко нажмете педаль тормоза, аварийная световая сигнализация может быстро мигать. За более подробной информацией обратитесь к разделу “Сигнал экстренного торможения” ☞7-27.**

Контрольно-измерительные приборы

ПРИМЕЧАНИЕ

В некоторых контрольно-измерительных приборах на комбинации приборов используются жидкокристаллические дисплеи. Если Вы носите поляризованные очки, то это может привести к трудностям при чтении их показаний.

■ Спидометр

Спидометр предназначен для отображения скорости движения автомобиля.

▼ Предупреждающая звуковая сигнализация превышения скорости (если установлена)

Если скорость автомобиля превышает 120 км/ч, раздается предупреждающий звуковой сигнал.

■ Тахометр

Тахометр показывает частоту вращения коленчатого вала двигателя, выраженную в тысячах оборотов в минуту.

⚠ ОСТОРОЖНО

Не допускайте, чтобы во время работы двигателя стрелка тахометра находилась в красной зоне. При попадании в данный диапазон блок управления двигателем отсекает подачу топлива, чтобы защитить двигатель от превышения частоты вращения коленчатого вала. Двигатель вернется к нормальной работе после того, как частота вращения коленчатого вала двигателя снизится ниже красной зоны.

■ Одометр

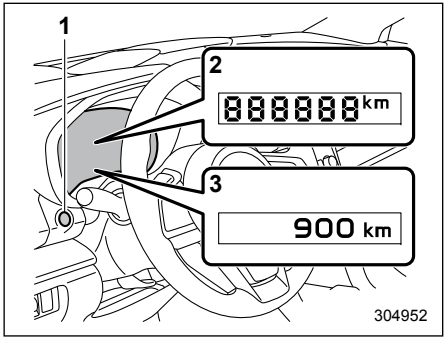

1) Кнопка сброса показаний счетчика пройденного пути.
2) Комбинация приборов типа “A”.
3) Комбинация приборов типа “B”.

ПРИМЕЧАНИЕ

- **Когда замок зажигания находится в положении “ON”, то на дисплее отображаются показания одометра.**
- **Одометр показывает общее расстояние, пройденное Вашим автомобилем.**
- **Если нажать на кнопку сброса показаний счетчика пройденного пути в тот момент, когда замок зажигания находится в положении “LOCK”/ “OFF” или “ACC”, то загорится комбинированный дисплей одометра/ счетчиков пройденного пути.**

Индикаторы выключаются в следующих случаях:

- **Кнопка сброса показаний счетчика пройденного пути не нажимается в течение примерно 10 секунд.**
- **Дверь водителя открыта, а затем закрыта.**

– ПРОДОЛЖЕНИЕ –

■ Двойной счетчик пройденного пути

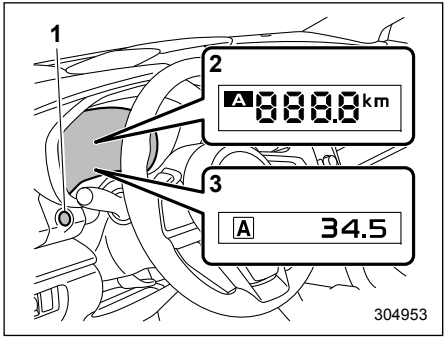

1) Кнопка сброса показаний счетчика пройденного пути.
2) Комбинация приборов типа “A”.
3) Комбинация приборов типа “B”.

Данная комбинация приборов имеет два счетчика пройденного пути.
Счетчик пройденного пути отображается на комбинации приборов, когда выключатель зажигания переводится в положение “ON”.
Счетчик пройденного пути показывает расстояние, пройденное автомобилем после последнего сброса его показаний.

При нажатии кнопки сброса показаний счетчика пройденного пути показания дисплея будут изменяться в следующей последовательности.

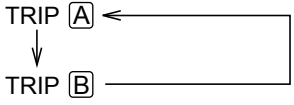

Для сброса показания одного из счетчиков пройденного пути вначале выберите режим его индикации, кратковременно нажав на кнопку сброса показаний счетчика пройденного пути, а затем повторно нажмите на эту кнопку и удерживайте ее в этом положении не менее 2 секунд.

⚠ ОСТОРОЖНО

В целях безопасности не пытайтесь изменять режим индикации пройденного пути во время движения. Это может привести к аварии.

ПРИМЕЧАНИЕ

- **При разрыве электрического соединения между комбинацией приборов и аккумуляторной батареей, произошедшем, например, во время проведения работ по техническому обслуживанию автомобиля, при замене предохранителя или по другим причинам, данные, хранящиеся в памяти счетчиков пройденного пути, сотрутся.**
- **Если нажать на кнопку сброса показаний счетчика пройденного пути в тот момент, когда замок зажигания находится в положении “LOCK”/“OFF” или “ACC”, то загорится комбинированный дисплей одометра/счетчиков пройденного пути. Когда этот дисплей горит, Вы можете переключаться между режимами индикации счетчика пройденного пути “A” и счетчика пройденного пути “B”.**
- **Кроме того, показания счетчика пройденного пути можно сбросить, если нажать и удерживать кнопку сброса показаний счетчика пройденного пути.**

Индикаторы выключаются в следующих случаях:
- **Кнопка сброса показаний счетчика пройденного пути не нажимается в течение примерно 10 секунд.**
- **Дверь водителя открыта, а затем закрыта.**

■ Указатель уровня топлива

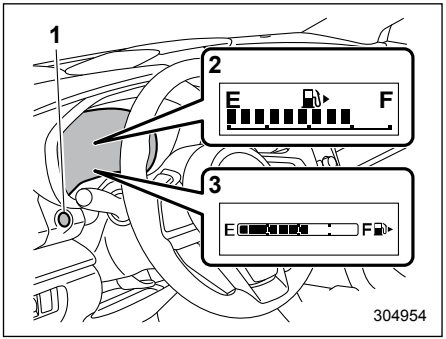

1) Кнопка сброса показаний счетчика пройденного пути.
2) Комбинация приборов типа “A”.
3) Комбинация приборов типа “B”.

Указатель уровня топлива работает, когда замок зажигания находится в положении “ON”, и показывает примерное количество топлива, оставшегося в топливном баке.

При торможении, поворотах или ускорении автомобиля показания указателя могут незначительно изменяться из-за перемещения топлива в топливном баке.

ПРИМЕЧАНИЕ

- **На шкале указателя уровня топлива Вы можете увидеть значок “⛽▶”. Это означает, что дверца (лючок) топливозаправочной горловины расположена с правой стороны автомобиля.**
- **Если Вы нажмете кнопку счетчика пройденного пути, когда замок зажигания будет находиться в положении “LOCK”/“OFF” или “ACC”, включится подсветка указателя уровня топлива, а его стрелка покажет количество оставшегося топлива в баке.**

Индикаторы выключаются в следующих случаях:

- **Кнопка сброса показаний счетчика пройденного пути не нажимается в течение примерно 10 секунд.**
- **Дверь водителя открыта, а затем закрыта.**

■ Эконометр (если установлен)

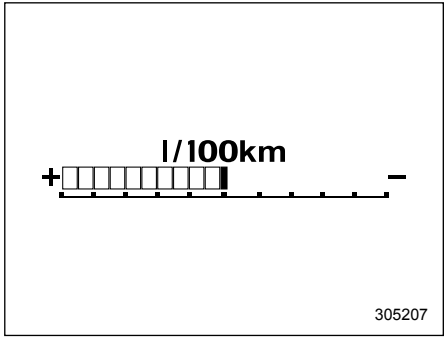

Эконометр показывает разницу между текущим расходом топлива и средним расходом топлива с момента последнего сброса показаний счетчика пройденного пути.
Если указатель эконометра смещается вправо, это говорит об экономичности движения.

ПРИМЕЧАНИЕ

- **Эконометр показывает только примерное значение экономичности.**
- **После сброса показаний счетчика пройденного пути средний расход топлива не отображается, пока Вы не проедете 1 км. До этого момента эконометр не работает.**

– ПРОДОЛЖЕНИЕ –

■ Настройки комбинации приборов

Настройки комбинации приборов и автомобиля можно устанавливать на комбинации приборов.

▼ Комбинация приборов типа “A”

Выполняются различные настройки, например, переключение единиц измерения, отображаемых на комбинации приборов.
Если замок зажигания находится в положении “OFF”, каждое нажатие кнопки сброса показаний счетчика пройденного пути приводит к переключению позиций, показанных в приведенной ниже таблице.

Позиция	Дисплей комбинации приборов	Возможные установки
Счетчик пройденного пути A	A 888.8	—
Счетчик пройденного пути B	B 555.5	—
Функция отклонения стрелок указателей	1 on	Вкл./Выкл.
Смена единиц измерения*	2 km/h	мили/км

* Если предусмотрено.

ПРИМЕЧАНИЕ

- **Если Вы переключаете единицы измерения на комбинации приборов, соответственно переключаются и единицы измерения на многофункциональном дисплее (черно-белом).**
- **При выполнении любого из перечисленных ниже условий, режим настройки комбинации приборов отменяется.**
  - **Откройте дверь водителя.**
  - **Кнопка сброса показаний счетчика пройденного пути не нажимается в течение примерно 10 секунд или более.**

▽ Способ переключения

1. Переведите замок зажигания в положение “OFF”.

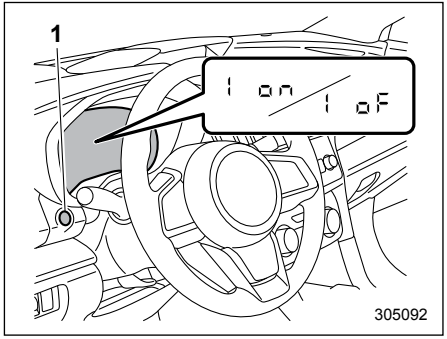

1) Кнопка сброса показаний счетчика пройденного пути.

2. Несколько раз нажмите кнопку сброса показаний счетчика пройденного пути, пока не отобразится позиция, которую Вы хотите изменить.
3. Нажмите и удерживайте кнопку сброса показаний счетчика пройденного пути, пока отображается позиция, которую Вы хотите изменить. Настройки позиции изменятся.

▼ Комбинация приборов типа “B”

Настройки комбинации приборов и автомобиля можно устанавливать на дисплее комбинации приборов (цветном жидкокристаллическом дисплее). См. раздел “Экраны меню” ☞3-56.

Регулировка яркости подсветки приборов

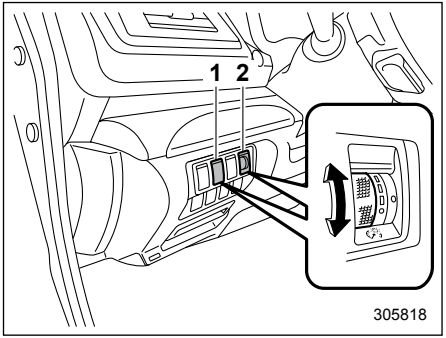

Модели с левосторонним управлением
1) Модели с регулятором уровня светового пучка фар
2) Модели без регулятора уровня светового пучка фар

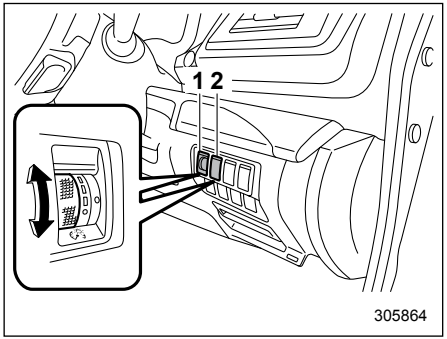

Модели с правосторонним управлением
1) Модели без регулятора уровня светового пучка фар
2) Модели с регулятором уровня светового пучка фар

Яркость подсветки панели приборов снижается при следующих условиях:
- Когда переключатель освещения находится в положении “≣DC≣” или “≣D” (кроме моделей для Австралии).
- Когда переключатель освещения находится в положении “O” или “≣D” (модели для Австралии).
- Когда переключатель освещения находится в положении “AUTO” и фары автоматически включены (модели с системой автоматического включения/выключения света фар. См. раздел “Фары” ☞3-94).

Вы также можете регулировать яркость подсветки для лучшей видимости следующим образом.
Для увеличения яркости поверните диск вверх.
Для уменьшения яркости поверните диск вниз.

ПРИМЕЧАНИЕ
- **Когда диск регулировки полностью повернут вверх, яркость освещения становится максимальной, а функция автоматического снижения яркости не работает.**
- **Даже при повороте замка зажигания в положение “LOCK”/“OFF” установки уровня яркости не сбрасываются.**

– ПРОДОЛЖЕНИЕ –

■ Функция автоматического отключения регулировки яркости подсветки приборов (если предусмотрена)

При ярком наружном освещении яркость подсветки устанавливается на максимальный уровень, независимо от положения регулировочного диска. В этом случае Вы не можете регулировать яркость подсветки при помощи регулировочного диска. При затемненном наружном освещении Вы можете регулировать яркость подсветки, как описано выше.

Включить/выключить и настроить чувствительность функции автоматического отключения регулировки яркости подсветки приборов можно у Вашего дилера SUBARU. За более подробной информацией мы рекомендуем Вам обратиться к Вашему дилеру SUBARU.

Предупреждающие и контрольные лампы

■ Начальное включение ламп для проверки системы

При переводе замка зажигания в положение “ON” включается ряд предупреждающих и контрольных ламп. Этим обеспечивается проверка их работоспособности.

Установите автомобиль на стояночный тормоз и переведите замок зажигания в положение “ON”. Для проверки системы следующие лампы включаются, а затем выключаются через несколько секунд или после запуска двигателя.

: Предупреждающая лампа непристегнутого ремня безопасности (Предупреждающая лампа непристегнутого ремня безопасности сиденья водителя и предупреждающая лампа непристегнутого ремня безопасности сиденья переднего пассажира выключаются только при пристегивании каждого ремня безопасности).

: Предупреждающая лампа системы подушек безопасности.

: Контрольная лампа ремня безопасности заднего сиденья (если установлена).

ON/ Контрольная лампа включения передней подушки безопасности пассажира переднего сиденья (если установлена).

OFF/ : Контрольная лампа выключения передней подушки безопасности пассажира переднего сиденья (если установлена).

: Контрольная лампа обнаружения неисправности (контрольная лампа “Check Engine”).

: Контрольная лампа низкой температуры охлаждающей жидкости / предупреждающая лампа высокой температуры охлаждающей жидкости.

: Предупреждающая лампа разрядки аккумуляторной батареи.

: Предупреждающая лампа низкого давления масла.

: Предупреждающая лампа низкого уровня моторного масла.

: Предупреждающая лампа низкого уровня стеклоомывающей жидкости.

AT OIL TEMP : Предупреждающая лампа температуры ATF.

R DIFF TEMP: Предупреждающая лампа температуры масла заднего дифференциала (если установлена).

(ABS): Предупреждающая лампа системы ABS.

(!): Предупреждающая лампа тормозной системы (красная).

: Предупреждающая лампа низкого уровня топлива.

(!): Предупреждающая лампа низкого давления воздуха в шинах (если установлена).

: Предупреждающая лампа открытой двери.

AWD: Предупреждающая лампа системы полного привода

: Предупреждающая лампа усилителя рулевого управления.

: Предупреждающая лампа системы VDC/контрольная лампа работы системы VDC.

OFF: Контрольная лампа отключения системы VDC.

: Контрольная лампа системы круиз-контроля (если установлена).

SET: Контрольная лампа установки круиз-контроля (если установлена).

: Предупреждающая лампа автоматического регулятора уровня светового пучка фар (если установлен).

: Предупреждающая лампа светодиодных фар.

SRH OFF: Предупреждающая лампа системы адаптивных поворотных фар/контрольная лампа выключения системы адаптивных поворотных фар (если установлена).

: Предупреждающая лампа системы адаптивного дальнего света/Контрольная лампа системы адаптивного дальнего света (если установлена).

: Контрольная лампа ассистента дальнего света фар (если установлен).

: Предупреждающая лампа ключа дистанционного доступа (если установлена).

: Контрольная лампа режима X-MODE.

(A): Предупреждающая лампа системы автоматического запуска/остановки двигателя/контрольная лампа отключения системы автоматического запуска/остановки двигателя (желтая) (если установлена).

(A): Контрольная лампа системы автоматического запуска / остановки двигателя (зеленая) (если установлена).

: Контрольная лампа отсутствия активности системы автоматического запуска/остановки двигателя (если установлена).

Если какая-либо предупреждающая или контрольная лампа не загорается, то это свидетельствует либо о том, что перегорела лампочка, либо о неисправности соответствующей системы.
В таких случаях мы рекомендуем Вам обратиться к официальному дилеру SUBARU для проведения ремонта.

■ Предупреждающая световая и звуковая сигнализация о непристегнутых ремнях безопасности

ПРИМЕЧАНИЕ

Если устройство, предупреждающее о непристегнутых ремнях безопасности на Вашем автомобиле, не работает, как описано ниже, возможно, оно неисправно. В этом случае мы рекомендуем Вам проверить и при необходимости отремонтировать это устройство у ближайшего дилера SUBARU.

– ПРОДОЛЖЕНИЕ –

▼ Устройство, предупреждающее о непристегнутом ремне безопасности сиденья водителя

Ваш автомобиль оснащен устройством, предупреждающим о непристегнутом ремне безопасности водителя.

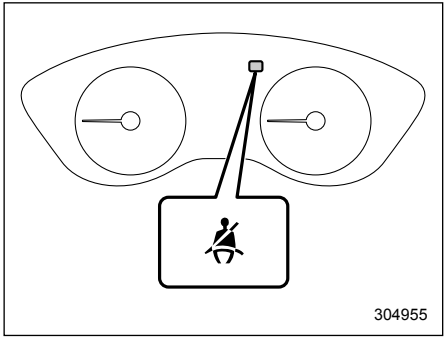

Предупреждающая лампа непристегнутого ремня безопасности водителя

При переводе замка зажигания в положение “ON” данное устройство напоминает водителю о необходимости пристегнуть ремень безопасности, включая предупреждающую лампу непристегнутого ремня безопасности на комбинации приборов.

Если автомобиль движется на скорости не более чем 20 км/ч и при этом ремень безопасности водителя не пристегнут, то загорится предупреждающая лампа, которая будет гореть постоянно.

Если автомобиль достигнет скорости 20 км/ч и при этом ремень безопасности водителя не будет пристегнут, то предупреждающая лампа будет мигать и будет работать звуковой сигнал. Если в это время ремень безопасности будет пристегнут, предупреждающая лампа погаснет, а звуковой сигнал немедленно прекратит свою работу.

Такой режим работы будет продолжаться около 2 минут. Если ремень безопасности водителя не будет пристегнут даже по прошествии 2-минутного периода, предупреждающая лампа перестанет мигать, а звуковой сигнал прекратит свою работу. Тем не менее предупреждающая лампа будет продолжать гореть до тех пор, пока не будет пристегнут ремень безопасности.

▼ Устройство, предупреждающее о непристегнутом ремне безопасности сиденья переднего пассажира (если установлено)

Ваш автомобиль оснащен устройством, предупреждающим о непристегнутом ремне безопасности сиденья переднего пассажира.

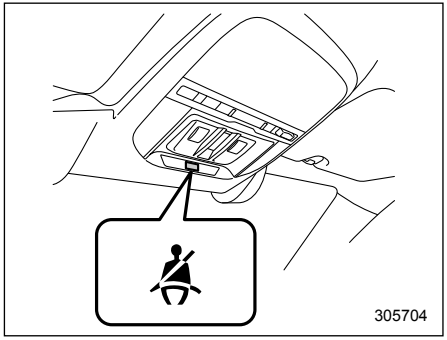

Предупреждающая лампа непристегнутого ремня безопасности пассажира переднего сиденья

При переводе замка зажигания в положение “ON” данное устройство напоминает пассажиру переднего сиденья о необходимости пристегнуть ремень безопасности с помощью предупреждающей лампы, показанной на иллюстрации.

Если автомобиль движется на скорости не более чем 20 км/ч и при этом не пристегнут ремень безопасности сиденья переднего пассажира, загорится предупреждающая лампа, соответствующая непристегнутому ремню безопасности, которая будет гореть постоянно. Если автомобиль достигнет скорости 20 км/ч и при этом ремень безопасности пассажира переднего сиденья не будет пристегнут, то предупреждающая лампа будет мигать и будет работать звуковой сигнал.
Если в это время ремень безопасности будет пристегнут, предупреждающая лампа погаснет, а звуковой сигнал немедленно прекратит свою работу.

⚠ ВНИМАНИЕ

- **Система определения посадки пассажира может не обнаружить пассажира в приведенных ниже ситуациях.**
  - **При использовании подушек и т.д.**
  - **Если на сиденье находится ребенок или небольшой взрослый человек.**
- **Соблюдайте приведенные ниже меры предосторожности. Их несоблюдение может не позволить передней подушке безопасности пассажира переднего сиденья сработать должным образом или вызвать отказ системы.**
  - **Не наносите сильных ударов по сиденью переднего пассажира.**
  - **Не позволяйте пассажирам заднего сиденья располагать ноги между спинкой и подушкой переднего сиденья.**
  - **Не вставляйте предметы между спинкой и подушкой переднего сиденья.**
  - **Не проливайте жидкости на сиденье переднего пассажира. В случае разлива жидкости немедленно вытрите ее.**
  - **Не снимайте и не разбирайте сиденье переднего пассажира.**
  - **Не кладите никакие предметы (обувь, зонты и т.д.) под сиденье переднего пассажира.**

ПРИМЕЧАНИЕ

- **Если ремни безопасности сиденья водителя и переднего пассажира были пристегнуты не одновременно (если один из ремней был пристегнут значительно раньше или позже другого), звуковой сигнал может работать несколько дольше (максимум на 10 секунд).**
- **Система определения посадки пассажира устанавливает, занято ли сиденье переднего пассажира. Однако, если на сиденье имеется какой-либо предмет, предупреждающая система ремней безопасности может включиться, даже если сиденье не занято.**

Если ремень безопасности пассажира переднего сиденья не будет пристегнут даже по прошествии 2-минутного периода, предупреждающая лампа перестанет мигать, а звуковой сигнал прекратит свою работу. Тем не менее предупреждающая лампа будет продолжать гореть до тех пор, пока не будет пристегнут соответствующий ей ремень безопасности.

– ПРОДОЛЖЕНИЕ –

■ Контрольная лампа и звуковая сигнализация ремня безопасности заднего сиденья (модели для Австралии)

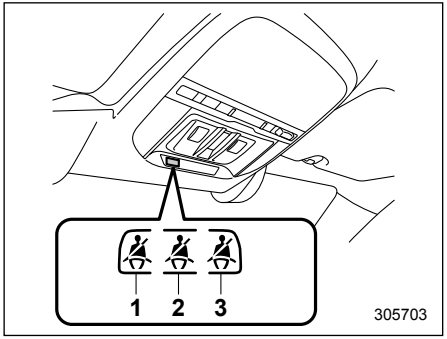

1) Заднее сиденье (левое).
2) Заднее сиденье (центральное).
3) Заднее сиденье (правое).

Расположение данной контрольной лампы показано на иллюстрации. Загораются предупреждающие лампы только тех сидений, ремни безопасности которых не пристегнуты.

⚠ ВНИМАНИЕ

- **Система определения посадки пассажира может не обнаружить пассажира (пассажиров) в приведенных ниже ситуациях.**
  - **При использовании подушек и т.д.**
  - **Если на сиденье находится ребенок или небольшой взрослый человек.**
- **Соблюдайте приведенные ниже меры предосторожности.**
  - **Не наносите сильных ударов по заднему сиденью.**
  - **Не складывайте вперед спинку сиденья, если на сиденье имеются какие-либо предметы.**
  - **Не проливайте жидкости на заднее сиденье. В случае разлива жидкости немедленно вытрите ее.**
  - **Не снимайте и не разбирайте заднее сиденье.**

ПРИМЕЧАНИЕ

Система определения посадки пассажира устанавливает, занято ли заднее сиденье. Однако, если на сиденье имеется какой-либо предмет, предупреждающая система ремней безопасности может включиться, даже если сиденье не занято.

■ Предупреждающая лампа системы подушек безопасности

⚠ ВНИМАНИЕ

Если характер работы предупреждающей лампы системы подушек безопасности соответствует любому из перечисленных ниже пунктов, это может свидетельствовать о неисправности системы преднатяжителей и/или подушек безопасности. Незамедлительно обратитесь к ближайшему дилеру SUBARU для проверки системы. Если не провести проверку и необходимый ремонт, то в случае столкновения это может привести к неправильной работе преднатяжителей ремней безопасности или подушек безопасности, что, в свою очередь, сопряжено с повышенным риском получения травм.

- **Предупреждающая лампа мигает или мерцает.**

- **При переводе замка зажигания в положение “ON” предупреждающая лампа не загорается.**
- **Предупреждающая лампа горит постоянно.**
- **Предупреждающая лампа горит при движении автомобиля.**

За более подробной информацией о предупреждающей лампе системы подушек безопасности обратитесь к разделу “Контроль состояния системы подушек безопасности” ☞1-96.

■ Контрольные лампы включения и выключения передней подушки безопасности пассажира переднего сиденья (если установлены)

ON/ Контрольная лампа включения передней подушки безопасности пассажира переднего сиденья.

OFF/ :Контрольная лампа выключения передней подушки безопасности пассажира переднего сиденья.

Контрольные лампы включения и выключения передней подушки безопасности пассажира переднего сиденья показывают состояние передней подушки безопасности пассажира переднего сиденья.

После перевода замка зажигания в положение “ON”, обе контрольные лампы, включения и выключения, включаются на 6 секунд в течение проверки системы. При проведении проверки системы, обе контрольные лампы гаснут на 2 секунды. После этого включается одна из контрольных ламп, в зависимости от состояния передней подушки безопасности пассажира переднего сиденья, определенного при мониторинге системы передних подушек безопасности.

Если передняя подушка безопасности пассажира переднего сиденья включена, загорается контрольная лампа включения передней подушки безопасности пассажира переднего сиденья, а контрольная лампа выключения остается погасшей.
Если передняя подушка безопасности пассажира переднего сиденья выключена, контрольная лампа включения передней подушки безопасности пассажира переднего сиденья остается погасшей, а контрольная лампа выключения загорается.

При переводе замка зажигания в положение “ON”, если обе контрольные лампы, включения и выключения, одновременно загораются или гаснут

– ПРОДОЛЖЕНИЕ –

даже по окончании периода проверки, система неисправна. В таких случаях мы рекомендуем Вам немедленно обратиться к Вашему дилеру SUBARU для проведения работ по диагностике.

■ Контрольная лампа обнаружения неисправности (контрольная лампа “Check Engine”)

▼ Модели, оборудованные системой OBD

Автомобили, реализуемые в некоторых странах, также могут оснащаться системой OBD. Мы рекомендуем Вам узнать у Вашего дилера SUBARU, оборудован ли Ваш автомобиль системой OBD.

Система OBD предназначена для защиты окружающей среды. Ее работа направлена на то, чтобы весь срок службы автомобиля уровень его выбросов в атмосферу не превышал допустимых норм.

Если во время работы двигателя контрольная лампа обнаружения неисправности горит постоянно или мигает, то это может свидетельствовать, как минимум, об одной неисправности либо о потенциальной неисправности в системе снижения токсичности отработавших газов, а также о необходимости проведения соответствующих работ по диагностике и ремонту. Система OBD поможет работникам технического центра правильно определить причину неисправности.

⚠ ОСТОРОЖНО

Если контрольная лампа обнаружения неисправности загорается во время движения автомобиля, мы рекомендуем Вам при первой возможности обратиться к Вашему дилеру SUBARU для проведения работ по диагностике/ремонту. В противном случае продолжение эксплуатации Вашего автомобиля может привести к другим серьезным неисправностям, на которые не будут распространяться гарантийные обязательства.

▽ Если контрольная лампа обнаружения неисправности горит постоянно

Если контрольная лампа загорается при движении автомобиля и горит постоянно либо не гаснет после запуска двигателя, то это свидетельствует о неисправности системы снижения токсичности отработавших газов.

В таких случаях мы рекомендуем Вам немедленно обратиться к официальному дилеру SUBARU для проведения работ по диагностике Вашего автомобиля.

▽ Если контрольная лампа обнаружения неисправности мигает

Если контрольная лампа мигает во время движения автомобиля, то это свидетельствует об обнаружении пропусков зажигания в двигателе, что, в свою очередь, может привести к повреждению системы снижения токсичности отработавших газов.

Во избежание серьезного повреждения системы снижения токсичности отработавших газов Вам следует предпринять следующие меры.

- Снизьте скорость автомобиля.
- Избегайте резких ускорений.
- Избегайте движения по крутым подъемам.
- При возможности уменьшите вес перевозимого груза.
- При первой возможности прекратите буксировку прицепа.

После нескольких поездок контрольная лампа обнаружения неисправности мо-

жет прекратить мигать и начать гореть постоянно. В таких случаях мы рекомендуем Вам немедленно обратиться к официальному дилеру SUBARU для проведения работ по диагностике Вашего автомобиля.

▼ **Модели, НЕ оборудованные системой бортовой диагностики (OBD)**

Если контрольная лампа обнаружения неисправности загорается во время работы двигателя, то это может свидетельствовать о неисправностях в системе управления двигателем.
Если контрольная лампа обнаружения неисправности загорается во время движения автомобиля или не гаснет после запуска двигателя, мы рекомендуем Вам немедленно обратиться к ближайшему дилеру SUBARU.

■ Контрольная лампа низкой температуры охлаждающей жидкости/ Предупреждающая лампа высокой температуры охлаждающей жидкости

⚠ ОСТОРОЖНО

- **Если после перевода замка зажигания в положение “ON” эта контрольная / предупреждающая лампа работает, как описано ниже, это свидетельствует о возможной неисправности в электрической системе. В таких случаях мы рекомендуем Вам немедленно обратиться к Вашему дилеру SUBARU для проведения работ по диагностике.**
  - **Лампа продолжает мигать КРАСНЫМ цветом.**
  - **Лампа продолжает гореть КРАСНЫМ цветом более 2 секунд.**
  - **Лампа продолжает мигать поочередно КРАСНЫМ и СИНИМ цветом.**
- **Если во время движения эта контрольная/предупреждающая лампа работает, как описано ниже, примите перечисленные ниже соответствующие меры.**
  - **Мигание или свечение КРАСНЫМ цветом:**
    Как можно скорее остановите автомобиль в безопасном месте и выполните действия, предусмотренные для случая перегрева двигателя. После этого мы рекомендуем Вам обратиться к ближайшему дилеру SUBARU для проведения проверки системы. См. раздел “Перегрев двигателя” ☞9-16.
  - **Мигание поочередно КРАСНЫМ и СИНИМ цветом:**
    Возможно наличие неисправности в электрической системе. В таких случаях мы рекомендуем Вам обратиться к Вашему дилеру SUBARU для проведения работ по диагностике.

Данная контрольная лампа низкой температуры охлаждающей жидкости / предупреждающая лампа высокой температуры охлаждающей жидкости выполняет три функции.

– ПРОДОЛЖЕНИЕ –

- Свечение **СИНИМ** светом указывает на недостаточный прогрев двигателя.
- Мигание **КРАСНЫМ** светом указывает на то, что двигатель близок к перегреву.
- Свечение **КРАСНЫМ** светом указывает на перегрев двигателя.

Для проверки системы после перевода замка зажигания в положение “ON” данная контрольная / предупреждающая лампа горит **КРАСНЫМ** светом в течение, примерно, 2 секунд. После этого данная контрольная / предупреждающая лампа изменяет цвет свечения на **СИНИЙ** и продолжает гореть **СИНИМ** светом. После достаточного прогрева двигателя эта лампа, горящая **СИНИМ** светом, гаснет.

Если температура охлаждающей жидкости двигателя превысила заданный уровень, данная контрольная / предупреждающая лампа будет мигать **КРАСНЫМ** светом. Такое состояние свидетельствует о том, что двигатель близок к перегреву.

Если температура охлаждающей жидкости двигателя продолжает увеличиваться, данная контрольная / предупреждающая лампа будет гореть **КРАСНЫМ** светом постоянно. Такое состояние свидетельствует о возможном перегреве двигателя.

Если данная контрольная / предупреждающая лампа мигает **КРАСНЫМ** светом или загорается **КРАСНЫМ** светом, как можно скорее остановите автомобиль в безопасном месте и выполните действия, предусмотренные для случая перегрева двигателя. См. раздел “Перегрев двигателя” ☞9-16. После этого мы рекомендуем Вам обратиться к ближайшему дилеру SUBARU для проведения проверки системы.

Кроме того, если данная контрольная / предупреждающая лампа часто мигает **КРАСНЫМ** светом, это свидетельствует о возможной неисправности в электрической системе. В таких случаях мы рекомендуем Вам обратиться к Вашему дилеру SUBARU для проведения работ по диагностике.

ПРИМЕЧАНИЕ

Данная контрольная / предупреждающая лампа может загореться КРАСНЫМ цветом при повторном запуске двигателя после движения при определенных условиях. Однако, если данная контрольная / предупреждающая лампа погасла по прошествии короткого промежутка времени, то это не свидетельствует о наличии неисправности.

■ Предупреждающая лампа разрядки аккумуляторной батареи

Если эта лампа загорается во время работы двигателя, то это может свидетельствовать о неисправностях в системе зарядки аккумуляторной батареи.

Если эта лампа загорается при движении автомобиля либо не гаснет после запуска двигателя, при первой возможности заглушите двигатель, соблюдая при этом должные меры предосторожности, и проверьте состояние ремня генератора. Если ремень генератора слабо натянут или порван, а также в тех случаях, когда состояние ремня хорошее, а лампа не гаснет, мы рекомендуем Вам немедленно обратиться к ближайшему дилеру SUBARU.

■ Предупреждающая лампа низкого давления масла

Если эта лампа загорается во время работы двигателя, то это может свидетельствовать о низком давлении масла, а также о неисправностях в системе смазки.

Если эта лампа загорается при движении автомобиля либо не гаснет после запуска двигателя, при первой возможности заглушите двигатель, соблюдая при этом должные меры предосторожности, и проверьте уровень моторного масла. При низком уровне масла немедленно долейте масло в двигатель. Если уровень моторного масла находится в пределах нормы, а лампа не гаснет, мы рекомендуем Вам немедленно обратиться к ближайшему дилеру SUBARU.
За более подробной информацией о порядке проверки уровня масла и доливки моторного масла обратитесь к разделу “Моторное масло” ☞11-14.

⚠ ОСТОРОЖНО

Не допускайте работы двигателя, если горит предупреждающая лампа низкого давления масла. В противном случае это может привести к серьезным поломкам двигателя.

■ Предупреждающая лампа низкого уровня моторного масла

Данная контрольная лампа загорается в том случае, когда уровень моторного масла снизился до нижнего предела.

Если предупреждающая лампа загорелась во время движения автомобиля, остановите автомобиль в безопасном месте с горизонтальной поверхностью, а затем проверьте уровень моторного масла. Если уровень моторного масла не соответствует нормальному диапазону, при необходимости долейте моторное масло. См. раздел “Моторное масло” ☞11-14.
Если после доливки моторного масла предупреждающая лампа не гаснет или лампа горит даже при нормальном уровне моторного масла, мы рекомендуем проверить автомобиль у дилера SUBARU.

ПРИМЕЧАНИЕ

Предупреждающая лампа может остаться включенной, если двигатель запущен сразу после доливки или замены моторного масла. В таких случаях остановите автомобиль на ровной площадке и подождите более одной минуты, пока не установится уровень масла, после чего предупреждающая лампа погаснет.

▼ Рекомендации

Для моделей с системой автоматического запуска/остановки двигателя:

- Предупреждающая лампа низкого уровня моторного масла не гаснет сразу после замены или доливки моторного масла. Она выключается после начала движения автомобиля. В зависимости от условий движения и состояния окружающей среды во время движения автомобиля выключение лампы может занять период времени в течение примерно 10 минут. Если лампа не выключилась по истечении 15 минут, мы рекомендуем Вам обратиться к Вашему дилеру SUBARU.
- Предупреждающая лампа низкого уровня моторного масла может временно включиться в следующих условиях, поскольку в результате значительного перемещения масла в двигателе будет определен его низкий уровень:
  – если автомобиль значительно наклонен на уклоне или ступеньке;
  – если автомобиль в течение длительного времени ускоряется или замедляется;

– ПРОДОЛЖЕНИЕ –

– если автомобиль в течение длительного времени поворачивает;
– если автомобиль движется по дороге, на которой в течение длительного времени чередуются подъемы и спуски.

Для моделей без системы автоматического запуска/остановки двигателя.

- Предупреждающая лампа низкого уровня моторного масла гаснет при переводе замка зажигания в положение “LOCK”/“OFF”. Однако при следующем запуске двигателя, если уровень моторного масла снизился до нижнего предела, предупреждающая лампа включается повторно при работающем двигателе.
- Когда автомобиль сильно наклонен или находится на крутом склоне, предупреждающая лампа может временно загореться из-за перемещения моторного масла в двигателе.

■ Предупреждающая лампа температуры ATF

AT OIL TEMP

Если эта лампа загорается во время работы двигателя, то это может свидетельствовать о том, что температура трансмиссионной жидкости выше нормы.

При включении этой лампы во время движения автомобиля немедленно остановитесь в ближайшем безопасном месте и дайте двигателю поработать в режиме холостого хода, пока предупреждающая лампа не погаснет.

▼ Предупреждение о неисправности системы управления трансмиссией

Если после запуска двигателя мигает предупреждающая лампа температуры ATF, то это может свидетельствовать о неисправной работе системы управления трансмиссией. Мы рекомендуем Вам немедленно обратиться к ближайшему дилеру SUBARU для проведения работ по техническому обслуживанию Вашего автомобиля.

■ Предупреждающая лампа температуры масла заднего дифференциала (если установлена)

R.DIFF TEMP

⚠ ОСТОРОЖНО

Если загорелась предупреждающая лампа температуры масла заднего дифференциала (“R.DIFF TEMP”), снизьте скорость движения, а затем при первой возможности остановите автомобиль в ближайшем безопасном месте. Продолжительное движение с данной включенной лампой может привести к повреждению заднего дифференциала и других деталей силовой передачи.

Если эта лампа загорается во время работы двигателя, то это может свидетельствовать о том, что температура масла для заднего дифференциала выше нормы.

Если эта предупреждающая лампа загорелась при движении автомобиля, снизьте скорость движения, а затем остановите автомобиль в ближайшем безопасном месте. Припаркуйте автомо-

биль на несколько минут. После того как лампа погаснет, Вы можете продолжать движение.
Если эта лампа не гаснет, мы рекомендуем Вам обратиться к ближайшему дилеру SUBARU для проведения осмотра и ремонта.

ПРИМЕЧАНИЕ

- **При неправильном давлении в шинах и/или если не все шины имеют одинаковый размер и марку, то во время движения автомобиля задний дифференциал испытывает сильную нагрузку, в результате чего происходит чрезмерное повышение температуры масла.**
- **Если температура масла заднего дифференциала возросла настолько, что загорелась предупреждающая лампа, то качество масла ухудшается. При первой возможности целесообразно произвести замену масла для заднего дифференциала.**

■ Предупреждающая лампа низкого давления воздуха в шинах (если установлена)

Если замок зажигания переведен в положение “ON”, предупреждающая лампа низкого давления воздуха в шинах включится примерно на 2 секунды для проверки правильности работы системы мониторинга давления воздуха в шинах (TPMS). Если система функционирует нормально, а давление воздуха во всех четырех шинах соответствует выбранному режиму системы TPMS, предупреждающая лампа выключается. Режим системы TPMS должен изменяться в соответствии с заданным давлением, указанным на табличке нормативных величин давления в шинах. Информация о смене режима и его выборе приведена в разделе “Система мониторинга давления воздуха в шинах (TPMS)” ☞11-26.
Каждая шина, включая шину запасного колеса (если установлено), должна проверяться раз в месяц в холодном состоянии и накачиваться до давления, рекомендованного производителем автомобиля на табличке нормативных величин давления в шинах. (Если на Вашем автомобиле установлены шины другого размера, нежели указано в табличке нормативных величин давления в шинах, Вы должны определить правильное давление воздуха для этих шин.)

В качестве дополнительной функции, повышающей уровень безопасности, Ваш автомобиль оборудован системой мониторинга давления воздуха в шинах (TPMS), которая включает предупреждающую лампу низкого давления воздуха в шинах, если одна или более шин значительно спущена. Соответственно, при включении предупреждающей лампы низкого давления воздуха в шинах, Вы должны как можно скорее остановиться, проверить шины и накачать их до необходимого давления. Движение на значительно спущенных шинах приводит к перегреву шин и их неисправности. Кроме того, при спущенных шинах повышается расход топлива и снижается срок службы протектора шины, а также может пострадать управляемость автомобиля и его способность к остановке.
Обратите, пожалуйста, внимание, что система TPMS не подменяет собой необходимость правильного обслуживания шин, и за поддержание необходимого давления воздуха в шинах несет ответственность водитель, даже если уровень падения давления не достиг

– ПРОДОЛЖЕНИЕ –

порогового значения для включения предупреждающей лампы низкого давления воздуха в шинах системы TPMS. Кроме того, Ваш автомобиль оснащен контрольной лампой неисправности системы TPMS, указывающей на некорректную работу системы. Контрольная лампа неисправности системы TPMS совмещена с предупреждающей лампой низкого давления воздуха в шинах. Если система обнаруживает неисправность, предупреждающая лампа будет мигать в течение примерно одной минуты, а затем останется постоянно включенной. Данная последовательность сохранится и при следующих запусках двигателя, пока неисправность будет существовать. Если включена контрольная лампа неисправности, система может оказаться неспособна определить или сигнализировать о низком давлении воздуха в шинах, как это ожидается. Неисправности системы TPMS могут возникать по различным причинам, включая установку запасных или альтернативных шин или колес на автомобиль, что препятствует нормальной работе системы TPMS. Обязательно проверяйте контрольную лампу неисправности системы TPMS после замены одной или более шины или колеса на автомобиле, чтобы убедиться в том, что запасные или альтернативные шины и колеса позволяют нормальную работу системы TPMS.

Если предупреждающая лампа непрерывно горит после мигания в течение примерно одной минуты, мы рекомендуем как можно скорее проверить систему у ближайшего дилера SUBARU.

⚠ ВНИМАНИЕ

Если данная лампа не включается на короткий промежуток времени после перевода замка зажигания в положение “ON” или лампа непрерывно горит после мигания в течение примерно одной минуты, мы рекомендуем как можно скорее проверить систему мониторинга давления воздуха в шинах у дилера SUBARU.

Если данная лампа включилась во время движения, не тормозите резко, продолжайте двигаться по прямой, постепенно снижая скорость. Затем, медленно съехав с дороги, припаркуйтесь в безопасном месте. В противном случае может произойти авария с серьезными повреждениями автомобиля и травмами.

Если данная лампа продолжает гореть при движении после регулировки давления в шинах, шина может быть значительно повреждена и сильная утечка приводит к быстрой потере воздуха. Если у Вас спустила шина, замените ее запасной как можно скорее.

Если установлено запасное колесо или на обод замененного колеса не перенесен оригинальный датчик давления/передатчик, предупреждающая лампа низкого давления воздуха в шинах будет непрерывно гореть после мигания в течение примерно одной минуты. Это показывает, что система TPMS неспособна отслеживать все четыре колеса. Мы рекомендуем Вам как можно скорее обратиться к дилеру SUBARU для замены шины и датчика и/или перенастройки системы.

Если лампа непрерывно горит после мигания в течение примерно одной минуты, мы рекомендуем Вам скорее обратиться к дилеру SUBARU для проверки системы.

⚠ ОСТОРОЖНО

Система мониторинга давления воздуха в шинах НЕ ЯВЛЯЕТСЯ заменой ручной проверки давления воздуха в шинах. Давление воздуха в шинах необходимо проверять периодически (как минимум ежемесячно) при помощи манометра. Измените режим системы TPMS в соответствии с заданным давлением, указанным на табличке нормативных величин давления в шинах. После любого изменения давления воздуха в шине (шинах) система мониторинга давления воздуха в шинах не проверяет давление, пока автомобиль при первой поездке не достигнет скорости свыше 40 км/ч. После регулировки давления воздуха в шинах, разгоните автомобиль до скорости не менее 40 км/ч, чтобы запустить повторную проверку давления воздуха в шинах системой TPMS.

Если давление воздуха в шинах теперь превышает пороговое значение падения давления, предупреждающая лампа низкого давления воздуха в шинах должна выключиться через несколько минут. Следовательно обязательно установите заданные размеры для передних и задних шин.

■ Предупреждающая лампа системы ABS

⚠ ОСТОРОЖНО

- **При возникновении любой из указанных ниже ситуаций мы рекомендуем Вам при первой возможности произвести ремонт системы ABS у Вашего дилера SUBARU.**
  - **Предупреждающая лампа не загорается при переводе замка зажигания в положение “ON”.**
  - **При переводе замка зажигания в положение “ON” предупреждающая лампа системы ABS загорается, однако она не гаснет даже тогда, когда скорость движения автомобиля превышает приблизительно 40 км/ч.**
  - **Предупреждающая лампа загорается во время движения автомобиля.**
- **Если предупреждающая лампа системы ABS включена (предупреждающая лампа тормозной системы выключена), функции системы ABS отключаются. Однако традиционная тормозная система продолжает функционировать нормально.**

Предупреждающая лампа системы ABS загорается вместе с предупреждающей лампой тормозной системы при неисправности системы EBD. За более подробной информацией об аварийной индикации системы EBD обратитесь к разделу “Предупреждающая лампа электронной системы распределения тормозного усилия (EBD)” ☞3-32.

ПРИМЕЧАНИЕ

Свидетельствами нормальной работы системы ABS могут являться приведенные ниже режимы работы предупреждающей лампы системы ABS.

- **Предупреждающая лампа загорается при переводе замка зажигания в положение “ON” и гаснет примерно через 2 секунды после запуска двигателя.**

– ПРОДОЛЖЕНИЕ –

- **Предупреждающая лампа загорается сразу же после запуска двигателя, но сразу же гаснет и больше не загорается.**
- **Предупреждающая лампа загорается после запуска двигателя и горит до тех пор, пока скорость автомобиля не достигнет примерно 40 км/ч.**
- **Предупреждающая лампа загорается во время движения автомобиля, но сразу же гаснет и больше не загорается.**

Предупреждающая лампа системы ABS может загораться при движении с разряженной аккумуляторной батареей, например после запуска автомобиля от внешнего источника. Это является следствием низкой зарядки аккумуляторной батареи и не свидетельствует о неисправности. После полной зарядки аккумуляторной батареи предупреждающая лампа системы ABS погаснет.

■ Предупреждающая лампа системы VDC/ Контрольная лампа работы системы VDC

▼ Предупреждающая лампа системы VDC

⚠ ОСТОРОЖНО

Система VDC осуществляет управление системой ABS через электрическую цепь системы ABS. Соответственно, если система ABS вышла из строя, то система VDC не может осуществлять ее управление. В результате система VDC выходит из строя, что вызывает включение предупреждающей лампы. Даже в случае когда система ABS и система VDC не работают, традиционная тормозная система автомобиля сохраняет свою работоспособность. При этом сохраняется безопасность управления, но управлять автомобилем следует аккуратно. В таких случаях мы рекомендуем Вам при первой возможности обратиться к дилеру SUBARU для проведения работ по диагностике Вашего автомобиля.

ПРИМЕЧАНИЕ

- **При выходе из строя или неисправности электрической цепи системы VDC загорается только предупреждающая лампа. При этом система ABS (антиблокировочная система тормозов) полностью сохраняет свою работоспособность.**
- **Предупреждающая лампа загорается при выходе из строя или неисправности электронной системы управления системы ABS / системы VDC.**

Приведенные ниже режимы работы предупреждающей лампы системы VDC могут свидетельствовать о выходе системы из строя. В таких случаях мы рекомендуем Вам немедленно обратиться к дилеру SUBARU для проведения работ по диагностике Вашего автомобиля.

- Предупреждающая лампа не загорается при переводе замка зажигания в положение “ON”.
- Предупреждающая лампа загорается во время движения автомобиля.

ПРИМЕЧАНИЕ

Свидетельствами нормальной работы системы VDC могут являться приведенные ниже примеры работы предупреждающей лампы системы VDC.

- **Предупреждающая лампа загорается при переводе замка зажигания в положение “ON” и гаснет примерно через 2 секунды после запуска двигателя.**
- **Предупреждающая лампа загорается сразу же после запуска двигателя, но сразу же гаснет и больше не загорается.**
- **Предупреждающая лампа загорается после запуска двигателя и выключается после начала движения автомобиля.**
- **Предупреждающая лампа загорается во время движения автомобиля, но сразу же гаснет и больше не загорается.**
- **Предупреждающая лампа включается при глушении двигателя и продолжает гореть после его повторного запуска. Однако она гаснет, когда автомобиль начинает движение.**

▼ Контрольная лампа работы системы VDC

Данная контрольная лампа мигает при активации функции предотвращения заноса и при активации функции регулировки тягового усилия.

ПРИМЕЧАНИЕ

- **Контрольная лампа может гореть некоторое непродолжительное время после запуска двигателя, особенно в холодную погоду. Это не является свидетельством какой-либо неисправности. Контрольная лампа погаснет, как только двигатель прогреется.**
- **Эта контрольная лампа загорается при проявлении какой-либо неисправности двигателя, вызвавшей включение контрольной лампы обнаружения неисправности / предупреждающей лампы “CHECK ENGINE” (“Проверьте двигатель”).**

Приведенный ниже режим работы данной лампы свидетельствует о возможной неисправности системы VDC. Мы рекомендуем Вам при первой возможности обратиться к дилеру SUBARU для проведения работ по диагностике Вашего автомобиля.

- Контрольная лампа не гаснет даже через несколько минут после запуска двигателя (когда двигатель уже успел прогреться).

■ Контрольная лампа отключения системы VDC

Эта лампа загорается при нажатии или переключении выключателя системы VDC для отключения системы VDC.

Приведенные ниже режимы работы данной лампы свидетельствуют о возможной неисправности системы VDC. В таких случаях мы рекомендуем Вам немедленно обратиться к дилеру SUBARU для проведения работ по диагностике Вашего автомобиля.

- Лампа не загорается при переводе замка зажигания в положение “ON”.
- Лампа не гаснет даже через некоторое время, спустя примерно 2 секунды после перевода замка зажигания в положение “ON”.

– ПРОДОЛЖЕНИЕ –

■ Предупреждающая лампа тормозной системы (красная)

⚠ ВНИМАНИЕ

- **Движение на автомобиле при горящей предупреждающей лампе тормозной системы — опасно. Это свидетельствует о том, что тормозная система Вашего автомобиля может не работать надлежащим образом. Если предупреждающая лампа продолжает гореть, мы рекомендуем Вам немедленно обратиться к дилеру SUBARU для проведения диагностики тормозной системы Вашего автомобиля.**
- **Не следует управлять автомобилем, если у Вас возникли серьезные сомнения относительно работоспособности его тормозной системы. Для доставки Вашего автомобиля к официальному дилеру SUBARU для проведения ремонта мы рекомендуем Вам воспользоваться услугами эвакуатора.**

Эта предупреждающая лампа выполняет следующие функции.

▼ Предупреждающая лампа электронной системы распределения тормозного усилия (EBD)

Если предупреждающая лампа продолжает гореть даже после выключения стояночного тормоза, это может указывать на низкий уровень тормозной жидкости или на возможную неисправность системы распределения тормозного усилия (EBD). Припаркуйте автомобиль в безопасном месте и немедленно обратитесь к дилеру SUBARU.

▼ Предупреждение о низком уровне тормозной жидкости

Если замок зажигания переведен в положение “ON”, а автомобиль полностью снят со стояночного тормоза, то данная предупреждающая лампа загорается в тех случаях, когда уровень тормозной жидкости в бачке для тормозной жидкости упал до отметки “MIN”.

Если лампа загорается во время движения автомобиля, когда замок зажигания находится в положении “ON”, а автомобиль полностью снят со стояночного тормоза, то это может свидетельствовать об утечке тормозной жидкости или изношенности тормозных колодок. В таких случаях немедленно остановите автомобиль в ближайшем безопасном месте и проверьте уровень тормозной жидкости. За более подробной информацией обратитесь к разделу “Тормозная жидкость” ☞11-23. Если уровень тормозной жидкости ниже отметки “MIN” бачка для тормозной жидкости, то дальнейшее движение на автомобиле запрещено. В этом случае для доставки автомобиля к официальному дилеру SUBARU для проведения ремонта мы рекомендуем Вам воспользоваться услугами эвакуатора. За более подробной информацией обратитесь к разделу “Буксировка” ☞9-17.

■ Предупреждающая лампа электрического стояночного тормоза (желтая)

Данная лампа загорается при неисправности системы электрического стояночного тормоза.

⚠ ВНИМАНИЕ

При включении предупреждающей лампы электрического стояночного тормоза немедленно остановите автомобиль в безопасном месте. В таких случаях мы рекомендуем Вам обратиться к Вашему дилеру SUBARU.

ПРИМЕЧАНИЕ

- **Если режим работы предупреждающей лампы соответствует описанным ниже ситуациям, это свидетельствует о нормальной работе системы электрического стояночного тормоза.**
  - **Предупреждающая лампа продолжает гореть после запуска двигателя, но после снятия автомобиля с электрического стояночного тормоза она гаснет, и предупреждающая лампа остается выключенной.**
  - **Предупреждающая лампа загорается во время движения автомобиля, но гаснет и больше не загорается.**
- **Если Вы запускаете двигатель, одновременно нажимая на выключатель электрического стояночного тормоза, предупреждающая лампа электрического стояночного тормоза может включиться. В этом случае перезапустите двигатель, а затем нажмите выключатель стояночного тормоза. Если предупреждающая лампа погаснет, система может считаться исправной.**

▼ Предупреждающая лампа вакуумной системы

Предупреждающая лампа загорается в случае неисправности датчика разрежения или падения давления в усилителе тормозной системы.
Если предупреждающая лампа продолжает гореть в течение нескольких минут после запуска двигателя, возможна неисправность вакуумной системы. Мы рекомендуем Вам, соблюдая особую осторожность, доехать до ближайшего дилера SUBARU для проведения диагностики системы.

■ Контрольная лампа электрического стояночного тормоза

Данная лампа загорается при включении электрического стояночного тормоза. Если Вы нажимаете выключатель стояночного тормоза в тот момент, когда включение электрического стояночного тормоза невозможно, данная лампа мигает в течение примерно 10 секунд. Если система электрического стояночного тормоза неисправна, данная лампа может мигать.

⚠ ВНИМАНИЕ

- **Если контрольная лампа электрического стояночного тормоза продолжает мигать, система электрического стояночного тормоза может быть неисправна (за исключением случаев, когда автомобиль остановлен на уклоне вверх/вниз, или если электрический стояночный тормоз включается при высокой температуре тормозов). Немедленно остановите Ваш автомобиль в безопасном месте. В таких случаях мы рекомендуем Вам обратиться к Вашему дилеру SUBARU.**
- **Если контрольная лампа электрического стояночного тормоза не выключается, даже если Вы выключили электрический стояночный тормоз при работающем двигателе, немедленно остановите автомобиль в безопасном месте. Мы рекомендуем Вам обратиться к Вашему дилеру SUBARU и проверить систему электрического стояночного тормоза.**

– ПРОДОЛЖЕНИЕ –

■ Контрольная лампа включения функции автоматического удержания автомобиля

Данная контрольная лампа загорается при включении функции автоматического удержания автомобиля. За более подробной информацией обратитесь к разделу “Функция автоматического удержания автомобиля” ☞7-46.

■ Контрольная лампа срабатывания функции автоматического удержания автомобиля

Данная контрольная лампа загорается, если автомобиль остановлен функцией автоматического удержания автомобиля. За более подробной информацией обратитесь к разделу “Функция автоматического удержания автомобиля” ☞7-46.

■ Контрольная лампа нажатия педали тормоза (если предусмотрено)

Данная лампа загорается, если педаль тормоза не нажата в следующих условиях.

- Нажат переключатель автоматической системы удержания автомобиля для отключения этой функции, когда автомобиль остановлен при срабатывании данной функции.
- Если выключен электрический стояночный тормоз.

■ Предупреждающая лампа низкого уровня топлива

Предупреждающая лампа низкого уровня топлива загорается в том случае, если топлива в топливном баке осталось порядка 9,5 л. Данная предупреждающая лампа работает только в том случае, если замок зажигания находится в положении “ON”. При включении этой лампы немедленно заправьте автомобиль топливом.

⚠ ОСТОРОЖНО

В случае если загорелась предупреждающая лампа низкого уровня топлива, срочно залейте топливо в топливный бак. Перебои в работе двигателя, вызванные отсутствием топлива в топливном баке, могут привести к повреждению двигателя.

■ Предупреждающая лампа низкого уровня стеклоомывающей жидкости

Данная лампа включается, когда уровень жидкости в бачке для омывателя ветрового стекла снижается до нижнего предела (примерно 0,6 л).

■ Предупреждающая лампа открытия капота двигателя

Предупреждающая лампа загорается в том случае, если капот двигателя не полностью закрыт. Данная функция работает даже в том случае, если замок зажигания находится в положении “LOCK”/“OFF” или “ACC” или если ключ извлечен из замка зажигания.

Перед началом поездки убедитесь в том, что эта лампа не горит.

■ Предупреждающая лампа открытой двери

Предупреждающая лампа загорается в том случае, если одна из дверей автомобиля, включая дверцу багажного отсека, не полностью закрыта. Данная функция работает даже в том случае, если замок зажигания находится в положении “LOCK”/“OFF” или “ACC” или если ключ извлечен из замка зажигания.

Перед началом поездки убедитесь в том, что эта лампа не горит.

■ Предупреждающая лампа полного привода

AWD

⚠ ОСТОРОЖНО

Продолжение поездки при мигающей предупреждающей лампе полного привода может привести к повреждению силовой передачи. Если предупреждающая лампа полного привода начала мигать, немедленно остановитесь в безопасном месте и проверьте шины на предмет их разного диаметра, а также слишком низкого давления в какой-либо из шин.

ПРИМЕЧАНИЕ

Если установлено временное запасное колесо, предупреждающая лампа полного привода может мигать. Соответственно, время использования запасного колеса должно быть сокращено до минимально возможного. Как можно скорее замените временное запасное колесо обычным.

Данная лампа мигает, если автомобиль движется с установленными на нем шинами разного диаметра либо если давление воздуха в какой-либо из шин слишком низкое.

■ Предупреждающая лампа усилителя рулевого управления

Если данная предупреждающая лампа загорается при работающем двигателе, это свидетельствует об обнаружении неисправности в системе электрического усилителя рулевого управления.

⚠ ОСТОРОЖНО

Когда горит предупреждающая лампа усилителя рулевого управления, то при повороте рулевого колеса Вы можете почувствовать большее сопротивление. В этом случае мы рекомендуем Вам, соблюдая особую осторожность, незамедлительно доехать до ближайшего дилера SUBARU для проведения диагностики Вашего автомобиля.

ПРИМЕЧАНИЕ

При следующих действиях с рулевым колесом усилитель рулевого управления может временно ограничить вспомогательное усилие в целях предотвращения перегрева уз-

– ПРОДОЛЖЕНИЕ –

лов, таких как блок управления и приводящий электродвигатель.

- **Частые и крутые повороты рулевого колеса, когда автомобиль осуществляет маневры с крайне низкой скоростью, например при частых поворотах рулевого колеса во время параллельной парковки.**
- **Рулевое колесо остается в полностью вывернутом положении в течение длительного периода времени.**

В такой ситуации при повороте рулевого колеса Вы можете почувствовать большее сопротивление. Однако это не является неисправностью. Нормальное усилие рулевого управления будет восстановлено после того, как рулевое колесо не будет поворачиваться некоторое время и узлы усилителя рулевого управления получат возможность охладиться. Однако, если усилитель рулевого управления эксплуатируется нестандартным образом, приводящим к слишком частому срабатыванию ограничения вспомогательного усилия, это может привести к неисправности усилителя рулевого управления.

■ Предупреждающая лампа автоматического регулятора уровня светового пучка фар (если установлен)

Данная лампа загорается при неисправности автоматического регулятора уровня светового пучка фар.
Если данная лампа включилась во время движения автомобиля или не выключилась примерно через 3 секунды после перевода замка зажигания в положение “ON”, мы рекомендуем Вам обратиться к Вашему дилеру SUBARU для проведения работ по диагностике Вашего автомобиля.

■ Предупреждающая лампа светодиодных фар

Данная лампа загорается при неисправности светодиодных фар. Мы рекомендуем Вам при первой возможности обратиться к дилеру SUBARU для проведения работ по диагностике Вашего автомобиля.

■ Предупреждающая лампа системы адаптивных поворотных фар/ Контрольная лампа выключения системы адаптивных поворотных фар (если установлена)

SRH OFF

Данный индикатор включается при нажатии выключателя системы адаптивных поворотных фар с целью ее отключения. Кроме того, при возникновении неисправности в системе адаптивных поворотных фар индикатор мигает. См. раздел “Система адаптивных поворотных фар” ☞3-100.

■ Предупреждающий индикатор системы адаптивного дальнего света / Индикатор системы адаптивного дальнего света (если установлена)

▼ Предупреждающий индикатор системы адаптивного дальнего света

Данный индикатор загорается на мультиинформационном дисплее, если в системе возникает неисправность. Если горит данный индикатор, мы рекомендуем Вам обратиться к дилеру SUBARU для проведения проверки Вашего автомобиля.

▼ Индикатор системы адаптивного дальнего света

Данный индикатор загорается при активации функции адаптивного дальнего света.

■ Контрольная лампа ассистента дальнего света фар (если установлен)

Данная лампа загорается при активации функции ассистента дальнего света фар. Подробная информация о функции ассистента дальнего света фар приведена в разделе “Функция ассистента дальнего света фар” ☞3-97.

■ Предупреждающие звуковые и световые сигналы системы дистанционного доступа с функцией запуска/остановки двигателя при помощи кнопки (если установлена)

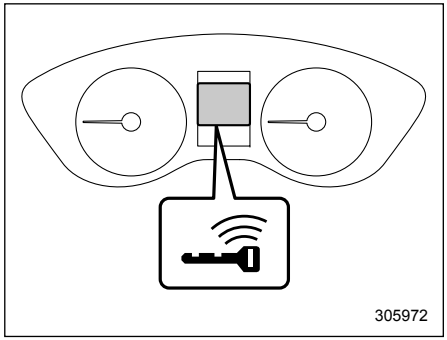

В целях снижения числа ошибочных действий, а также для защиты автомобиля от угона, в системе дистанционного доступа с функцией запуска/остановки двигателя при помощи кнопки предусмотрена подача предупреждающих звуковых сигналов, а также мигание предупреждающей лампы ключа дис-

– ПРОДОЛЖЕНИЕ –

танционного доступа на комбинации приборов.
При звучании предупреждающих звуковых сигналов и/или мигании предупреждающей лампы примите соответствующие меры.

⚠ ВНИМАНИЕ

Запрещается двигаться на автомобиле, когда при запущенном двигателе индикатор режима работы на кнопке запуска/остановки двигателя мигает зеленым цветом. Такое состояние индикатора свидетельствует о блокировке рулевой колонки. Несоблюдение данного запрета может привести к аварии, результатом которой могут стать серьезные травмы или смертельный исход.

⚠ ОСТОРОЖНО

- **При повторном запуске двигателя после того, как индикатор режима работы на кнопке запуска/остановки двигателя мигает зеленым цветом, может возникнуть неисправность замка блокировки рулевой колонки. В таком случае мы рекомендуем Вам при первой возможности обратиться к Вашему дилеру SUBARU.**
- **Если индикатор режима работы на кнопке запуска/остановки двигателя мигает оранжевым цветом, мы рекомендуем Вам немедленно обратиться к дилеру SUBARU.**

ПРИМЕЧАНИЕ

- **В зависимости от состояния брелока дистанционного доступа и условий окружающей среды подача предупреждающих сигналов ключа дистанционного доступа для запуска двигателя возможна даже в том случае, если ключ дистанционного доступа находится в зоне действия внутри автомобиля.**
- **Если брелок дистанционного доступа выносится из автомобиля через открытое окно, то подача предупреждающих сигналов о выносе ключа дистанционного доступа или выносе ключа дистанционного доступа пассажиром не предусмотрена.**

▼ Перечень предупреждающих сигналов

Перечень предупреждающих сигналов	Внешняя предупреждающая звуковая сигнализация	Предупреждающая лампа ключа дистанционного доступа на комбинации приборов	Индикатор режима работы на кнопке запуска/остановки двигателя	Состояние	Действие
“Динь-динь...” (прерывистый сигнал) (Только для моделей для стран Ближнего Востока)	—	—	—	Открыта дверь водителя, когда кнопкой запуска/остановки двигателя установлен режим электропитания “ACC” (когда рычаг селектора находится в положении “P”).	Переключите кнопкой запуска/остановки двигателя электропитание автомобиля в режим “OFF” или закройте дверь водителя. * Выходя из автомобиля, убедитесь в том, что кнопкой запуска/остановки двигателя электропитание автомобиля переключено в режим “OFF”.
				Кнопкой запуска/остановки двигателя электропитание автомобиля переключено в режим “OFF” при открытой двери водителя.	Закройте дверь водителя.
“Динь”	Короткий звуковой сигнал (продолжительностью 2 с)	—	—	**Предупреждающий сигнал предотвращения запирания дверей** Попытка запереть все двери автомобиля, когда брелок дистанционного доступа оставлен внутри автомобиля.	Достаньте брелок дистанционного доступа из автомобиля, после чего заприте замки всех дверей. * Пока брелок дистанционного доступа находится внутри автомобиля, запирание дверей невозможно. * Будет подаваться предупреждающий звуковой сигнал, а все двери останутся незапертыми.

– ПРОДОЛЖЕНИЕ –

Перечень предупреждающих сигналов	Внешняя предупреждающая звуковая сигнализация	Предупреждающая лампа ключа дистанционного доступа на комбинации приборов	Индикатор режима работы на кнопке запуска/остановки двигателя	Состояние	Действие
—	Короткий звуковой сигнал (продолжительностью 2 секунды)	—	—	**Предупреждающий сигнал предотвращения запирания забытого внутри автомобиля ключа дистанционного доступа** Касание датчика запирания дверей в тот момент, когда кнопкой запуска/остановки двигателя электропитание автомобиля установлено в режим “OFF”, а брелок дистанционного доступа находится внутри автомобиля.	Достаньте брелок дистанционного доступа из автомобиля, после чего заприте замки всех дверей. * Пока брелок дистанционного доступа находится внутри автомобиля, запирание дверей невозможно.
“Динь”	Продолжительный звуковой сигнал (не более 60 с)	—	—	**Предупреждающий сигнал необходимости отключения электропитания** Касание датчика запирания дверей в тот момент, когда брелок дистанционного доступа находится при Вас, и кнопкой запуска/остановки двигателя установлен режим электропитания автомобиля, отличный от режима “OFF” (когда рычаг селектора находится в положении “P”).	Поместите брелок дистанционного доступа внутрь автомобиля или переключите кнопкой запуска/остановки двигателя электропитание автомобиля в режим “OFF”. * Если кнопкой запуска/остановки двигателя электропитание автомобиля не переключено в режим “OFF”, то запирание дверей невозможно.

Перечень предупреждающих сигналов	Внешняя предупреждающая звуковая сигнализация	Предупреждающая лампа ключа дистанционного доступа на комбинации приборов	Индикатор режима работы на кнопке запуска/остановки двигателя	Состояние	Действие
“Динь-динь...” ... (7 секунд)	—	(Прерывистое мигание с интервалом 1 с)	—	**Предупреждающий сигнал ключа дистанционного доступа** Движение автомобиля в тот момент, когда брелок дистанционного доступа не находится внутри автомобиля.	Возьмите с собой брелок дистанционного доступа, после чего начинайте движение автомобиля.
“Динь”	—	(Прерывистое мигание с интервалом 1 с)	—	**Предупреждающий сигнал ключа дистанционного доступа при запуске двигателя** Нажата кнопка запуска/остановки двигателя в тот момент, когда брелок дистанционного доступа не находится внутри автомобиля.	Возьмите с собой брелок дистанционного доступа, после чего нажмите кнопку запуска/остановки двигателя.
“Динь”	3-кратный звуковой сигнал	(Прерывистое мигание с интервалом 1 с)	—	**Предупреждающий сигнал выноса ключа дистанционного доступа из автомобиля** Водитель вышел из автомобиля с брелоком дистанционного доступа и закрыл дверь водителя в тот момент, когда кнопкой запуска/остановки двигателя электропитание автомобиля установлено в режим, отличный от режима “OFF” (когда рычаг селектора находится в положении “P”).	Переключите кнопкой запуска/остановки двигателя электропитание автомобиля в режим “OFF”, после чего выйдите из автомобиля.

– ПРОДОЛЖЕНИЕ –

Перечень предупреждающих сигналов	Внешняя предупреждающая звуковая сигнализация	Предупреждающая лампа ключа дистанционного доступа на комбинации приборов	Индикатор режима работы на кнопке запуска/остановки двигателя	Состояние	Действие
“Динь”	3-кратный звуковой сигнал	(Прерывистое мигание с интервалом 1 с)	—	**Предупреждающий сигнал выноса ключа дистанционного доступа из автомобиля пассажиром** Пассажир вышел из автомобиля с брелоком дистанционного доступа и закрыл дверь, не являющуюся дверью водителя, в тот момент, когда кнопкой запуска/остановки двигателя электропитание автомобиля установлено в режим, отличный от режима “OFF”.	Верните брелок дистанционного доступа внутрь автомобиля или переключите кнопкой запуска/остановки двигателя электропитание автомобиля в режим “OFF”.
Длительный звуковой сигнал (непрерывный)	Длительный звуковой сигнал (непрерывный)	(Прерывистое мигание с интервалом 1 с)	—	Водитель вышел из автомобиля с ключом дистанционного доступа и закрыл свою дверь в тот момент, когда кнопкой запуска/остановки двигателя электропитание автомобиля установлено в режим, отличный от режима “OFF” (все модели), а рычаг селектора находится в положении, отличном от “P”.	Переведите рычаг селектора в положение “P”, переключите кнопкой запуска/остановки двигателя электропитание автомобиля в режим “OFF” (все модели), после чего выйдите из автомобиля.

Перечень предупреждающих сигналов	Внешняя предупреждающая звуковая сигнализация	Предупреждающая лампа ключа дистанционного доступа на комбинации приборов	Индикатор режима работы на кнопке запуска/остановки двигателя	Состояние	Действие
Длительный звуковой сигнал (непрерывный)	—	—	—	**Предупреждающий сигнал положения рычага селектора** Открыта дверь водителя в тот момент, когда кнопкой запуска/остановки двигателя электропитание автомобиля установлено в режим, отличный от режима “OFF”, а рычаг селектора не находится в положении “P”.	Переведите рычаг селектора в положение “P”, переключите кнопкой запуска/остановки двигателя электропитание автомобиля в режим “OFF”, после чего выйдите из автомобиля.
Длительный звуковой сигнал (непрерывный)	—	—	—	**Предупреждающий сигнал положения рычага селектора** Двигатель выключен нажатием кнопки запуска/остановки двигателя, в то время как рычаг селектора не находится в положении “P”.	Переведите рычаг селектора в положение “P” или запустите двигатель.
“Динь”	—	—	—	Разрядился элемент питания брелока дистанционного доступа.	Замените элемент питания брелока дистанционного доступа.
“Динь”	—	—	Мигает зеленым цветом (максимум 15 секунд)	**Предупреждающий сигнал блокировки рулевой колонки** Двигатель запущен, однако рулевая колонка все еще заблокирована.	Слегка поворачивая рулевое колесо вправо-влево, выжмите педаль тормоза и нажмите на кнопку запуска/остановки двигателя.
“Динь”	—	—	Мигает оранжевым светом	**Предупреждающий сигнал неисправности системы** Выявлена неисправность в системе электропитания или в замке блокировки рулевой колонки.	Мы рекомендуем Вам немедленно обратиться к дилеру SUBARU для проведения диагностики Вашего автомобиля.

– ПРОДОЛЖЕНИЕ –

■ Контрольная лампа иммобилайзера

Данная лампа начинает мигать в следующих случаях.

В моделях с системой дистанционного доступа с функцией запуска/остановки двигателя при помощи кнопки:

- Сразу после установки кнопкой запуска/остановки двигателя режима электропитания “OFF”.
- Сразу после открывания или закрывания двери водителя при соблюдении всех следующих условий.
  - Кнопкой запуска/остановки двигателя установлен режим электропитания “ON” или “ACC”.
  - Двигатель не работает.

В случае, если кнопка запуска/остановки двигателя нажимается для включения режима электропитания “ON” или запуска двигателя при наличии незарегистрированного ключа (например, ключ не зарегистрирован или не совпадает идентификационный код), не включается режим электропитания “ON”, а контрольная лампа иммобилайзера продолжает мигать.

В моделях без системы дистанционного доступа с функцией запуска/остановки двигателя при помощи кнопки:

- Приблизительно через 60 секунд после перевода замка зажигания из положения “ON” в положение “ACC” или “LOCK”.
- Сразу после извлечения ключа.

Если контрольная лампа не мигает в указанных выше условиях, то это может свидетельствовать о неправильной работе системы иммобилайзера. В таких случаях мы рекомендуем Вам немедленно обратиться к ближайшему дилеру SUBARU.

В случае использования для запуска двигателя незарегистрированного ключа (например, незарегистрированного дубликата) контрольная лампа иммобилайзера мигает. За более подробной информацией о системе иммобилайзера обратитесь к разделу “Иммобилайзер” ☞2-19.

ПРИМЕЧАНИЕ

- **Контрольная лампа иммобилайзера остается выключенной при следующих условиях. Это означает, что сличение идентификационного кода завершено, система иммобилайзера деактивирована и не указывает на наличие неисправности.**

  Модели с системой дистанционного доступа с функцией запуска/остановки двигателя при помощи кнопки:
  - **при работающем двигателе;**
  - **кнопкой запуска/остановки двигателя установлен режим электропитания “ON” или “ACC”, а дверь водителя не открывалась или не закрывалась.**

  Модели без системы дистанционного доступа с функцией запуска/остановки двигателя при помощи кнопки:
  - **при работающем двигателе;**
  - **приблизительно через 60 секунд после перевода замка зажигания из положения “ON” в положение “ACC” или “LOCK”;**
  - **если замок зажигания находится в положении “ON”.**

- **Даже в случае возникновения неисправности, при которой контрольная лампа неисправности нерегулярно мигает, это не повлияет на функциональность системы иммобилайзера.**

■ Контрольная лампа системы SI-DRIVE (если установлена)

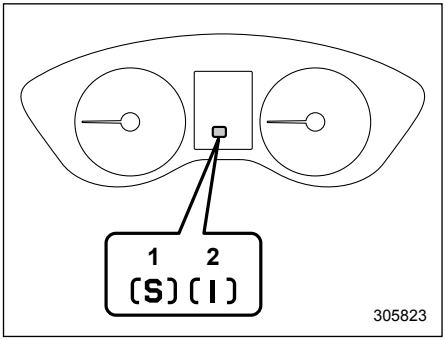

1) Режим “Sport” (S).
2) Режим “Intelligent” (I).

Данная лампа показывает текущий режим работы системы SI-DRIVE.
За более подробной информацией о режимах работы системы SI-DRIVE обратитесь к разделу “Система SI-DRIVE” ☞7-22.

■ Индикатор положения рычага селектора/ включенной передачи (если предусмотрен)

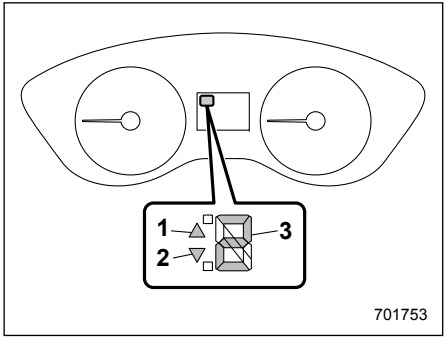

Тип “A”
1) Индикатор повышения передачи.
2) Индикатор понижения передачи.
3) Индикатор положения рычага селектора/включенной передачи.

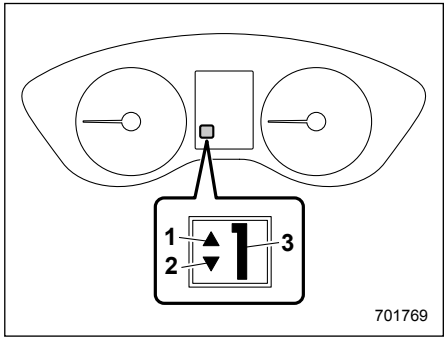

Тип “B”
1) Индикатор повышения передачи.
2) Индикатор понижения передачи.
3) Индикатор положения рычага селектора/включенной передачи.

Положение рычага селектора отображается на комбинации приборов. Кроме того, для моделей с режимом ручного управления, когда режим ручного управления включен, текущая включенная передача отображается вместе с индикатором повышения/понижения передачи. За более подробной информацией обратитесь к разделу “Выбор режима ручного управления” ☞7-18.

– ПРОДОЛЖЕНИЕ –

■ Контрольные лампы указателей поворота

Данные контрольные лампы показывают, что включен указатель поворота или указатель смены полосы движения.
Если эти контрольные лампы не мигают или мигают слишком часто, то это может свидетельствовать о том, что лампы указателей поворота перегорели. При первой возможности замените перегоревшие лампы указателей поворота. См. раздел “Лампа переднего указателя поворота” ☞11-46 или “Лампа заднего указателя поворота” ☞11-47.

■ Контрольная лампа дальнего света фар

Включение этой лампы свидетельствует о том, что фары горят в режиме дальнего света.
Контрольная лампа дальнего света фар загорается также при “мигании” фарами.

■ Контрольная лампа системы круиз-контроля (если установлена)

Данная контрольная лампа загорается после нажатия основной кнопки круиз-контроля для включения системы круиз-контроля.
Если данная лампа мигает, не используйте систему круиз-контроля. Кроме того, если она мигает часто, обратитесь к Вашему дилеру SUBARU для проведения работ по диагностике.

⚠ ОСТОРОЖНО

Если включается контрольная лампа обнаружения неисправности (лампа “Check Engine”), контрольная лампа системы круиз-контроля одновременно начинает мигать. В это время избегайте движения на высокой скорости, и мы рекомендуем Вам при первой возможности обратиться к дилеру SUBARU для проведения работ по диагностике Вашего автомобиля.

ПРИМЕЧАНИЕ

Если данная контрольная лампа не загорается даже в том случае, когда Вы нажимаете основную кнопку системы круиз-контроля, то система круиз-контроля может работать неправильно. В таких случаях мы рекомендуем Вам обратиться к Вашему ближайшему дилеру SUBARU для проведения работ по диагностике Вашего автомобиля.

■ Контрольная лампа установки круиз-контроля (если установлена)

SET

Данный индикатор загорается в том случае, если была установлена скорость движения автомобиля в режиме круиз-контроля.

■ Контрольная лампа света фар (если установлена)

Эта контрольная лампа загорается в следующих случаях:

- когда переключатель освещения установлен в положение “≡DOE” или “≡D” (кроме моделей для Австралии);
- Когда переключатель освещения находится в положении “O” или “≡D” (модели для Австралии).
- Когда переключатель освещения находится в положении “AUTO” и фары автоматически включены (модели с системой автоматического включения/выключения света фар).

■ Контрольная лампа противотуманных фар (если установлены)

Данная контрольная лампа загорается при включении противотуманных фар.

■ Контрольная лампа заднего противотуманного фонаря (если установлен)

Данная контрольная лампа загорается при включении заднего противотуманного фонаря.

■ Контрольная лампа режима X-MODE

Данная лампа загорается при включении режима X-MODE. Она гаснет, когда режим X-MODE отключается.

■ Контрольная лампа системы контроля спуска под уклон (если установлена)

Данная контрольная лампа загорается, когда функция контроля спуска под уклон находится в режиме ожидания. При срабатывании функции контроля спуска под уклон она мигает. Если функция контроля спуска под уклон недоступна, она гаснет.

■ Предупреждающая лампа системы автоматического запуска/остановки двигателя/Контрольная лампа отключения системы автоматического запуска/остановки двигателя (желтая) (если установлена)

▼ **Предупреждающая лампа системы автоматического запуска/остановки двигателя**

⚠ ОСТОРОЖНО

- **Если предупреждающая лампа системы автоматического запуска/остановки двигателя мигает, в системе автоматического запуска/остановки двигателя возможна неисправность. Мы рекомендуем Вам при первой возможности обратиться к официальному дилеру SUBARU для проведения работ по диагностике Вашего автомобиля.**
- **Если предупреждающая лампа системы автоматического запуска/остановки двигателя загорается в любое время, кроме следующих случаев, и не выключается, даже в случае нажатия и удержания выключателя системы автоматического запуска/остановки двигателя, мы рекомендуем Вам при первой возможности обратиться к дилеру SUBARU для проведения работ по диагностике Вашего автомобиля.**

Предупреждающая лампа системы автоматического запуска/остановки двигателя загорается желтым цветом, если в период временной остановки двигателя системой автоматического запуска/остановки двигателя выполнена одна из следующих операций:

- открыт капот;
- отстегнут ремень безопасности сиденья водителя;
- открыта дверь водителя.

В этих случаях, в целях обеспечения безопасности, двигатель не запускается автоматически, даже если выполняются следующие операции. Запустите двигатель обычным образом.

- педаль тормоза отпущена.

– ПРОДОЛЖЕНИЕ –

▼ **Контрольная лампа выключения системы автоматического запуска/остановки двигателя**

Данная лампа загорается желтым светом при нажатии выключателя системы автоматического запуска/остановки двигателя, предотвращающего срабатывание системы. Она гаснет при повторном нажатии выключателя системы автоматического запуска/остановки двигателя, позволяющем системе работать.

■ Контрольная лампа системы автоматического запуска/остановки двигателя (зеленая) (если установлена)

Данная контрольная лампа загорается зеленым цветом, когда двигатель временно остановлен системой автоматического запуска/остановки двигателя. Она выключается при повторном запуске двигателя.

■ Контрольная лампа отсутствия активности системы автоматического запуска/остановки двигателя (если установлена)

Когда автомобиль остановлен, эта контрольная лампа загорается, если не соблюдены условия выключения двигателя при остановке автомобиля. Данная лампа гаснет, когда автомобиль начинает движение.

■ Предупреждающая лампа системы SRVD (если установлена)

Данная предупреждающая лампа загорается в случае неисправности системы SRVD. При включении данного индикатора мы рекомендуем как можно скорее обратиться к Вашему дилеру SUBARU для проверки автомобиля.

■ Контрольная лампа отключения системы SRVD (если установлена)

Данный индикатор загорается при нажатии выключателя системы SRVD с целью ее отключения или когда работа системы временно приостановлена. За более подробной информацией обратитесь к разделу “Выключатель системы SRVD” ☞7-73.

■ Предупреждающая лампа системы автоматического торможения при движении задним ходом (если установлена)

Данный индикатор выключается в случае неисправности системы автоматического торможения при движении задним ходом. См. раздел “Система автоматического торможения при движении задним ходом” ☞7-76.

■ Индикатор отключения системы автоматического торможения при движении задним ходом (если установлена)

RAB OFF

Данный индикатор включается, если система автоматического торможения при движении задним ходом выключена или если работа системы автоматического торможения при движении задним ходом временно остановлена. См. раздел “Система автоматического торможения при движении задним ходом” ☞7-76.

■ Предупреждающая лампа о возможном обледенении дорожного покрытия (если предусмотрено)

Если температура наружного воздуха составляет 3 °C или ниже, включается индикатор предупреждения о возможном обледенении дорожного покрытия, информирующий водителя о том, что дорожное покрытие может обледенеть.

ПРИМЕЧАНИЕ

- **На индикаторе температуры наружного воздуха отображается температура в районе датчика. Соответственно, показания индикатора температуры наружного воздуха могут отличаться от фактической температуры наружного воздуха.**
- **Показания предупреждающего индикатора обледенения дорожного покрытия следует рассматривать только в качестве предупреждения о возможности обледенения. Перед поездкой обязательно проверьте состояние дорожного покрытия.**
- **После включения индикатора предупреждения о возможном обледенении дорожного покрытия он не погаснет, пока температура наружного воздуха не поднимется до 5 °C или выше.**

Дисплей комбинации приборов (цветной жидкокристаллический дисплей) (если установлен)

⚠ ВНИМАНИЕ

Обязательно уделяйте необходимое внимание безопасности при использовании дисплея комбинации приборов (цветной жидкокристаллический дисплей) во время движения автомобиля. Если использование дисплея комбинации приборов (цветной жидкокристаллический дисплей) мешает Вашей способности к концентрации на вождении, остановите автомобиль перед тем, как выполнить какие-либо действия с дисплеем. Кроме того, не концентрируйтесь на дисплее во время вождения. Это может привести к отвлечению от дороги и стать причиной аварии.

– ПРОДОЛЖЕНИЕ –

На дисплее комбинации приборов (цветной жидкокристаллический дисплей) отображается различная информация. Кроме того, в случае определения неисправности и т.п. на дисплее появляется предупреждающее сообщение. Помимо этого, можно осуществлять некоторые настройки отображаемой информации.

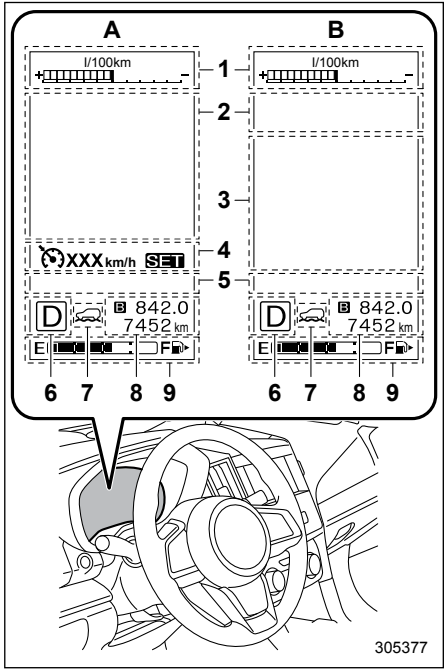

Дисплей комбинации приборов (цветной жидкокристаллический дисплей)

1) Эконометр.
2) Экран предупреждения (см. раздел “Экран предупреждения” ☞3-52)/Основной экран (см. раздел “Основные экраны” ☞3-54).
3) Экран системы EyeSight.
4) Информационный экран системы круиз-контроля.
5) Экран индикаторов.
6) Индикатор положения рычага селектора/включенной передачи (см. раздел).
7) Индикатор системы X-MODE (см. раздел “Контрольная лампа режима X-MODE” ☞3-47) / Индикатор системы SI-DRIVE (см. раздел “Система SI-DRIVE” ☞7-22).
8) Одометр (см. раздел “Одометр” ☞3-11) / Двойной счетчик пройденного пути (см. раздел “Двойной счетчик пройденного пути” ☞3-12).
9) Указатель уровня топлива (см. раздел “Указатель уровня топлива” ☞3-13).

A: Система EyeSight отключена или модели без системы EyeSight.
B: Система EyeSight включена.

■ Основные операции

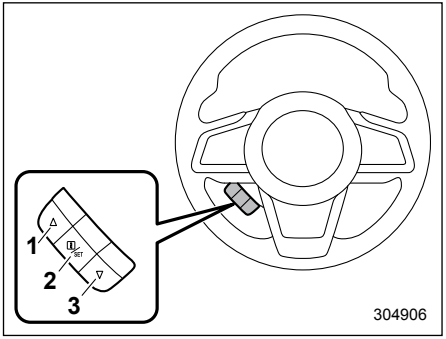

Блок клавиш управления
1) ▲(Вверх).
2) i/SET (Ввод).
3) ▼(Вниз).

При помощи клавиш “▲” и “▼” в блоке клавиш управления можно переключать экраны и выбираемые позиции. Если потянуть клавишу “i/SET” на себя, можно выбрать и установить требуемую позицию.

При появлении некоторых полезных сообщений, таких как информация об автомобиле, предупреждения и т.д., они прерывают отображение текущего экрана и появляются на дисплее, сопровождаемые звуковым сигналом. При появлении такого экрана предпримите необходимые действия в соответствии с сообщением на экране.

Экран предупреждения вернется к изначальному экрану через несколько секунд. Пока на дисплее отображается значок напоминания о наличии информации “i”, экран предупреждения можно вывести на экран снова. Для вызова сообщения, отмеченного на дисплее значком “i”, потяните клавишу “i/SET” на рулевом колесе на себя.

ПРИМЕЧАНИЕ

Если на многофункциональном дисплее (цветной жидкокристаллический дисплей) установлен экран настройки, дисплей комбинации приборов (цветной жидкокристаллический дисплей) не может управляться клавишами “▲”, “▼” и “i/SET” в блоке клавиш управления.

■ Экран приветствия (начальная анимация) и экран прощания (завершающая анимация)

Когда дверь водителя открывается и закрывается после отпирания, на дисплее комбинации приборов (цветной жидкокристаллический дисплей) примерно на 20 секунд появляется экран приветствия (начальная анимация).
Когда замок зажигания поворачивается в положение “LOCK”/“OFF”, дисплей комбинации приборов (цветной жидкокристаллический дисплей) постепенно гаснет, одновременно демонстрируя экран прощания (завершающая анимация).

ПРИМЕЧАНИЕ

- **Фактический текст и внешний вид экрана приветствия и экрана прощания могут отличаться.**
- **Если замок зажигания переводится в положение “ON” при отображаемом экране приветствия, появляется основной экран.**
- **После появления экрана приветствия для его повторного отображения должен пройти некоторый период времени.**
- **Если после отпирания двери водителя поворачивается замок зажигания, экран приветствия не появляется, даже если дверь водителя открывается и закрывается.**
- **Экран приветствия исчезает, если Вы запираете дверь водителя с помощью системы дистанционного управления замками дверей**

– ПРОДОЛЖЕНИЕ –

(все модели) или системы дистанционного доступа (если установлена) во время отображения экрана приветствия.

- **Если при отображаемом экране приветствия открывается какая-либо дверь (включая дверцу багажного отсека), появляется предупреждение о не полностью закрытой двери.**
- **Экран приветствия может быть включен или отключен. За более подробной информацией обратитесь к разделу “Welcome Screen (Экран приветствия)” ☞3-56.**
- **Экран прощания может быть включен или отключен. За более подробной информацией обратитесь к разделу “Good-bye Screen (Экран прощания)” ☞3-56.**

■ Экран предупреждения

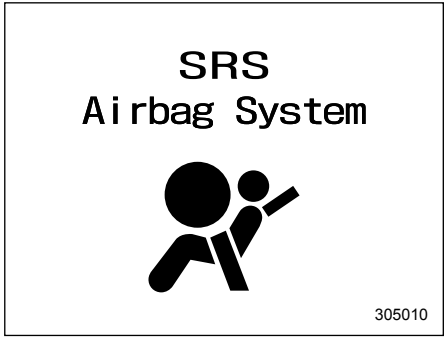

Пример предупреждения

При появлении предупреждающего сообщения или уведомления о необходимости технического обслуживания, оно появляется на дисплее примерно на 5 секунд. Предпримите необходимые действия на основании показанного сообщения.

■ Экран индикаторов

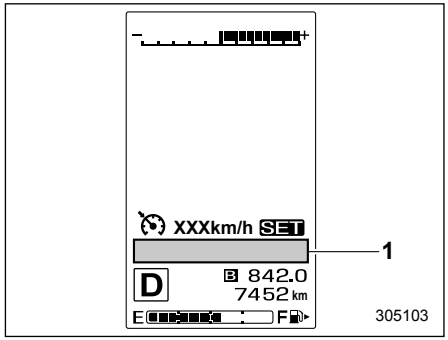

1) Экран индикаторов.

При возникновении соответствующей ситуации, на экране индикаторов отображаются приведенные ниже индикаторы.

ПРИМЕЧАНИЕ

Если имеется необходимость в выводе предупреждающей информации, отображается до пяти предупреждающих индикаторов, начиная слева в возрастающем порядке по степени серьезности. Если предупреждающих индикаторов шесть или больше, потяните клавишу “i/SET” и проверьте информацию.

Знак	Значение	Страница
	Контрольная лампа открытой двери	3-35
	Предупреждающая лампа открытия капота двигателя	3-34
	Предупреждающий индикатор светодиодных фар	3-36
	Контрольная лампа ассистента дальнего света фар (если установлен)	3-37
	Индикатор системы адаптивного дальнего света (если установлена)	3-37
SRH OFF	Предупреждающий индикатор системы адаптивных поворотных фар	3-36
	Предупреждающая лампа низкого уровня моторного масла	3-25
R.DIFF TEMP	Предупреждающая лампа температуры масла заднего дифференциала (если установлена)	3-26

Знак	Значение	Страница
RAB	Предупреждающая лампа системы автоматического торможения при движении задним ходом (если установлена)	3-48
RAB OFF	Индикатор отключения системы автоматического торможения при движении задним ходом (если установлена)	3-49
	Предупреждающая лампа системы SRVD (если установлена)	3-48
OFF	Контрольная лампа отключения системы SRVD (если установлена)	3-48
	Контрольная лампа режима X-MODE	3-47
	Предупреждающая лампа системы автоматического запуска/остановки двигателя / Контрольная лампа отключения системы автоматического запуска/остановки двигателя (желтая) (если установлена)	3-47

Знак	Значение	Страница
	Контрольная лампа отсутствия активности системы автоматического запуска/остановки двигателя	3-48
	Предупреждающая лампа неисправности системы автоматического регулятора уровня светового пучка фар (модели со светодиодными фарами)	3-36
	Предупреждающая лампа системы адаптивного дальнего света (если установлена)	3-37
	Предупреждающая лампа низкого уровня стеклоомывающей жидкости	3-34
	Контрольная лампа системы автоматического запуска/остановки двигателя (зеленая) (если установлена)	3-48
	Индикатор системы контроля спуска под уклон	3-47
	Индикатор предупреждения о возможном обледенении дорожного покрытия	3-49

– ПРОДОЛЖЕНИЕ –

■ Основные экраны

Вы можете изменять постоянно отображаемый экран при помощи клавиш “▲” и “▼” на рулевом колесе.

Экран среднего расхода топлива

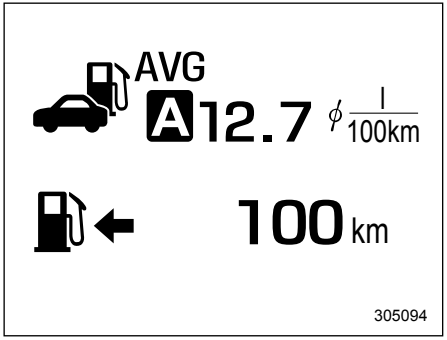

: Средний расход топлива.
: Расстояние, на которое хватит оставшегося топлива.

Данный экран показывает средний расход топлива с момента последнего сброса показаний счетчика пройденного пути.

ПРИМЕЧАНИЕ

Показания индикатора расстояния, на которое хватит оставшегося топлива, являются приблизительными. Отображаемая величина может отличаться от реального расстояния, на которое хватит оставшегося топлива. Поэтому, если загорелась предупреждающая лампа низкого уровня топлива, Вы должны незамедлительно заправить автомобиль топливом.

Экран текущего расхода топлива

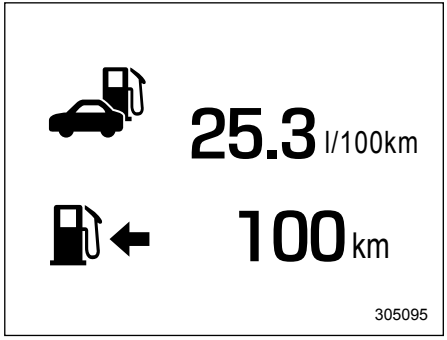

: Текущий расход топлива.
: Расстояние, на которое хватит оставшегося топлива.

Данный экран показывает расход топлива в настоящий момент.

ПРИМЕЧАНИЕ

Показания индикатора расстояния, на которое хватит оставшегося топлива, являются приблизительными. Отображаемая величина может отличаться от реального расстояния, на которое хватит оставшегося топлива. Поэтому, если загорелась предупреждающая лампа низкого уровня топлива, Вы должны незамедлительно заправить автомобиль топливом.

Дисплей с информацией о поездке

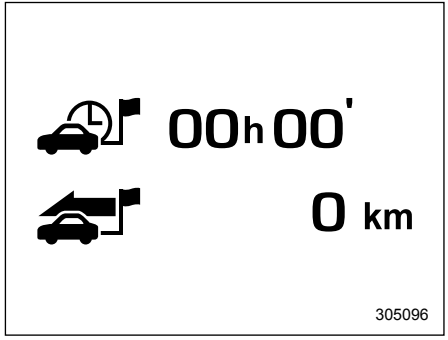

: Длительность поездки.
: Дальность поездки.

Данный экран показывает длительность поездки (время, прошедшее с момента поворота замка зажигания в положение “ON”) и дальность поездки (расстояние, пройденное с момента поворота замка зажигания в положение “ON”).

Цифровой экран скорости

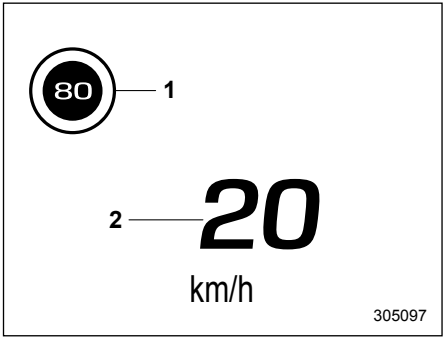

1) Индикатор предельной скорости (если предусмотрен).
2) Скорость автомобиля.

На данном экране отображается текущая скорость автомобиля.

Экран системы автоматического запуска/остановки двигателя (если установлена)

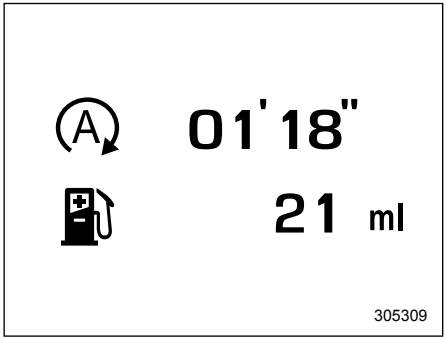

Ⓐ: Полная длительность остановки двигателя при помощи системы автоматического запуска/остановки двигателя.

⛽: Полный объем экономии топлива за счет остановки двигателя системой автоматического запуска/остановки двигателя.

Указанные величины рассчитываются с момента последнего сброса счетчика пройденного пути, отображаемого в данный момент, до настоящего времени. Отображение осуществляется в следующих диапазонах.

- Полное время: от 00’00” до 9999ч59’59”.
- Полный объем экономии топлива: от 0 мл до 9999,999 л.

ПРИМЕЧАНИЕ

- **При сбросе счетчика пройденного пути соответствующие значения полного времени остановки двигателя и сэкономленного топлива также сбрасываются.**
- **Время, в течение которого двигатель был остановлен системой автоматического запуска/остановки, также прибавляется к длительности поездки.**

– ПРОДОЛЖЕНИЕ –

Экран системы TPMS (если установлена)

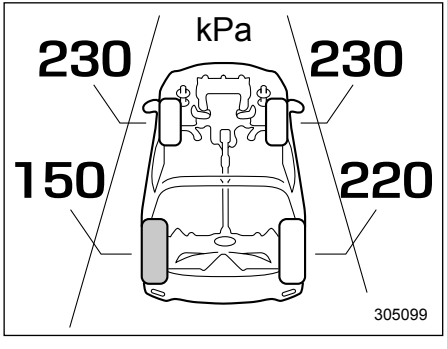

На данном экране отображается давление воздуха в каждой шине.
Если шина спущена, то эта шина и давление воздуха в ней отображаются на экране желтым цветом.

ПРИМЕЧАНИЕ

Значения давления воздуха в шинах отображаются в течение нескольких минут после поездки.

Экран перехода на экран меню

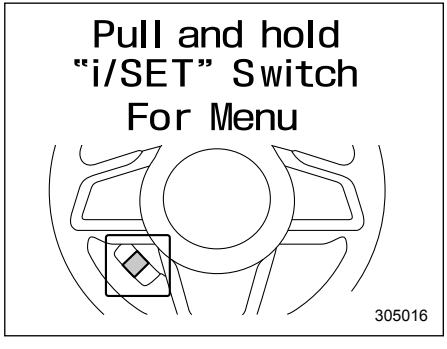

Если выбран данный экран, то потянув и удерживая клавишу "i/SET", можно перейти на экран меню.

■ Экраны меню

Если удовлетворяются приведенные ниже условия, потяните и удерживайте клавишу "i/SET", чтобы перейти к экранам меню.

- Выбран экран перехода на экран меню.
- Значок напоминания о наличии информации "i" выключен.

ПРИМЕЧАНИЕ

- **Во время движения позиции настройки, отображаемые на дисплее комбинации приборов (цветной жидкокристаллический дисплей), ограничены.**
- **Информация по настройкам функций и их изменению на дисплее комбинации приборов приведена в разделе "Установки функций" ☞29.**

При помощи клавиш "▲" и "▼" на рулевом колесе Вы можете выбрать меню. Потяните клавишу "i/SET", чтобы войти в выбранное меню.

ПРИМЕЧАНИЕ

Если Вы входите в меню "Go Back" (Возврат), система возвращается к предыдущему экрану.

▼ Настройки экрана

После входа в меню "Screen Settings" (Настройки экрана), выберите одно из следующих меню.

▽ Welcome Screen (Экран приветствия)

Экран приветствия можно включить или выключить.

▽ Good-bye Screen (Экран прощания)

Экран прощания можно включить или выключить.

▽ **Gauge Initial Movement (Начальное отклонение стрелок указателей)**

Отклонение стрелок приборов и указателей, происходящее при переводе замка зажигания в положение “ON”, можно включить или выключить.

▽ **Units (Единицы измерения)**

Изменяются единицы измерения, отображаемые на дисплее комбинации приборов (цветной жидкокристаллический дисплей), многофункциональном дисплее типа “A” (черно-белый) и многофункциональном дисплее типа “B” (цветной жидкокристаллический дисплей).

▽ **Tire Pressure Units (Единицы измерения давления воздуха в шинах) (если предусмотрено)**

Изменяются единицы измерения, отображаемые системой TPMS.

▽ **Языки**

Изменяется язык, отображаемый на дисплее комбинации приборов (цветной жидкокристаллический дисплей) и многофункциональном дисплее (цветной жидкокристаллический дисплей).

▼ **Уровень громкости предупреждающего сигнала (если предусмотрено)**

Устанавливается уровень громкости предупреждающего сигнала системы EyeSight, системы автоматического торможения при движении задним ходом и системы SRVD.

▼ **EyeSight (Система EyeSight) (модели с системой EyeSight)**

ПРИМЕЧАНИЕ

Для моделей с системой EyeSight, обратитесь к дополнению к руководству по эксплуатации автомобиля по системе EyeSight.

▼ **RAB (Система автоматического торможения при движении задним ходом) (если установлена)**

Устанавливается включение/выключение звукового предупреждающего сигнала сонара и включение/выключение системы автоматического торможения при движении задним ходом.

ПРИМЕЧАНИЕ

Для моделей с системой автоматического торможения при движении задним ходом обратитесь к разделу “Система автоматического торможения при движении задним ходом” ☞7-76.

▽ **Sonar Audible Alarm (Звуковой предупреждающий сигнал сонара)**

Если система автоматического торможения при движении задним ходом включена, предупреждающий звуковой сигнал, уведомляющий об обнаружении препятствия сзади, может быть включен или выключен.

▽ **Automatic Braking (Автоматическое торможение)**

Включается или выключается система автоматического торможения при движении задним ходом.

▼ **Vehicle Setting (Настройки автомобиля)**

После входа в меню “Vehicle Setting” (Настройки автомобиля) выберите одно из следующих меню.

▽ **Keyless Entry System (Система дистанционного управления замками дверей)**

Устанавливаются настройки, используемые при работе функции дистанционного доступа.

- Hazard Warning Flasher (Аварийная световая сигнализация)
  Настраивается работа аварийной

– ПРОДОЛЖЕНИЕ –

световой сигнализации, которая мигает, если дверь заперта или отперта.

- Security Relocking (Повторное запирание дверей в целях безопасности) (если предусмотрено)
  Можно включить или настроить период автоматического запирания дверей. Для настройки периода срабатывания выберите желаемую длительность в секундах.

▽ **Defogger (Обогреватель заднего стекла)**

Устанавливается и настраивается работа обогревателя заднего стекла.

▽ **Interior Light (Освещение салона)**

Установки и настройки таймера задержки выключения освещения салона.

▽ **Указатель смены полосы движения одним касанием**

Включается/выключается указатель смены полосы движения одним касанием.

▽ **Настройки наружных зеркал (если предусмотрено)**

- Зеркала с функцией наклона при движении задним ходом.
  Функция наклона наружных зеркал при движении задним ходом может включаться и отключаться.
- Наружные зеркала с электроприводом складывания
  Функция автоматического складывания наружных зеркал при помощи электропривода может включаться и отключаться.

▼ **Default Settings (Настройки по умолчанию)**

Выберите пункт “Yes” (Да), чтобы использовать экран меню для восстановления настроек с пользовательских до заводских, заданных по умолчанию. Выберите пункт “No” (Нет), чтобы вернуться к предыдущему экрану без восстановления заводских настроек по умолчанию.

Многофункциональный дисплей (черно-белый) (если установлен)

ПРИМЕЧАНИЕ

Для моделей с многофункциональным дисплеем (цветной жидкокристаллический дисплей) обратитесь к разделу “Многофункциональный дисплей (цветной жидкокристаллический дисплей) (если установлен)” ☞3-65.

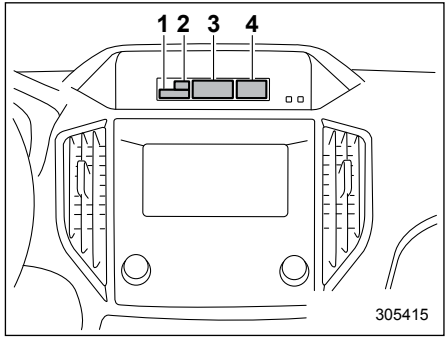

1) Индикатор температуры наружного воздуха.
2) Индикатор режима X-MODE.
3) Дисплей с информацией о поездке.
4) Часы.

Если замок зажигания находится в положении “ACC”, на дисплее появляются часы.

Если замок зажигания находится в положении “ON”, на дисплее появляются индикатор температуры наружного воздуха, дисплей с информацией о поездке и часы.

ПРИМЕЧАНИЕ

Отображаемая величина изменяется в соответствии с изменением условий движения автомобиля. Кроме того, отображаемые значения могут немного отличаться от реальных значений и, соответственно, должны рассматриваться только как приблизительные показания.

■ Дисплей с информацией о поездке

ПРИМЕЧАНИЕ

Вы можете одновременно настроить единицы измерения как на многофункциональном дисплее (черно-белом), так и на дисплее комбинации приборов. За более подробной информацией о настройке языка и единиц измерения обратитесь к разделу “Настройки комбинации приборов” ☞3-14 или “Экраны меню” ☞3-56.

▼ Порядок изменения информации на дисплее

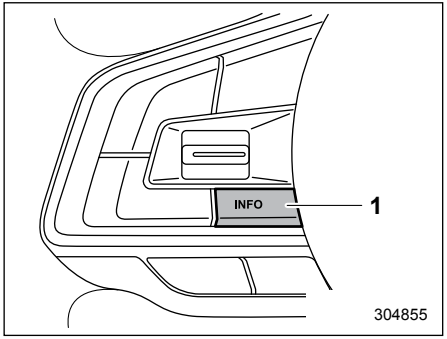

1) Кнопка “INFO”.

Нажатие кнопки “INFO” на рулевом колесе переключает изображение на дисплее в следующей последовательности.

Расстояние, на которое хватит оставшегося топлива
↓
Средний расход топлива
↓
Текущий расход топлива
↓
Длительность поездки*1
↓
Средняя скорость автомобиля
↓
Время автоматического запуска/остановки двигателя*2
↓
Пустой экран

*1 Модели без дисплея комбинации приборов (цветной жидкокристаллический дисплей).
*2 Если предусмотрено.

– ПРОДОЛЖЕНИЕ –

▼ Расстояние, на которое хватит оставшегося топлива

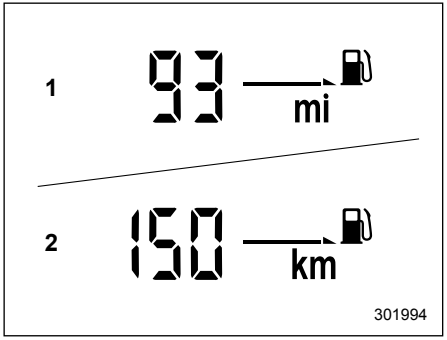

1) Если установлены единицы измерения “MPH” (миль/ч).
2) Если установлены единицы измерения “km/h” (км/ч).

На индикаторе расстояния, на которое хватит оставшегося топлива, отображается расстояние, которое может проехать автомобиль, рассчитанное исходя из оставшегося в топливном баке топлива и величины среднего расхода топлива.

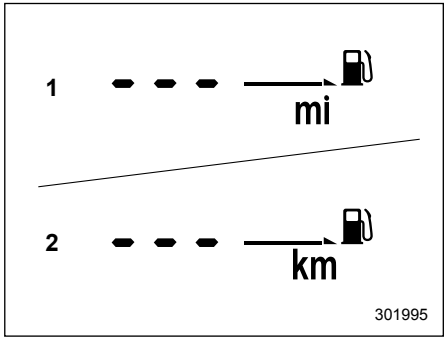

1) Если установлены единицы измерения “MPH” (миль/ч).
2) Если установлены единицы измерения “km/h” (км/ч).

Если на индикаторе расстояния, на которое хватит оставшегося топлива, отображается “---”, это означает, что в топливном баке практически не осталось топлива.

ПРИМЕЧАНИЕ

Показания индикатора расстояния, на которое хватит оставшегося топлива, являются приблизительными. Отображаемая величина может отличаться от реального расстояния, на которое хватит оставшегося топлива. Поэтому, если загорелась предупреждающая лампа низкого уровня топлива, Вы должны незамедлительно заправить автомобиль топливом.

▼ Индикатор среднего расхода топлива

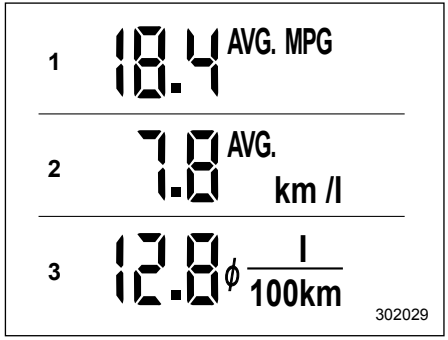

1) Отображает расстояние, проходимое на галлоне топлива.
2) Отображает расстояние, проходимое на литре топлива.
3) Отображает расход топлива на 100 км.

Данный индикатор показывает средний расход топлива с момента последнего сброса показаний счетчика пройденного пути.

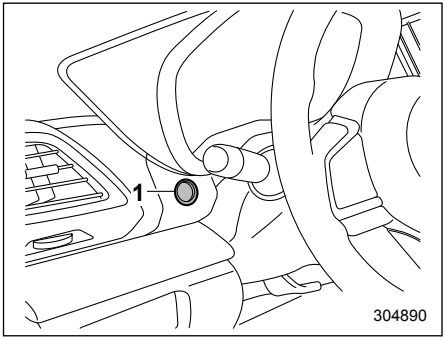

1) Кнопка сброса показаний счетчика пройденного пути.

Нажмите кнопку счетчика пройденного пути, чтобы переключиться между показаниями среднего расхода топлива, соответствующими пробегу по счетчику пройденного пути A, и показаниями среднего расхода топлива, соответствующими пробегу по счетчику пройденного пути B.
При сбросе счетчика пройденного пути также сбрасывается и значение среднего расхода топлива, соответствующее этому счетчику.

ПРИМЕЧАНИЕ

При сбросе счетчика пройденного пути средний расход топлива, соответствующий этому счетчику, не будет отображаться до тех пор, пока после такого сброса автомобиль не проедет расстояние в 1 км.

▼ Текущий расход топлива.

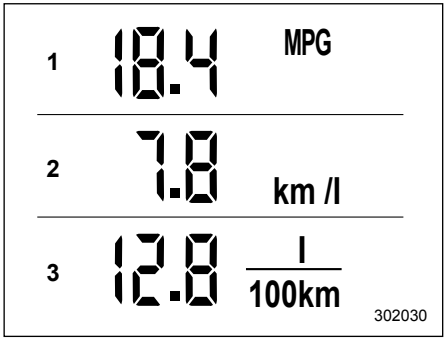

1) Отображает расстояние, проходимое на галлоне топлива.
2) Отображает расстояние, проходимое на литре топлива.
3) Отображает расход топлива на 100 км.

Данный индикатор показывает расход топлива в настоящий момент.

▼ Длительность поездки (модели без дисплея комбинации приборов (цветной жидкокристаллический дисплей))

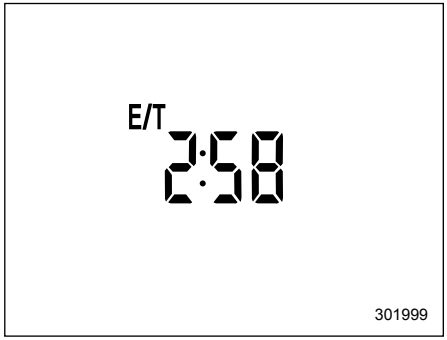

Длительность поездки отображает время, прошедшее с момента перевода замка зажигания в положение “ON”.

– ПРОДОЛЖЕНИЕ –

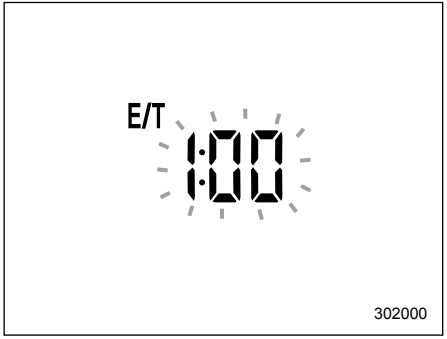

Индикатор длительности поездки мигает по истечении каждого целого часа. Если на дисплей выдаются другие показания вместо длительности поездки, то дисплей переключается на длительность поездки, мигает в течение 5 секунд и возвращается к изначальным показаниям по истечении каждого целого часа.

ПРИМЕЧАНИЕ

При повороте замка зажигания в положение “LOCK”/“OFF” длительность поездки сбрасывается.

▼ Средняя скорость автомобиля

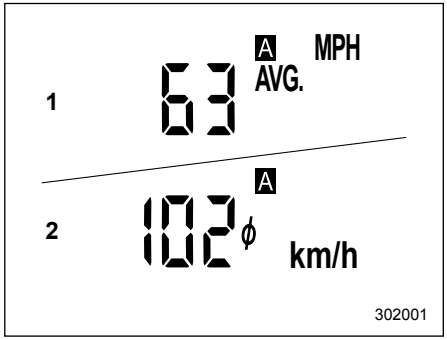

1) Если установлены единицы измерения “MPH” (миль/ч).
2) Если установлены единицы измерения “km/h” (км/ч).

Этот индикатор показывает среднюю скорость автомобиля с момента последнего сброса показаний счетчика пройденного пути.
Нажмите кнопку счетчика пройденного пути, чтобы переключиться между показаниями средней скорости автомобиля, соответствующими пробегу по счетчику пройденного пути A, и показаниями средней скорости автомобиля, соответствующими пробегу по счетчику пройденного пути B.

При сбросе показаний счетчика пройденного пути также сбрасывается и значение средней скорости автомобиля, соответствующее этому счетчику.

ПРИМЕЧАНИЕ

При сбросе показаний счетчика пройденного пути средняя скорость автомобиля, соответствующая показаниям этого счетчика, не будет отображаться до тех пор, пока после такого сброса автомобиль не проедет расстояние в 1 км.

▼ Длительность работы системы автоматического запуска/остановки двигателя (если установлена)

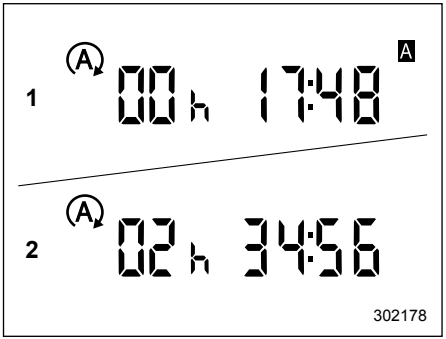

1) Полное время, сопряженное со счетчиком пройденного пути.
2) Полное время, сопряженное с замком зажигания.

На данном дисплее показывается полное время, в течение которого двигатель был остановлен системой автоматического запуска/остановки двигателя следующим образом.

Полное время, сопряженное со счетчиком пройденного пути. Отображает полное время остановки двигателя системой автоматического запуска/остановки двигателя от момента последнего сброса отображаемого в настоящий момент счетчика пройденного пути до настоящего времени. Нажав кнопку счетчика пройденного пути, Вы можете переключить показания между длительностью остановки двигателя по счетчику пройденного пути A и длительностью по счетчику пройденного пути B.

ПРИМЕЧАНИЕ

При сбросе счетчика пройденного пути полное время, сопряженное со счетчиком, не будет отображаться до тех пор, пока после такого сброса автомобиль не проедет расстояние в 1 км.

Полное время, сопряженное с замком зажигания. Отображает полное время остановки двигателя системой автоматического запуска/остановки двигателя от момента поворота замка зажигания в положение “ON” до настоящего времени.

▽ Порядок переключения показаний

Выполните следующую операцию для переключения показаний между полным временем, сопряженным со счетчиком пройденного пути, и полным временем, сопряженным с замком зажигания.

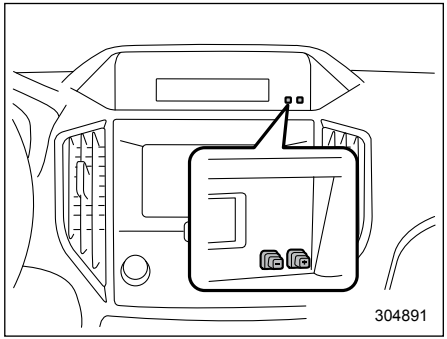

1. Нажмите и удерживайте кнопку “+”, расположенную сбоку от информационного дисплея. Время остановки начнет мигать.
2. В течение 5 секунд после того, как время остановки начнет мигать, нажмите и удерживайте кнопку “–”, расположенную сбоку от информационного дисплея. Показания дисплея изменятся, и после 2 секунд мигания будет отображаться выбранное время остановки.
3. При каждом нажатии и удержании кнопки “–” в течение тех 3 секунд, когда показания дисплея мигают, они изменяются и мигают еще 2 секунды. Если в течение периода в 3 секунды, пока показания дисплея мигают, нажатие и удержание кноп-

– ПРОДОЛЖЕНИЕ –

ки “–” не происходит, отображается выбранное время остановки.

▼ **Выключение дисплея с информацией о поездке**

Выберите пустой пункт меню, чтобы выйти из режима выбора дисплея с информацией о поездке.

ПРИМЕЧАНИЕ

- **Средний расход топлива и средняя скорость автомобиля рассчитываются даже в том случае, если дисплей с информацией об автомобиле отключен.**
- **Даже если Вы отключили дисплей с информацией об автомобиле, он будет автоматически включен при отключении и повторном подключении аккумуляторной батареи, произведенном для замены аккумуляторной батареи или предохранителя.**

■ Индикатор температуры наружного воздуха

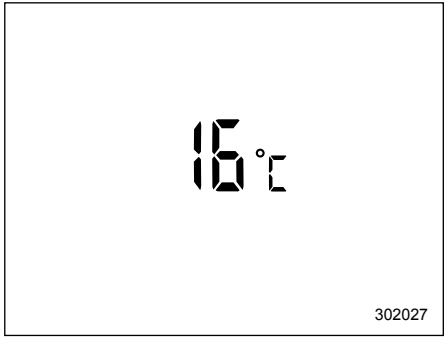

ПРИМЕЧАНИЕ

- **На индикаторе температуры наружного воздуха отображается температура в районе датчика. Соответственно, показания индикатора температуры наружного воздуха могут отличаться от фактической температуры наружного воздуха.**
- **Единицы измерения температуры изменить нельзя.**

▼ **Предупреждающий индикатор обледенения дорожного покрытия**

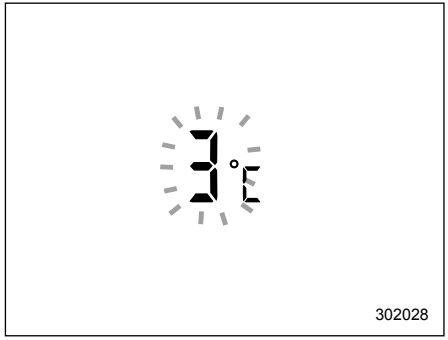

Когда температура наружного воздуха снижается до определенной температуры или ниже, показания индикатора температуры наружного воздуха начинают мигать в течение 5 секунд, указывая на то, что дорожное покрытие может быть обледенелым.

Если дисплей уже указывает, что наружная температура низкая в момент перевода замка зажигания в положение “ON”, показания не будут мигать.

ПРИМЕЧАНИЕ

- **Показания индикатора температуры наружного воздуха могут отличаться от фактической температу-**

ры наружного воздуха. Показания предупреждающего индикатора обледенения дорожного покрытия должны рассматриваться только в качестве предупреждения о возможности обледенения. Перед поездкой обязательно проверьте состояние дорожного покрытия.

- **После того, как на дисплее появился предупреждающий индикатор обледенения дорожного покрытия, предупреждающий сигнал более не появится, даже если температура наружного воздуха упадет до 3 °C или ниже, пока она до этого один раз не поднимется до 5 °C или выше.**

■ Индикатор режима X-MODE

Данный индикатор отображается при включении режима X-MODE. Он гаснет, когда режим X-MODE отключается.

■ Часы

За более подробной информацией о часах обратитесь к разделу “Часы” ☞3-89.

Многофункциональный дисплей (цветной жидкокристаллический дисплей) (если установлен)

ПРИМЕЧАНИЕ

Для моделей с многофункциональным дисплеем (черно-белым) обратитесь к разделу “Многофункциональный дисплей (черно-белый)” ☞3-58.

⚠ ВНИМАНИЕ

Обязательно уделяйте необходимое внимание безопасности при использовании многофункционального дисплея (цветной жидкокристаллический дисплей) во время движения автомобиля. Если использование многофункционального дисплея (цветной жидкокристаллический дисплей) мешает Вашей осведомленности и способности к концентрации на вождении, остановите автомобиль в безопасном месте перед тем, как выполнить какие-либо действия с дисплеем. Кроме того, не концентрируйтесь на дисплее во время вождения. Это может привести к отвлечению от дороги и стать причиной аварии.

– ПРОДОЛЖЕНИЕ –

■ Функции

Многофункциональный дисплей (цветной жидкокристаллический дисплей) имеет следующие функции.

Описание	Страница
Отображение полезных сообщений, таких как уведомления и т.п.	3-68
Отображение основных экранов (например, экран расхода топлива и т.п.)	3-68
Установка и настройка уведомлений о необходимости технического обслуживания	3-87

Кроме того, многофункциональный дисплей (цветной жидкокристаллический дисплей) может также использоваться для настройки и инициализации самого многофункционального дисплея.

ПРИМЕЧАНИЕ

- **Когда автомобиль находится в движении, некоторые функции и варианты выбора могут быть недоступны.**
- **Вы можете одновременно настроить язык и единицы измерения как на многофункциональном дисплее (цветной жидкокристаллический дисплей), так и на дисплее комбинации приборов. За более подробной информацией о настройке языка и единиц измерения обратитесь к разделу “Настройки экрана” ☞3-56.**
- **Изображения, приведенные в данном руководстве по эксплуатации, являются примерами. Фактические изображения могут отличаться в зависимости от рынка сбыта и комплектации.**

■ Экран приветствия и экран прощания

Если дверь водителя открыта и закрыта, то на короткое время появится экран приветствия.
Когда замок зажигания поворачивается в положение “LOCK”/“OFF”, многофункциональный дисплей постепенно гаснет (экран прощания).

ПРИМЕЧАНИЕ

- **Если замок зажигания переводится в положение “ON” при отображаемом экране приветствия, этот экран исчезает.**
- **Экран приветствия и экран прощания может быть включен или отключен. За более подробной информацией обратитесь к разделу “Настройки экрана” ☞3-56.**
- **В течение некоторого периода времени после включения экрана приветствия он может не включиться повторно, даже если дверь водителя снова откроется и закроется. Это не является свидетельством какой-либо неисправности.**

■ Экран самодиагностики

ПРИМЕЧАНИЕ

Экран самодиагностики появляется, если в настройках установлено значение “ON” (Вкл.). За более подробной информацией об этой настройке обратитесь к разделу “Настройки включения/выключения” ☞3-88.

При переводе замка зажигания в положение “ON” выполняется самодиагностика автомобиля.

Экраны, соответствующие следующим пунктам, будут появляться один за другим, на несколько секунд каждый.

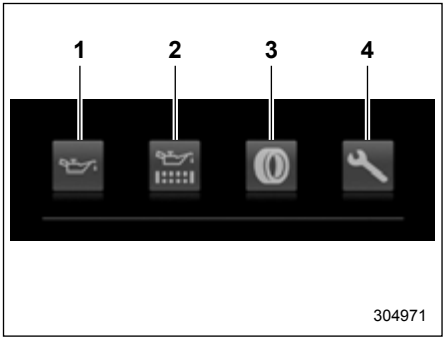

1) Моторное масло: проверка интервала замены моторного масла.
2) Масляный фильтр: проверка интервала замены масляного фильтра.
3) Шины: проверка интервала перестановки шин.
4) Диагностика и техническое обслуживание: проверка интервала диагностики и технического обслуживания.

При выполнении проверки цвет значка для проверяемого пункта становится ярче. Переключение идет последовательно, слева направо.
При наличии уведомления отображается сообщение. Предпримите необходимые действия на основании показанного сообщения.

После завершения самодиагностики отображаются текущая дата, сохраненные дни рождения и годовщины.

ПРИМЕЧАНИЕ

- **После проведения технического обслуживания измените настройки соответствующего пункта технического обслуживания. За более подробной информацией обратитесь к разделу “Настройка расписания технического обслуживания” ☞3-88.**
- **Экран уведомления о техническом обслуживании отображается при одном из следующих условий.**
  - **Период времени, оставшегося до зарегистрированной даты уведомления, составляет 15 дней или менее.**
  - **Общий пробег, оставшийся до зарегистрированного пробега для уведомления, составляет примерно 500 км или менее.**
- **Экран уведомления о техническом обслуживании отображается до выполнения одного из следующих условий.**
  - **Период времени, прошедшего с зарегистрированной даты уведомления, составляет 15 дней или более.**
  - **Общий пробег после зарегистрированного пробега для уведомления составляет 500 км или более.**

■ Экран прерывания

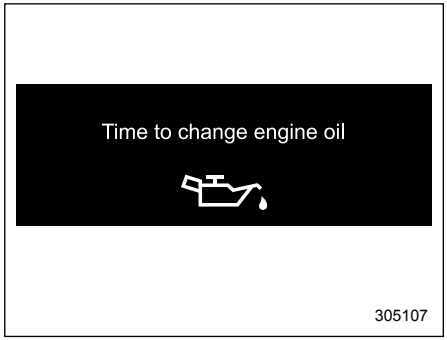

Пример

Полезные сообщения, такие как напоминания, могут прерывать отображение текущего экрана и появляться на дисплее, сопровождаемые звуковым сигналом. Предпримите необходимые меры в соответствии с сообщением.

Экран прерывания вернется к изначальному экрану через несколько секунд. Кроме того, экран прерывания можно пропустить, нажав кнопку “INFO”.

– ПРОДОЛЖЕНИЕ –

■ Основные операции

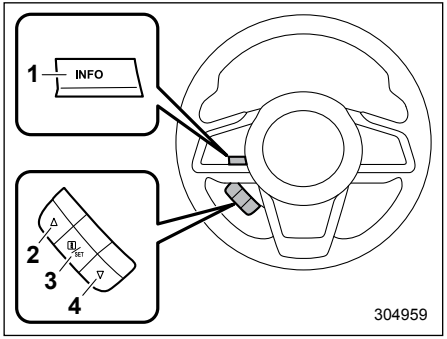

Блок клавиш управления
1) Кнопка “INFO”.
2) “▲” (Вверх)
3) “i/SET” (Ввод)
4) “▼” (Вниз)

Нажмите кнопку “INFO” на рулевом колесе, чтобы переключить позиции, отображаемые на основном экране. Вы можете управлять позициями на экране настройки при помощи клавиш “▲”, “▼” и “i / SET”.

■ Основные экраны

Основной экран отображается, пока замок зажигания находится в положении “ON”.

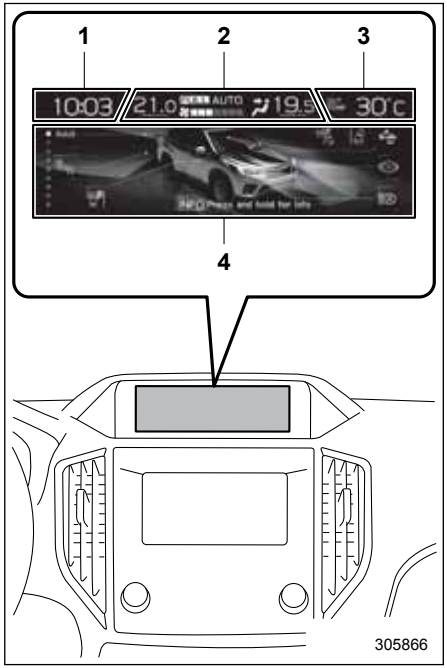

1) Часы.
2) Система климат-контроля.*
3) Температура наружного воздуха.
4) Информационный экран.

* Не отображается на многофункциональном дисплее (цветной жидкокристаллический дисплей), если замок зажигания находится в положении “ACC”.

▼ Индикатор температуры наружного воздуха

На многофункциональном дисплее (цветной жидкокристаллический дисплей) отображается температура наружного воздуха.

ПРИМЕЧАНИЕ

- **На индикаторе температуры наружного воздуха отображается температура в районе датчика. Соответственно, показания индикатора температуры наружного воздуха могут отличаться от фактической температуры наружного воздуха.**
- **Единицы измерения температуры изменить нельзя.**

▼ Экран системы климат-контроля

На многофункциональном дисплее (цветной жидкокристаллический дисплей) отображается состояние системы климат-контроля.

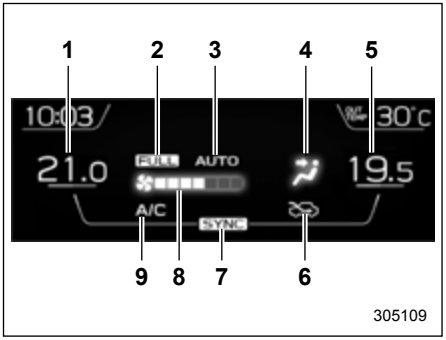

Экран системы климат-контроля

1) Индикатор установки температуры (левая сторона).* 1
2) Индикатор “FULL AUTO”.
3) Индикатор “AUTO”.
4) Индикатор распределения потоков воздуха.
5) Индикатор установки температуры (правая сторона).*1
6) Индикатор управления воздухозаборником.
7) Индикатор “SYNC”.*2
8) Индикатор скорости вентилятора.
9) Индикатор включения кондиционера.

*1 На моделях без функции синхронизации индикатор отображается только для стороны водителя.

*2 Только модели с функцией синхронизации.

При работе с системой климат-контроля основной экран переключается на экран системы климат-контроля. За более подробной информацией о работе системы климат-контроля обратитесь к разделу “Панель управления системой климат-контроля” ☞4-3.

▼ Часы

Часы могут отображаться либо в 12-часовом, либо в 24-часовом формате. За более подробной информацией о настройках обратитесь к разделу “Часы” ☞3-89.

– ПРОДОЛЖЕНИЕ –

▼ Информационный экран

Нажмите кнопку “INFO” на рулевом колесе, чтобы переключить позиции, отображаемые на информационном экране.

Содержание	Описание	Страница
Экран рабочего состояния электрических компонентов*3	Отображает рабочее состояние электрических компонентов и оборудования.	3-71
Экран превентивной безопасности	Отображает состояние Вашего автомобиля.	3-72
Экран системы EyeSight*1	Отображает рабочее состояние системы EyeSight.	3-72
Экран избранного	Отображает до 3 позиций по выбору.	3-73
Экран системы навигации*2	Отображает информацию, относящуюся к системе навигации.	3-74
Экран аудиосистемы	Отображает информацию аудиосистемы.	3-74
Экран расхода топлива	Отображает информацию о расходе топлива.	3-74
Экран часов/даты	Отображает часы.	3-75
Экран инструкций	Переход на экран настроек.	3-75

*1 Модели с системой EyeSight.
*2 Модели с системой навигации.
*3 Если предусмотрено.

▽ Экран рабочего состояния электрических компонентов (если предусмотрено)

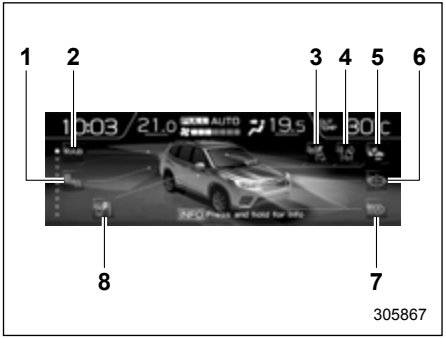

Модели с левосторонним управлением

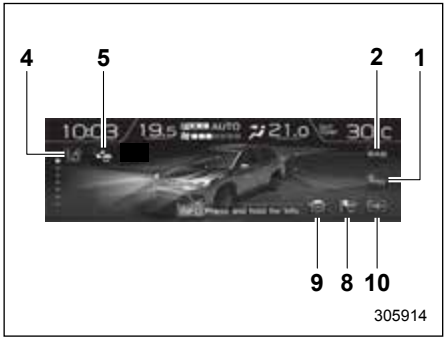

Модели с правосторонним управлением

1) Функция обнаружения помех в слепых зонах (BSD) / Функция предупреждения о движении позади автомобиля на пересекаемой дороге (RCTA).*1
2) Система автоматического торможения при движении задним ходом.*1
3) Система помощи по удержанию в полосе движения в аварийных ситуациях.*1
4) Индикатор предупреждения о сходе с полосы движения.*1
5) Индикатор системы предаварийного торможения.*1
6) Система EyeSight.*1
7) Ассистент дальнего света фар.* 1
8) Монитор бокового обзора*.1
9) Монитор переднего обзора.*1*2
10) Система мониторинга состояния водителя.*1*2

*1 Если предусмотрено.
*2 Только модели с правосторонним управлением

На данном экране отображается рабочее состояние электрических компонентов автомобиля.
Также на экране может отображаться информация о компонентах электрического оборудования.

1. Нажмите кнопку “▲” или “▼” для выбора нужного пункта.
2. Нажмите и удерживайте кнопку “INFO” для перехода в выбранный пункт.

ПРИМЕЧАНИЕ

- **Для функций, не установленных на автомобиле, индикаторы не отображаются.**
- **Индикаторы неработающих функций отображаются серыми.**

– ПРОДОЛЖЕНИЕ –

▽ Экран превентивной безопасности

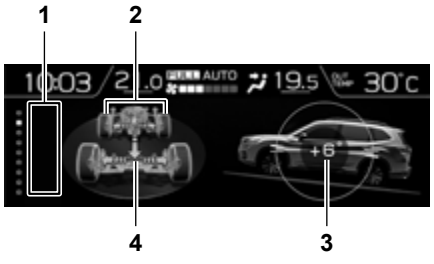

305974

1) Экран индикаторов.
2) Угол поворота колес.
3) Положение автомобиля.
4) Условия движения.

305869

1) Положение автомобиля.
2) Режим X-MODE

На данном экране отображается состояние автомобиля во время движения и рабочее состояние функций. Для работающих функций индикаторы горят или мигают.

ПРИМЕЧАНИЕ

- **Показания положения автомобиля могут отличаться от фактического положения автомобиля.**
- **Если включен режим X-MODE, многофункциональный дисплей переключается на экран превентивной безопасности.**
- **Углы наклона кузова автомобиля изменяются не только от углов наклона дорожной поверхности, но и под воздействием веса водителя и пассажиров, перевозимого груза, а также в результате ускорения или замедления.**

▽ Экран системы EyeSight (модели с системой EyeSight)

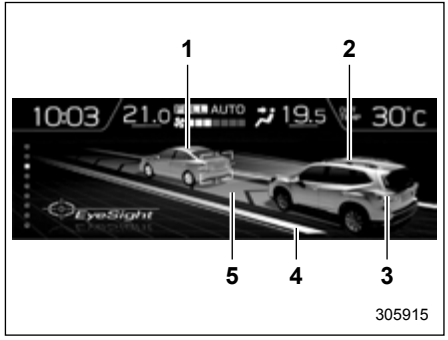

305915

1) Индикатор идущего впереди автомобиля.
2) Индикатор Вашего автомобиля.
3) Стоп-сигналы.
4) Индикатор дорожной разметки.
5) Индикатор полосы движения.

Данный экран отображает состояние системы EyeSight.
Индикатор идущего впереди автомобиля движется вперед и назад, в зависимости от расстояния до идущего впере-

ди автомобиля. За более подробной информацией обратитесь к дополнению к руководству по эксплуатации автомобиля — “Инструкция по эксплуатации системы EyeSight”.

▽ Экран избранного

Экран избранного (пример содержимого экрана)

На данном экране отображается до трех информационных позиций, которые можно выбрать среди следующих позиций.

Позиция	Подробная информация
Norm Water Temp	Отображается температура охлаждающей жидкости двигателя.
68 °C Oil Temp	Отображается температура моторного масла.
54 km/h AVG. Speed	Отображается средняя скорость автомобиля.
39 % Accel	Отображается коэффициент нажатия педали акселератора.
+6° Angle	Отображается положение автомобиля.
l/100km Inst Cons	Отображается текущий расход топлива.
SW Compass	Отображается направление движения автомобиля.*1
80 Speed Limit	Отображается предельная скорость для дороги, по которой Вы движетесь в настоящее время.*1

Позиция	Подробная информация
Aug 25 Thu	Отображается календарь.
Driver A	Отображается информация системы мониторинга состояния водителя.*1
	Не отображается ничего.

*1 Если предусмотрено.

ПРИМЕЧАНИЕ

В зависимости от модели и комплектации некоторые позиции могут не отображаться.

Позиции, отображаемые на экране избранного, могут меняться. За более подробной информацией обратитесь к разделу “Настройки избранного” ☞3-84.

– ПРОДОЛЖЕНИЕ –

▽ Экран системы навигации (если предусмотрен)

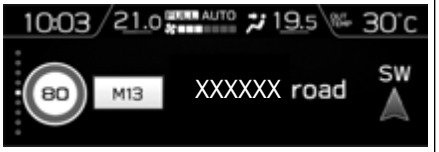

305114

На экране отображается информация о пункте назначения системы навигации.

ПРИМЕЧАНИЕ

Если в системе навигации не задан пункт назначения, на экране отображаются компас, наименование и обозначение дороги, по которой движется автомобиль, а также ограничение скорости.

▽ Экран аудиосистемы

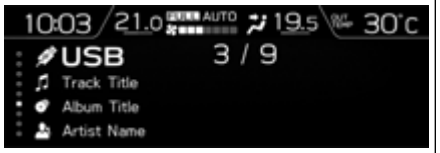

305115

Отображается экран аудиоисточника, выбранного в данный момент.
За более подробной информацией о порядке использования аудиосистемы обратитесь к отдельному руководству по эксплуатации системы навигации/аудиосистемы.

▽ Экран расхода топлива

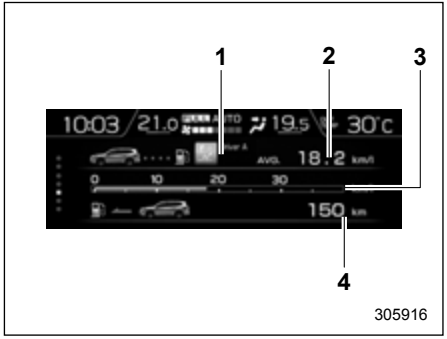

305916

1) Информация о пользователе (если предусмотрено)
2) Средний расход топлива, соответствующий расстоянию пробега по каждому из счетчиков пути.
3) Текущий расход топлива.
4) Расстояние, на которое хватит оставшегося топлива.

На экране отображается информация о расходе топлива.

ПРИМЕЧАНИЕ

Показания индикатора расстояния, на которое хватит оставшегося топлива, являются приблизительными. Отображаемая величина может отличаться от реального расстояния, на которое хватит оставшегося топлива. Поэтому, если загорелась предупреждающая лампа низкого уровня топлива, Вы должны незамедлительно заправить автомобиль топливом.

▽ Экран часов/даты

305117

Отображаются время и дата.
Вы можете выбрать время и дату. За более подробной информацией обратитесь к разделу “Часы” ☞3-89.

▽ Экран инструкций

305118

Если на данном экране нажать и удерживать кнопку “INFO” на рулевом колесе, можно вывести экран настроек.
За более подробной информацией обратитесь к разделу “Экран настроек” ☞3-76.

– ПРОДОЛЖЕНИЕ –

ПРИМЕЧАНИЕ

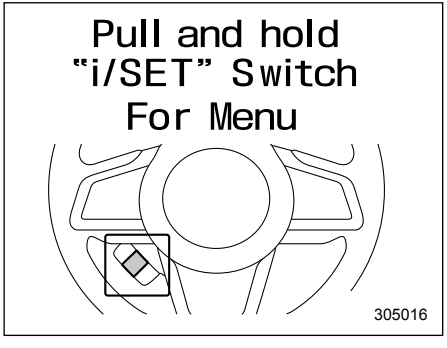

Если на дисплее комбинации приборов (цветной жидкокристаллический дисплей) отображается экран входа в меню, система не перейдет на экран настроек, даже если будет нажата и удерживаться кнопка "INFO".

■ Экран настроек

1. Нажмите и удерживайте кнопку "INFO" на экране инструкций. Отображается меню верхнего уровня.
2. При помощи клавиш "▲" и "▼" выберите желаемое меню в меню верхнего уровня.
3. Потяните клавишу "i/SET", чтобы войти в выбранное меню.
4. При помощи клавиш "▲" и "▼" выберите желаемое меню в меню 2-го уровня.
5. Потяните клавишу "i/SET", чтобы войти в выбранное меню.

Ниже приведен список пунктов меню.

Меню верхнего уровня	Меню 2-го уровня	Описание		Страница
Time/Date (Время/Дата)	Time/Date (Время/Дата)*	Установка и изменение даты. Можно выбрать 12-часовой и 24-часовой формат отображения времени.		3-79
	Birthday (День рождения)	Установка даты дня рождения.		3-79
	Anniversary (Годовщина)	Установка даты годовщины.		3-79
	Go Back (Возврат)	Возврат к меню 1-го уровня.		—
Display/Beep (Дисплей/ Звуковой сигнал)	Screen Off (Выключение дисплея)*	Включение или выключение дисплея.	Yes (Да) или No (Нет)	3-84
	Favorite (Избранное)	Установка и настройка многопозиционного экрана.		3-84
	Bypass Screen (Пропуск экрана)	Настройка пропуска экрана для каждой позиции.	On (Вкл.) или Off (Выкл.)	3-85
	Beep (Звуковой сигнал)	Регулировка уровня громкости звукового сигнала.	High (Высокий), Low (Низкий) или Off (Выкл.)	3-85
	Go Back (Возврат)	Возврат к меню 1-го уровня.		—
Climate control (Система климат-контроля)	Mode Setting (Настройка режимов)	Установка базовых настроек системы климат-контроля.	Normal, Mild, ECO or Power (Нормальный, Мягкий, Экономичный или Высокой интенсивности)	3-86
	Occupant Detection (Система определения посадки пассажира)	Устанавливает режим работы системы климат-контроля в зависимости от наличия пассажиров	On (Вкл.) или Off (Выкл.)	3-86
	Go Back (Возврат)	Возврат к меню 1-го уровня.		—

– ПРОДОЛЖЕНИЕ –

Меню верхнего уровня	Меню 2-го уровня	Описание		Страница
Camera settings (Настройки камеры)	Brightness (Яркость)	Установка и регулировка яркости дисплея.		3-86
	Contrast (Контраст)	Установка и регулировка контрастности дисплея.		3-87
	Camera Shift Link (Переключение камеры)	Установка режима переключения камеры.	On (Вкл.) или Off (Выкл.)	3-87
	Go Back (Возврат)	Возврат к меню 1-го уровня.		—
Maintenance (Техническое обслуживание)	Engine Oil (Моторное масло)	Установка и изменение даты уведомления о необходимости замены масла.		3-87
	Oil Filter (Масляный фильтр)	Установка и изменение даты уведомления о необходимости замены масляного фильтра.		3-88
	Tires (Шины)	Установка и изменение даты уведомления о техническом обслуживании шин.		3-88
	Maintenance Schedule (График технического обслуживания)	Установка и изменение даты уведомления о техническом обслуживании автомобиля.		3-88
	ON/OFF (ВКЛ./ВЫКЛ.)	Включение или выключение экрана самодиагностики, включающегося при переводе замка зажигания в положение “ON”.	On (Вкл.) или Off (Выкл.)	3-88
	Clear All Settings (Удаление всех настроек)	Удаление всех настроек по позициям технического обслуживания.	Yes (Да) или No (Нет)	3-88
	Go Back (Возврат)	Возврат к меню 1-го уровня.		—
Initialize (Инициализация)	—	Сброс всех настроек до их значений по умолчанию.	Yes (Да) или No (Нет)	3-89
Go Back (Возврат)	—	Возврат к экрану настроек.		—

* Вы можете установить данный параметр во время движения.

▼ Настройки даты и времени

Вы можете установить дату, время и настроить формат отображения времени – 12-часовой или 24-часовой.

▽ Установка текущей даты и времени

За более подробной информацией о часах обратитесь к разделу 3-89.

▽ Установка даты дня рождения

1. Выберите пункт “Birthday” (День рождения) в меню 2-го уровня на экране настроек. См. раздел “Экран настроек” ☞3-76.

305120

2. Выберите из списка номер, который Вы хотите зарегистрировать.

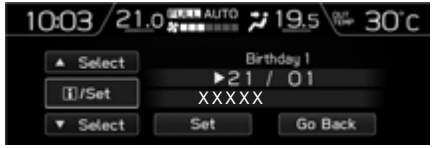

305121

3. Введите дату и текст при помощи клавиш управления.
4. Для выхода из режима настроек выберите пункт “Set” (Установить). Для возврата к предыдущему экрану без применения измененных настроек выберите пункт “Go Back” (Возврат).

ПРИМЕЧАНИЕ

Вы можете сохранить максимум до 5 дней рождения.

Если день рождения приближается, то при переводе замка зажигания в положение “ON” отображается экран напоминания. Данная функция может быть включена или выключена. За более подробной информацией обратитесь к разделу “Настройки пропуска экрана” ☞3-85.

▽ Установка даты годовщины

1. Процедура установки даты годовщины аналогична процедуре “Установка даты дня рождения” ☞3-79, за исключением того, что на шаге 1 выбирается пункт “Anniversary” (Годовщина).

ПРИМЕЧАНИЕ

Вы можете сохранить максимум до 5 годовщин.

▼ Настройки системы мониторинга состояния водителя (модели для Австралии)

Настройки системы мониторинга состояния водителя могут задаваться пользователем.

▽ Повторное сканирование лица

1. Выберите пункт “Repeat facial scan” (Повторное сканирование лица) в меню 2-го уровня на экране настроек. См. раздел “Экран настроек” ☞3-76.

– ПРОДОЛЖЕНИЕ –

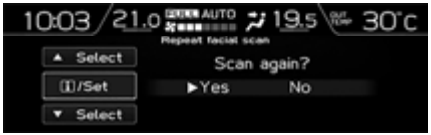

305917

2. Чтобы запустить повторное сканирование лица, выберите “Yes” (Да). Выберите “No” (Нет), чтобы вернуться к предыдущему экрану.
3. Сидя на сиденье водителя, поверните лицо вперед и подождите несколько секунд.

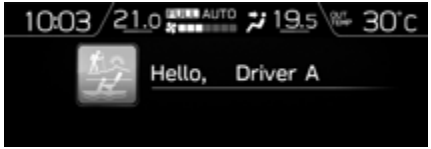

305918

После завершения процесса распознавания пользователя появляется экран приветствия, затем происходит переключение на основной экран информации для данного пользователя.

▽ Регистрация пользователя

1. Отрегулируйте положение сиденья, угол наклона наружных зеркал и угол наклона наружных зеркал при движении задним ходом, заняв правильное положение посадки для вождения.
2. Выберите пункт “Register User” (Регистрация пользователя) в меню 2-го уровня на экране настроек. См. раздел “Экран настроек” ☞3-76.

305919

3. Выберите из списка номер, который Вы хотите зарегистрировать.

305920

4. Выберите пункт “Set” (Установить), чтобы начать сканирование лица для регистрации. Для возврата к

предыдущему экрану выберите пункт “Go Back” (Возврат).

5. Сидя на сиденье водителя, поверните лицо вперед и подождите несколько секунд.

305921

Изменение содержания экрана укажет на то, что сканирование лица для регистрации завершено.

ПРИМЕЧАНИЕ

- **Если содержание экрана не изменяется, то для облегчения процесса распознавания, необходимо, находясь на сиденье водителя, попеременно поворачивать лицо в сторону многофункционального дисплея и вперед.**
- **Если отображается сообщение “Unable to register” (Регистрация пользователя невозможна), выполните процедуру повторно, начиная с шага 4.**

305922

6. Введите текст при помощи клавиш управления.
7. С помощью клавиш управления установите нужные значки.
8. Выберите пункт “Set” (Установить), для выхода из экрана настроек.

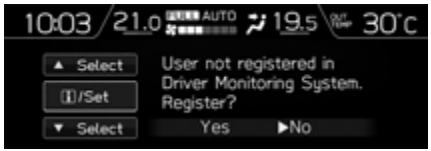

305923

ПРИМЕЧАНИЕ

- **Экран с рекомендацией пользователю зарегистрироваться появляется в следующих случаях.**
  - **Если водитель не завершил процесс регистрации пользователя**
  - **Если зарегистрировано 4 пользователя или менее**
- **Чтобы вызвать экран шага 3, выберите пункт “Yes” (Да) при помощи переключателя управления. Затем выполните процедуру регистрации, чтобы завершить регистрацию пользователя.**
  - **Предусмотрена возможность перезаписи уже зарегистрированного пользователя путем выбора его номера. Если пользова-**

– ПРОДОЛЖЕНИЕ –

тель регистрируется путем перезаписи уже зарегистрированного ранее пользователя, данные по расходу топлива для пользователя сбрасываются.

– Если установлено значение OFF (ВЫКЛ.) параметра “User Recognition” (Распознавание пользователя), то вход на экран регистрации невозможен.

▽ Удаление пользователя

1. Выберите пункт “Delete User” (Удаление пользователя) в меню 2-го уровня на экране настроек. См. раздел “Экран настроек” ☞3-76.

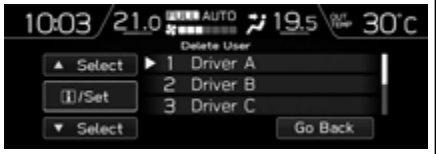

305924

2. Выберите из списка номер, который Вы хотите удалить.

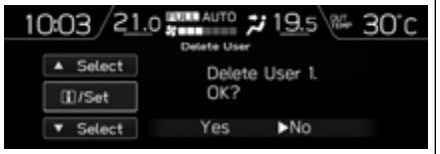

305925

3. Выберите “Yes” (Да), чтобы удалить номер. Выберите “No” (Нет), чтобы вернуться к предыдущему экрану.

▽ Удаление всех пользователей

1. Выберите пункт “Delete All Users” (Удаление всех пользователей) в меню 2-го уровня на экране настроек. См. раздел “Экран настроек” ☞3-76.

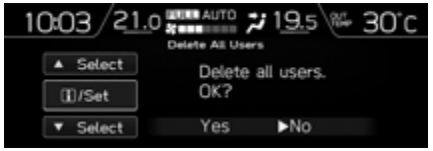

305926

2. Выберите “Yes” (Да), чтобы удалить всех пользователей. Выберите “No” (Нет), чтобы вернуться к предыдущему экрану.

▽ Обновление настроек пользователя

1. Выберите пункт “Update User Settings” (Обновление настроек пользователя) в меню 2-го уровня на экране настроек. См. раздел “Экран настроек” ☞3-76.

305927

2. Чтобы повторно зарегистрировать положение водителя, выберите пункт “Set” (Задать). Для возврата к предыдущему экрану выберите пункт “Go Back” (Возврат).

▽ Удаление положения сиденья водителя

1. Выберите пункт “Delete Driver Position” (Удаление положения водителя) в меню 2-го уровня на экране настроек. См. раздел “Экран настроек” ☞3-76.

305928

2. Выберите “Yes” (Да), чтобы удалить положение водителя. Выберите “No” (Нет), чтобы вернуться к предыдущему экрану.

▽ Настройка функции автоматического отведения сиденья при посадке

1. Выберите пункт “Automatically retract seat on entry” (Автоматическое отведение сиденья при посадке) во 2-м меню экрана настроек. См. раздел “Экран настроек” ☞3-76.

305929

2. При помощи клавиш управления выберите “ON” или “OFF” для включения или отключения функции автоматического отведения сиденья при посадке/высадке.
3. Для выхода из режима настроек выберите пункт “Set” (Установить). Для возврата к предыдущему экрану выберите пункт “Go Back” (Возврат).

– ПРОДОЛЖЕНИЕ –

▽ Настройки функции распознавания пользователя

1. Выберите пункт “User Recognition” (Распознавание пользователя) в меню 2-го уровня на экране настроек. См. раздел “Экран настроек” ☞3-76.

305930

2. При помощи клавиш управления выберите “ON” или “OFF” для включения или отключения функции распознавания пользователя.
3. Для выхода из режима настроек выберите пункт “Set” (Установить). Для возврата к предыдущему экрану выберите пункт “Go Back” (Возврат).

▼ Настройки дисплея/звукового сигнала

Вы можете задать настройки дисплея и уровня громкости звукового сигнала.

▽ Настройка выключения дисплея

1. Выберите пункт “Screen Off” (Выключение дисплея) в меню 2-го уровня на экране настроек. См. раздел “Экран настроек” ☞3-76.

305122

2. Выберите “Yes” (Да), чтобы выключить экран. Выберите “No” (Нет), чтобы вернуться к предыдущему экрану.

Включение дисплея

Если нажать клавишу “INFO” после перевода замка зажигания в положение “ON” или “ACC”, дисплей включится. При включении на дисплее будет отображаться экран, который отображался до его выключения.

ПРИМЕЧАНИЕ

Пока экран выключен, включается только экран системы климат-контроля при работе с системой климат-контроля.

▽ Настройки избранного

1. Выберите пункт “Favorite” (Избранное) в меню 2-го уровня на экране настроек. См. раздел “Экран настроек” ☞3-76.

305123

2. С помощью клавиш управления выберите желаемые позиции. За более подробной информацией о позициях

обратитесь к разделу “Экран настроек” ☞3-76.

3. Для выхода из режима настроек выберите пункт “Set” (Установить). Для возврата к предыдущему экрану без применения измененных настроек выберите пункт “Go Back” (Возврат).

ПРИМЕЧАНИЕ

- **Вы можете сохранить максимум до 3 позиций.**
- **Один и тот же пункт не может быть выбран для левого, центрального или правого местоположения.**

▽ Настройки пропуска экрана

1. Выберите пункт “Bypass Screen” (Пропуск экрана) в меню 2-го уровня на экране настроек. См. раздел “Экран настроек” ☞3-76.

305124

2. При помощи клавиш управления выберите включение или выключение, чтобы включить или выключить отображение позиций.
3. Для выхода из режима настроек выберите пункт “Set” (Установить). Для возврата к предыдущему экрану без применения измененных настроек выберите пункт “Go Back” (Возврат).

▽ Настройка звуковых сигналов

1. Выберите пункт “Beep” (Звуковой сигнал) в меню 2-го уровня на экране настроек. См. раздел “Экран настроек” ☞3-76.

305125

2. С помощью клавиш управления установите уровень громкости звукового сигнала.
3. Для выхода из режима настроек выберите пункт “Set” (Установить). Для возврата к предыдущему экрану без применения измененных настроек выберите пункт “Go Back” (Возврат).

– ПРОДОЛЖЕНИЕ –

▼ Настройки системы климат-контроля

Настройки системы климат-контроля могут задаваться пользователем.

▽ Настройка режимов

1. Выберите пункт “Mode Setting” (Настройка режимов) в меню 2-го уровня на экране настроек. См. раздел “Экран настроек” ☞3-76.

305931

2. При помощи клавиш управления выберите режим “Normal”, “Mild” “Power” или “ECO” (Нормальный, Мягкий, Экономичный или Высокой интенсивности) За более подробной информацией о настройке режимов обратитесь к разделу “Режимы настройки автоматической системы климат-контроля” ☞4-8.
3. Для выхода из режима настроек выберите пункт “Set” (Установить). Для возврата к предыдущему экрану без применения измененных настроек выберите пункт “Go Back” (Возврат).

▽ Настройка системы определения посадки пассажира

1. Выберите пункт “Occupant Detection” (Система определения посадки пассажира) в меню 2-го уровня на экране настроек. См. раздел “Экран настроек” ☞3-76.

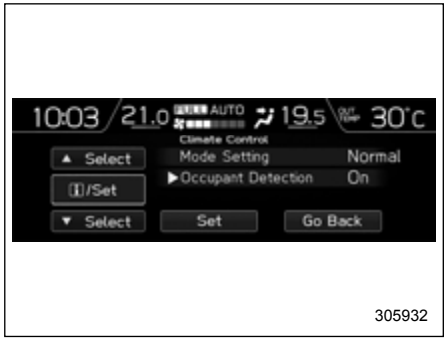

305932

2. При помощи клавиш управления выберите “ON” или “OFF” для включения или отключения системы определения посадки пассажира.
3. Для выхода из режима настроек выберите пункт “Set” (Установить). Для возврата к предыдущему экрану без применения измененных настроек выберите пункт “Go Back” (Возврат).

▼ Настройки камеры (если установлена)

Вы можете задавать настройки вывода изображения с камеры переднего обзора.

▽ Настройка яркости

1. Выберите пункт “Brightness” (Яркость) в меню 2-го уровня на экране настроек. См. раздел “Экран настроек” ☞3-76.

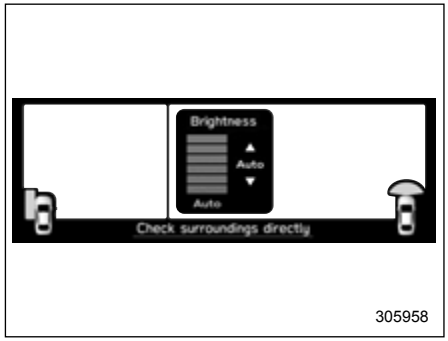

305958

2. Выберите уровень яркости при помощи клавиш управления.
3. Для подтверждения настроек нажмите клавишу “i/SET”.

▽ Настройка контрастности

1. Выберите пункт “Contrast” (Контраст) в меню 2-го уровня на экране настроек. См. раздел “Экран настроек” ☞3-76.

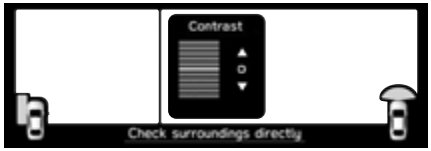

305959

2. Выберите уровень контрастности при помощи клавиш управления.
3. Для подтверждения настроек нажмите клавишу “i/SET”.

▽ Настройки переключения камеры

1. Выберите пункт “Camera Shift Link” (Переключение камеры) в меню 2-го уровня на экране настроек. См. раздел “Экран настроек” ☞3-76.

305933

2. При помощи клавиш управления выберите “ON” (Вкл.) или “OFF” (Выкл.).
3. Для выхода из режима настроек выберите пункт “SET” (Установить). Для возврата к предыдущему экрану без применения измененных настроек выберите пункт “Go Back” (Возврат).

▼ Настройки технического обслуживания

Вы можете настроить напоминания о техническом обслуживании.

▽ Настройка уведомления о замене моторного масла

1. Выберите пункт “Engine Oil” (Моторное масло) в меню 2-го уровня на экране настроек. См. раздел “Экран настроек” ☞3-76.

305126

2. Установите дату и пробег для напоминания при помощи клавиш управления.
3. Для выхода из режима настроек выберите пункт “SET” (Установить). Для изменения пробега до уведомления на значение по умолчанию выберите пункт “Update” (Обновить).

– ПРОДОЛЖЕНИЕ –

Для возврата к предыдущему экрану без применения измененных настроек выберите пункт “Go Back” (Возврат).

ПРИМЕЧАНИЕ

- **Напоминание отображается в соответствии с настройками, либо по дате, либо по пробегу.**
- **Всплывающий экран появляется, даже если значения “Day” (Дата) или “Distance” (Пробег) отображаются, как “_ _”.**
- **Напоминание отображается до выполнения одного из следующих условий.**
  - **Период времени, прошедшего с зарегистрированной даты уведомления, составляет 15 дней или более.**
  - **Общий пробег после зарегистрированного пробега для уведомления составляет 500 км или более.**

▽ Настройка уведомления о замене масляного фильтра

Процедура настройки аналогична разделу “Настройка уведомления о замене моторного масла” ☞3-87, но на шаге 1 выберите пункт “Oil Filter” (Масляный фильтр).

▽ Настройка уведомления о перестановке шин

Процедура настройки аналогична разделу “Настройка уведомления о замене моторного масла” ☞3-87, но на шаге 1 выберите пункт “Tires” (Шины).

▽ Настройка расписания технического обслуживания

Процедура настройки аналогична разделу “Настройка уведомления о замене моторного масла” ☞3-87, но на шаге 1 выберите пункт “Maintenance Schedule” (График технического обслуживания).

▽ Настройки включения/выключения

1. Выберите пункт “On/Off” (Включение/Выключение) в меню 2-го уровня на экране настроек. См. раздел “Экран настроек” ☞3-76.

305127

2. При помощи клавиш управления выберите включение или выключение открывающегося экрана.
3. Для выхода из режима настроек выберите пункт “SET” (Установить). Для возврата к предыдущему экрану без применения измененных настроек выберите пункт “Go Back” (Возврат).

▽ Удаление настроек

1. Выберите пункт “Clear All Settings” (Удалить все настройки) в меню 2-го уровня на экране настроек. См. раздел “Экран настроек” ☞3-76.

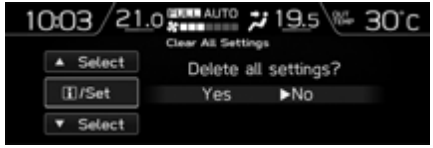

305128

2. При помощи клавиш управления выберите “Yes” (Да) или “No” (Нет).

▼ **Initialize (Инициализация)**

Вы можете инициализировать позиции, установленные по Вашему желанию.

1. Выберите пункт “Initialize” (Инициализация) в меню 2-го уровня на экране настроек. См. раздел “Экран настроек” ☞3-76.

305129

2. При помощи клавиш управления выберите “Yes” (Да) или “No” (Нет).

■ Как получить исходный код по программе открытого исходного кода

Информация о программном обеспечении с открытым исходным кодом

Данное изделие содержит программное обеспечение с открытым исходным кодом (FOSS).
Лицензионная информация и/или исходный код для такого программного обеспечения можно найти по указанному ниже адресу.

http://www.globaldenso.com/en/opensource/ivi/subaru/

Часы

На моделях с оригинальной системой навигации или аудиосистемой SUBARU часы могут регулироваться либо в автоматическом, либо в ручном режиме.

- Автоматический режим: автоматическая регулировка часов.
- Ручной режим: ручная регулировка часов.

■ Ручная регулировка часов

▼ **Многофункциональный дисплей типа “A” (черно-белый)**

1. Переведите замок зажигания в положение “ON”.

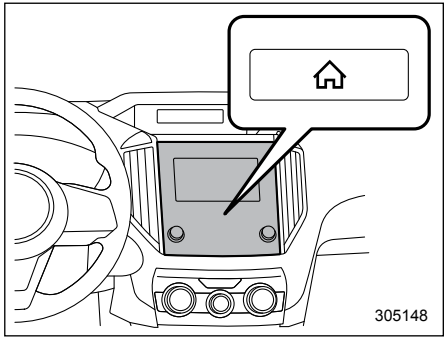
305148

2. Нажмите кнопку “⌂”.

– ПРОДОЛЖЕНИЕ –

3. Коснитесь кнопки “Settings” (Настройки).
4. Коснитесь кнопки “Vehicle” (Автомобиль).
5. Коснитесь кнопки “Clock adjustment” (Регулировка часов) и выберите пункт “Manual” (Ручная регулировка).

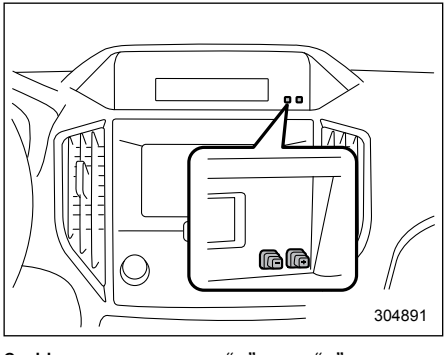

6. Нажмите кнопку “+” или “–” рядом с часами.

▽ Настройка 12-часового или 24-часового отображения времени

Часы можно установить на 12-часовой или 24-часовой формат отображения времени. Для переключения формата отображения времени выполните следующую процедуру.

1. Переведите замок зажигания в положение “LOCK”/“OFF”.
2. Нажмите и удерживайте кнопку “–”, расположенную вблизи дисплея часов, в течение примерно 5 секунд. Дисплей часов начнет мигать.
3. Пока дисплей часов мигает, нажмите и удерживайте кнопку “+” в течение примерно 2 секунд. Формат отображения времени изменится.
4. Дисплей часов продолжит мигать еще в течение примерно 3 секунд, информируя Вас, что формат отображения времени изменен.

▼ Многофункциональный дисплей типа “B” (цветной жидкокристаллический дисплей)

ПРИМЕЧАНИЕ

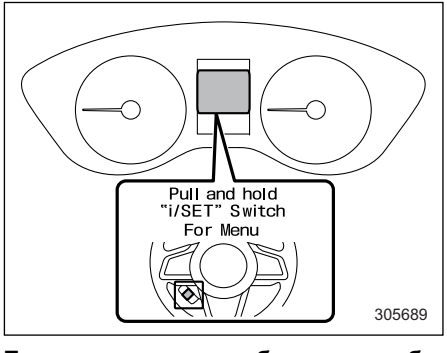

Если на дисплее комбинации приборов (цветной жидкокристаллический дисплей) отображается экран входа в меню, система не перейдет на экран выбора, даже если будет нажата и удерживаться кнопка “INFO”. Перед регулировкой часов обязательно переключите дисплей комбинации приборов (цветной жидкокристаллический дисплей) на любой экран, кроме экрана входа в меню.

1. Переведите замок зажигания в положение “ON”.

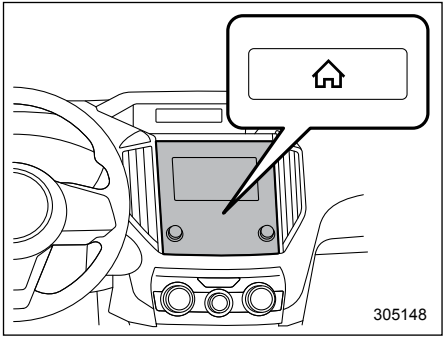

2. Нажмите кнопку “⌂”.
3. Коснитесь кнопки “Settings” (Настройки).
4. Коснитесь кнопки “Vehicle” (Автомобиль).
5. Коснитесь кнопки “Clock adjustment” (Регулировка часов) и выберите пункт “Manual” (Ручная регулировка).

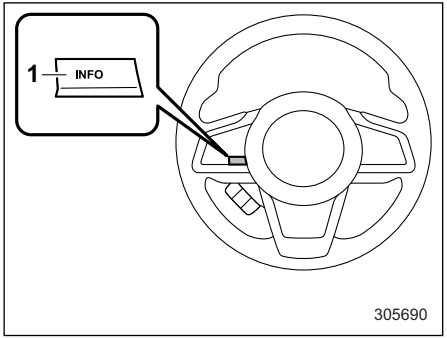

1) Кнопка “INFO”.

6. Нажмите кнопку “INFO” на рулевом колесе для отображения экрана подсказок.

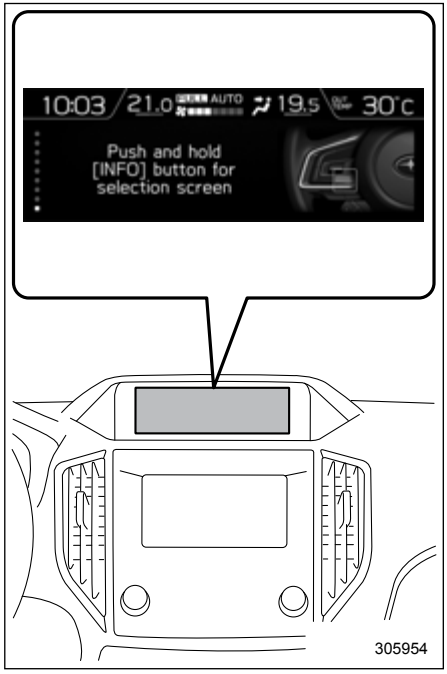

7. Во время отображения экрана подсказок, нажмите и удерживайте кнопку “INFO” на рулевом колесе. Экран перейдет на экран выбора.

– ПРОДОЛЖЕНИЕ –

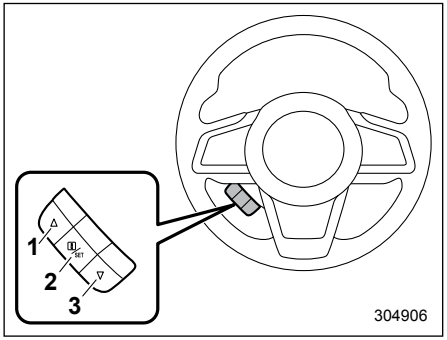

1) ▲ (Вверх)
2) i/SET (Ввод)
3) ▼ (Вниз)

8. Для выбора нужного элемента потяните клавишу “▲” или “▼”.

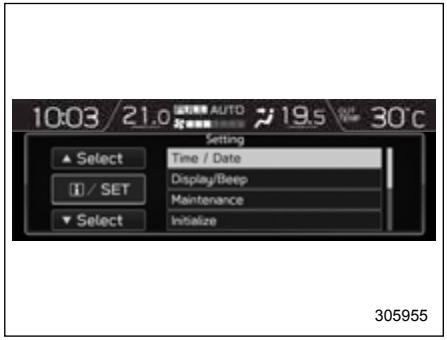

9. Выберите пункт “Time/Date” (Время/Дата) и потяните клавишу i/SET.

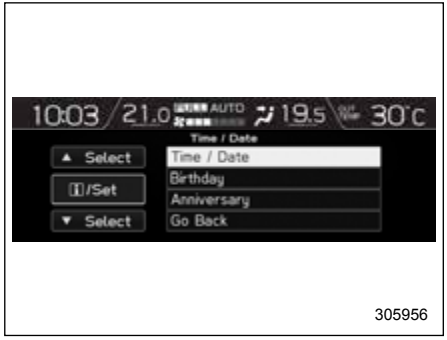

10. Выберите пункт “Time/Date” (Время/Дата) и потяните клавишу i/SET.

ПРИМЕЧАНИЕ

Если в настройках “Clock adjustment” (Регулировка часов) не установлен режим ручной регулировки, то выбрать пункт “Time/Date” (Время/Дата) невозможно. Обязательно выполните шаги со 2-го по 5-й.

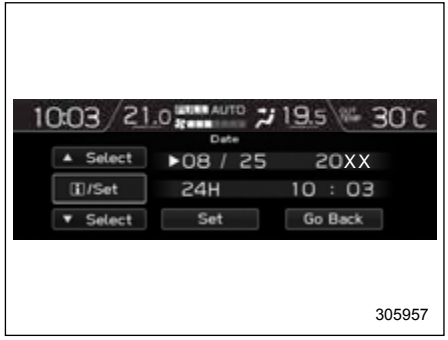

11. Прокрутите экран до нужного пункта при помощи клавиш “▲”, “▼”.
    (1) Выберите пункт, который вы хотели бы изменить, при помощи клавиши i/SET.
    (2) Для изменения потяните клавиши “▲”, “▼”.
12. Выберите пункт “SET” (Установить) и потяните клавишу i/SET, чтобы завершить настройку часов.
    Для возврата к предыдущему экрану

без сохранения настроек выберите пункт “Go Back” (Возврат).

ПРИМЕЧАНИЕ

Функция напоминания о днях рождения/годовщинах и техническом обслуживании опирается на время и дату на многофункциональном дисплее (цветной жидкокристаллический дисплей).

■ Автоматическая регулировка часов

1. Переведите замок зажигания в положение “ON”.

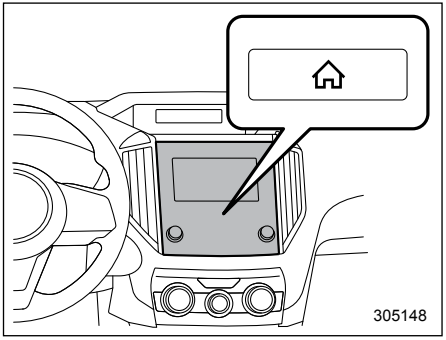

2. Нажмите кнопку “⌂”.
3. Коснитесь кнопки “Settings” (Настройки).
4. Коснитесь кнопки “Vehicle” (Автомобиль).
5. Коснитесь кнопки “Clock adjustment” (Регулировка часов) и выберите пункт “AUTO” (Автоматическая регулировка).
6. Нажмите кнопку “⌂” для завершения настройки.

▼ Модели с системой навигации.

Часы регулируются автоматически, если доступен сигнал GPS.

▼ Модели без системы навигации

Часы будут настраиваться и регулироваться автоматически, если смартфон подключен по каналу Bluetooth® для передачи данных телефонной книги.

1. Зарегистрируйте смартфон в аудиосистеме. За более подробной информацией обратитесь к разделу “Настройки Bluetooth” в дополнительном руководстве по эксплуатации аудиосистемы и системы навигации.
2. Перенесите данные телефонной книги в систему. За более подробной информацией обратитесь к разделу “Настройки Bluetooth” в дополнительном руководстве по эксплуатации аудиосистемы и системы навигации. Часы будут отрегулированы автоматически.

ПРИМЕЧАНИЕ

В зависимости от модели смартфона настройки подключенного смартфона могут нуждаться в изменении. (Например, для iOS или других моделей может понадобиться активация уведомлений.)
За более подробной информацией обратитесь к руководствам по эксплуатации подключенных смартфонов.

■ Регулятивная информация

Словесное обозначение товарного знака “Bluetooth®” и логотипы являются зарегистрированными торговыми марками, принадлежащими компании “Bluetooth SIG, Inc.”.

– ПРОДОЛЖЕНИЕ –

Переключатель освещения

⚠ ОСТОРОЖНО

- **Использование световых приборов в течение продолжительного времени при выключенном двигателе может привести к разрядке аккумуляторной батареи.**
- **Перед тем как покинуть автомобиль, убедитесь в том, что переключатель освещения установлен в выключенное положение. Если в течение длительного времени автомобиль остается с переключателем освещения, установленным в какое-либо другое положение, отличное от выключенного, то это может привести к разрядке аккумуляторной батареи.**

Модели с системой дистанционного доступа с функцией запуска/остановки двигателя при помощи кнопки

Переключатель освещения работает только в том случае, если кнопкой запуска/остановки двигателя установлен режим электропитания “ACC” или “ON”. Освещение выключается независимо от того, в каком положении находится переключатель освещения, если электропитание отключено кнопкой запуска/остановки двигателя.

Модели без системы дистанционного доступа с функцией запуска/остановки двигателя при помощи кнопки

Переключатель освещения работает только в том случае, если ключ зажигания находится в замке зажигания. Освещение выключается независимо от того, в каком положении находится переключатель освещения, если ключ извлечен из замка зажигания.

ПРИМЕЧАНИЕ

Переключатель освещения можно использовать (за исключением автоматического включения/выключения фар) даже в следующих условиях:

- **если ключ не вставлен в замок зажигания (модели без системы дистанционного доступа с функцией запуска/остановки двигателя при помощи кнопки);**
- **если кнопкой запуска/остановки двигателя установлен режим “OFF” электропитания автомобиля (модели с системой дистанционного доступа с функцией запуска/остановки двигателя при помощи кнопки).**

если при включенных в таких условиях фарах открывается дверь водителя, прозвучит однократный звуковой сигнал, информирующий водителя, что освещение включено.

■ Фары

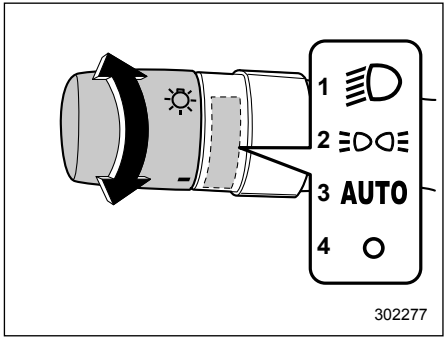

Кроме моделей для Австралии

1) Второе положение.
2) Первое положение.
3) Положение автоматического режима (если предусмотрено).
4) Выключенное положение.

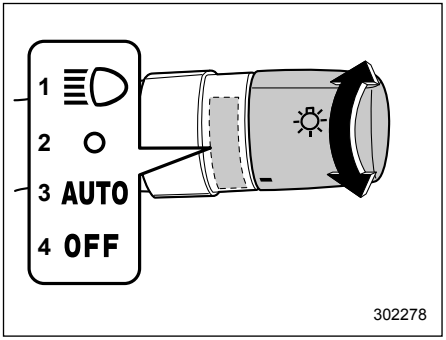

Модели для Австралии
1) Второе положение.
2) Первое положение.
3) Положение автоматического режима.
4) Выключенное положение.

Для включения фар поверните ручку, расположенную на конце рычага указателей поворота.

Второе положение
Включены фары, передние габаритные фонари, освещение панели приборов, задние габаритные фонари и подсветка номерного знака.

Первое положение
Включены передние габаритные фонари, освещение панели приборов, задние габаритные фонари и подсветка номерного знака.

Положение автоматического режима: автоматическое включение/выключение света фар (если предусмотрено)
Когда замок зажигания находится в положении “ON”, фары, передние габаритные фонари, освещение панели приборов, задние габаритные фонари и подсветка номерного знака **включаются или выключаются автоматически** в зависимости от уровня общего освещения.

Выключенное положение
Фары полностью выключены.

ПРИМЕЧАНИЕ
Чувствительность системы автоматического включения/выключения света фар можно изменить у Вашего дилера SUBARU. За более подробной информацией мы рекомендуем Вам обратиться к Вашему дилеру SUBARU.

▼ Настройка задержки выключения фар

Функция задержки выключения фар позволяет оставить включенными фары и т.д. для комфортного выхода из автомобиля ночью или в темном месте.

ПРИМЕЧАНИЕ
Заводская настройка (по умолчанию) для длительности работы фар и наружного освещения составляет 30 секунд. Эту настройку можно изменить на ВЫКЛ. (функция отключена), 30 секунд, 60 секунд или 90 секунд у дилера SUBARU. За более подробной информацией мы рекомендуем Вам обратиться к дилеру SUBARU.

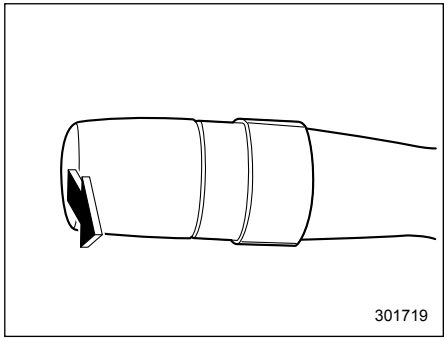

Если замок зажигания выключен, а переключатель освещения находится в положении “AUTO” (если предусмотрено) или “OFF”, то если Вы потянете на себя рычаг указателей поворота, ближний свет фар и некоторые наружные осветительные приборы включаются следующим образом.

– ПРОДОЛЖЕНИЕ –

- Включаются на 30 секунд после закрывания двери водителя.
- Включаются, пока вы два раза подряд не нажмете кнопку запирания на брелоке дистанционного доступа/пульте дистанционного управления.
- Включаются, пока Вы два раза подряд не коснетесь датчика запирания дверей на ручке двери (модели с системой дистанционного доступа с функцией запуска/остановки двигателя при помощи кнопки).

ПРИМЕЧАНИЕ

- **При включенной функции задержки отключения фар, если Вы выполните любую из перечисленных ниже операций, фары и наружные осветительные приборы выключатся.**
  - **Переведите замок зажигания в положение “ON”.**
  - **Потяните рычаг указателей поворота на себя.**
  - **Установите переключатель освещения в положение, отличное от “AUTO” (если предусмотрено) и “OFF”.**
- **Если дверь водителя не открывается и не закрывается, эти осветительные приборы выключаются через 3 минуты.**

▼ Датчик системы автоматического включения/выключения фар (датчик дождя/освещенности) (если установлен)

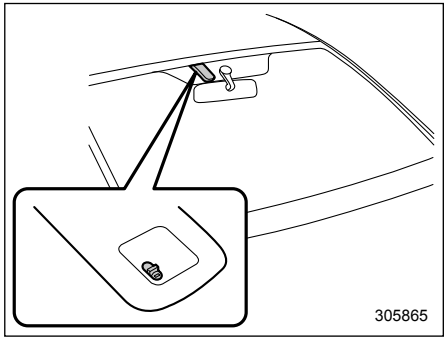

Датчик расположен на ветровом стекле, как показано на рисунке.

⚠ ОСТОРОЖНО

Если на датчике или рядом с ним закреплен какой-либо предмет, то датчик может неправильно определить уровень общего освещения и система автоматического включения/выключения света фар может работать ненадлежащим образом.

■ Переключатель ближнего/дальнего света фар

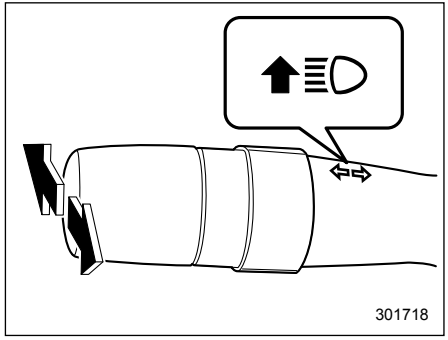

Для смены ближнего света фар на дальний переведите рычаг указателей поворота вперед. После включения дальнего света фар на комбинации приборов загорается контрольная лампа дальнего света фар “”.

Для переключения на ближний свет фар отведите рычаг назад в среднее положение.

■ “Мигание” фарами

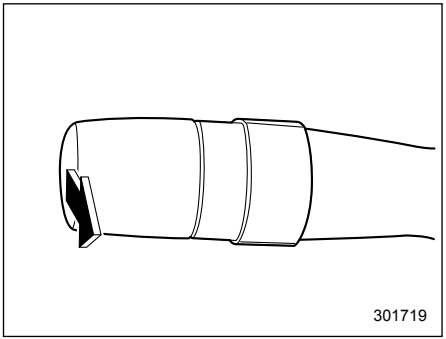

⚠ ОСТОРОЖНО

При “мигании” фарами не включайте дальний свет фар дольше, чем на несколько секунд.

Для “мигания” фарами потяните рычаг переключателя указателей поворота на себя, а затем отпустите его. Дальний свет фар включается только на то время, пока Вы удерживаете рычаг. “Мигание” фарами возможно даже в том случае, если переключатель освещения находится в выключенном положении.

После включения дальнего света фар на комбинации приборов загорается контрольная лампа дальнего света фар.

■ Функция ассистента дальнего света фар (если предусмотрена)

ПРИМЕЧАНИЕ

- **Функция ассистента дальнего света фар использует стереокамеру, установленную на месте передних точечных светильников.**
- **За подробной информацией о том, как обращаться со стереокамерой, обратитесь к дополнению к руководству по эксплуатации автомобиля по системе EyeSight.**

Функция ассистента дальнего света фар автоматически изменяет режим работы фар с дальнего света на ближний (или наоборот). При соблюдении всех приведенных ниже условий, режим работы фар переключается на дальний свет.

- Если скорость автомобиля достигает или превышает заданный уровень.
- Отсутствуют идущие впереди автомобили.
- Зона впереди автомобиля темная.

При соблюдении любого из приведенных ниже условий, режим работы фар переключается на ближний свет.

- Если скорость автомобиля падает до заданного уровня или ниже.
- Если зона впереди автомобиля освещена.
- Если присутствует идущий впереди или приближающийся автомобиль.

ПРИМЕЧАНИЕ

Заданная скорость автомобиля зависит от модели.

- **Заводской установкой (установкой по умолчанию) для данной функции является установка “включено”. Эту настройку можно изменить на ВЫКЛ. (функция отключена) у дилера SUBARU. За более подробной информацией мы рекомендуем Вам обратиться к дилеру SUBARU.**

▼ Порядок использования функции ассистента дальнего света фар

Функция ассистента дальнего света фар активируется при выполнении следующих условий.

- Переключатель освещения находится в положении “AUTO”, и ближний свет фар включается автоматически.
- Рычаг указателей поворота нажат вперед.

– ПРОДОЛЖЕНИЕ –

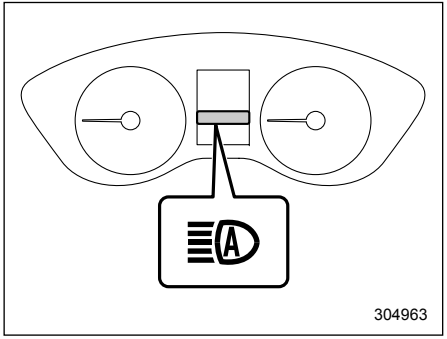

Индикатор ассистента дальнего света фар

Если функция ассистента дальнего света фар активирована, на комбинации приборов включается индикатор ассистента дальнего света фар.

Временная остановка функции ассистента дальнего света фар

Если функция ассистента дальнего света фар временно останавливается по причине плохой видимости или аномальной температуры, на комбинации приборов появляется сообщение. Когда данное состояние прекращается, работа системы восстанавливается.

ПРИМЕЧАНИЕ

Даже если условия работы ассистента дальнего света фар соблюдаются, возможен случай, при котором индикатор ассистента дальнего света фар не включается и выдается предупреждение об аномальном состоянии. В этом случае переведите замок зажигания в положение “OFF”, а затем опять в положение “ON”. Проверьте, включился ли индикатор ассистента дальнего света фар. Если индикатор не включился, мы рекомендуем Вам обратиться к дилеру SUBARU для проверки автомобиля.

▼ Как переключать режим работы фар вручную

Переключение на ближний свет

Если Вы вернете рычаг указателей поворота в центральное положение, функция ассистента дальнего света фар отключается, а индикатор ассистента дальнего света фар гаснет.

Переключение на дальний свет

Если Вы переведете переключатель освещения в положение “” или “”, режим работы фар переключится на дальний свет. При этом функция ассистента дальнего света фар отключается, индикатор ассистента дальнего света фар гаснет, а контрольная лампа дальнего света фар включается.

ПРИМЕЧАНИЕ

- **После переключения фар на дальний свет вручную, если Вы включаете функцию ассистента дальнего света фар, верните переключатель освещения в положение “AUTO”.**
- **После переключения фар на дальний свет вручную, при переводе переключателя освещения в положение “” (кроме моделей для Австралии) или “” (модели для Австралии), включаются подсветка комбинации приборов, стояночные огни, габаритные фонари и подсветка номерного знака.**

▼ Советы по системе ассистента дальнего света фар

- Ассистент дальнего света фар распознает условия вокруг автомобиля, основываясь на яркости освещения впереди Вашего автомобиля и т.д. Соответственно, режим работы фар может переключаться в некоторых ситуациях, не соответствующих ощущениям водителя.
- Велосипед или каргоцикл могут быть не обнаружены.

- В приведенных ниже ситуациях яркость наружного освещения может определяться некорректно, и ассистент дальнего света фар может не работать должным образом. В результате яркий дальний свет фар может помешать управлению приближающимся или идущим впереди автомобилем. А также, несмотря на отсутствие приближающихся и идущих впереди автомобилей, может сохраняться режим ближнего света фар. В подобных случаях переключите режим работы фар вручную.
  - В плохую погоду (туман, снег, песчаная буря, сильный дождь и т.д.).
  - Если ветровое стекло грязное или запотело.
  - Если ветровое стекло треснуло или повреждено.
  - Если стереокамера деформирована или объективы стереокамеры загрязнены.
  - Если в зоне рядом с автомобилем имеется источник света, схожий с фарами или габаритными фонарями.
  - Если приближающийся или идущий впереди автомобиль движется без включенных фар или габаритных фонарей.
  - Если фары приближающегося автомобиля или габаритные фонари идущего впереди автомобиля загрязнены или изменили цвет, или если уровень светового пучка фар не отрегулирован должным образом.
  - При быстрой смене освещенности во время движения.
  - При движении по дороге с многочисленными подъемами и спусками или по неровной поверхности.
  - При движении по дороге с многочисленными виражами.
  - При наличии впереди автомобиля предметов, сильно отражающих свет, например дорожных знаков или зеркал.
  - Если задняя часть идущего впереди автомобиля, например контейнер, сильно отражает свет.
  - Если фары Вашего автомобиля повреждены или загрязнены.
  - Если Ваш автомобиль наклонен, например в случае спущенного колеса или при буксировке прицепа.
- В приведенных ниже условиях режим работы фар не будет переключен с дальнего света на ближний.
  - Если Ваш автомобиль внезапно проходит мимо встречного автомобиля в закрытом повороте.
  - Если другой автомобиль проходит перед Вашим автомобилем.
  - Если приближающийся или идущий впереди автомобиль появляется и исчезает из поля зрения из-за постоянных поворотов, разделительной ограды автомагистрали, придорожных деревьев и т.д.
- Если стереокамера обнаруживает свет противотуманных фар приближающегося автомобиля, режим работы фар может автоматически переключиться с дальнего света на ближний.
- Под действием дорожного освещения, сигналов светофора, освещения рекламных щитов или отражения от таких предметов, как дорожные знаки или рекламные щиты, режим работы фар может переключиться с дальнего света на ближний или может сохраниться режим ближнего света фар.
- Момент переключения режима работы фар может отличаться в зависимости от следующих факторов.
  - Цвет или яркость фар приближающегося автомобиля или габаритных фонарей идущего впереди автомобиля.
  - Скорость и направление движения приближающегося или идущего впереди автомобиля.
  - Если фары приближающегося автомобиля или габаритные фонари

– ПРОДОЛЖЕНИЕ –

идущего впереди автомобиля включены только с одной стороны.
– Если приближающийся или идущий впереди автомобиль представляет собой мотоцикл.
– Состояние дороги (уклон, виражи, дорожное покрытие и т.д.).
– Число пассажиров и масса загруженного багажа.
– Ограничение обнаруживающей способности стереокамеры.
– Если настройка выбора основной полосы движения системы EyeSight задана без учета фактического направления движения.

■ Система дневных ходовых огней (если установлена)

⚠ ВНИМАНИЕ

Если включены дневные ходовые огни, габаритные фонари не горят. Если снаружи становится темно, переведите переключатель освещения в положение “” или “”, чтобы включить фары и габаритные фонари. Это улучшит видимость и позволит другим водителям лучше видеть Ваш автомобиль.

Дневные ходовые огни автоматически включаются, если выполняются следующие условия.
- Двигатель работает.
- Переключатель освещения находится в положении “AUTO” (если предусмотрено) или в выключенном положении.

ПРИМЕЧАНИЕ

- **Если при запуске двигателя включен стояночный тормоз, дневные ходовые огни включаются при снятии автомобиля со стояночного тормоза.**
- **Если переключатель света фар находится в положении “” или “”, дневные ходовые огни будут выключены (кроме моделей для Австралии).**
- **Если переключатель света фар находится в положении “” или “”, дневные ходовые огни будут выключены (модели для Австралии).**
- **Для моделей с системой автоматического включения/выключения света фар, когда переключатель света фар находится в положении “AUTO” и фары автоматически включаются, дневные ходовые огни выключаются.**

Система адаптивных поворотных фар (если установлена)

Система адаптивных поворотных фар автоматически перемещает световой пучок фар влево или вправо в соответствии с углом поворота рулевого колеса и скоростью автомобиля. Данная функция помогает улучшить видимость в ночное время за счет освещения дороги впереди автомобиля на поворотах и перекрестках.

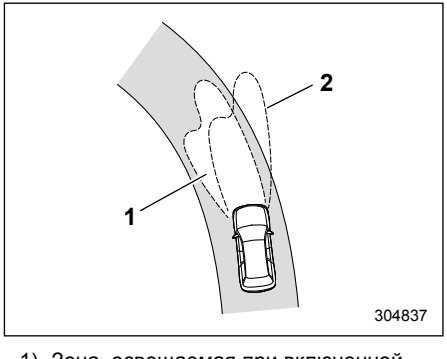

1) Зона, освещаемая при включенной системе адаптивных поворотных фар.
2) Зона, освещаемая при выключенной системе адаптивных поворотных фар.

ПРИМЕЧАНИЕ

Система адаптивных поворотных фар срабатывает только при движении автомобиля вперед со скоростью приблизительно 8 км/ч и выше.

■ Выключатель системы адаптивных поворотных фар

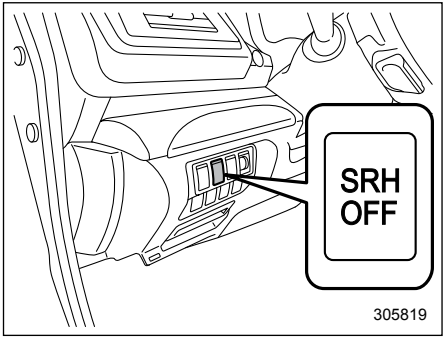

Модели с левосторонним управлением

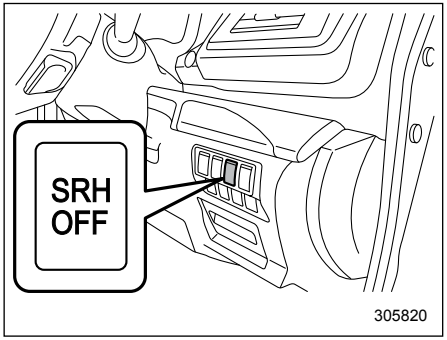

Модели с правосторонним управлением

Нажимая выключатель системы адаптивных поворотных фар, Вы можете включить или выключить систему адаптивных поворотных фар.

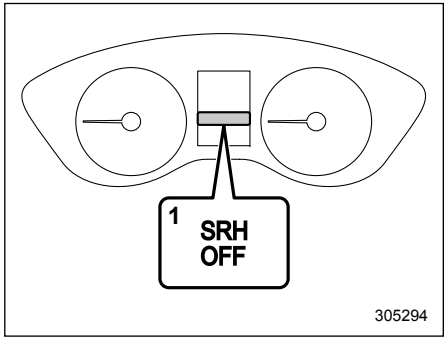

1) Индикатор отключения системы адаптивных поворотных фар.

Индикатор отключения системы адаптивных поворотных фар на комбинации приборов гаснет при включении системы адаптивных поворотных фар.
Индикатор отключения системы адаптивных поворотных фар на комбинации приборов загорается при выключении системы адаптивных поворотных фар.

В случае неисправности системы адаптивных поворотных фар индикатор отключения системы адаптивных поворотных фар на комбинации приборов мигает, когда замок зажигания находится в положении “ON”. Это указывает на отключение системы адаптивных поворотных фар. В таких случаях мы

– ПРОДОЛЖЕНИЕ –

рекомендуем Вам обратиться к дилеру SUBARU для проведения работ по диагностике.

ПРИМЕЧАНИЕ

- **Если при выключенной системе адаптивных поворотных фар Вы переводите замок зажигания в положение “OFF”, а затем снова запускаете двигатель, система адаптивных поворотных фар автоматически включается.**
- **При переводе замка зажигания в положение “ON” индикатор отключения системы адаптивных поворотных фар загорается и гаснет через несколько секунд.**

Система адаптивного дальнего света (если установлена)

⚠ ВНИМАНИЕ

Не полагайтесь только на функцию адаптивного дальнего света. В зависимости от окружающей обстановки используйте переключатель освещения. Используя стереокамеру, установленную в верхней части ветрового стекла, система адаптивного дальнего света распознает приближающиеся автомобили и автомобили, идущие впереди, чтобы регулировать освещаемую зону. Это делается для того, чтобы получить наилучший обзор, избегая ослепления приближающихся автомобилей и автомобилей, идущих впереди, и осветить только ту зону, в которой отсутствуют идущие впереди и приближающиеся автомобили.

ПРИМЕЧАНИЕ

- **Система адаптивного дальнего света использует стереокамеру, установленную на месте передних точечных светильников.**
- **За подробной информацией о том, как обращаться со стереокамерой, обратитесь к дополнению к руководству по эксплуатации автомобиля по системе EyeSight.**
- **Заводской установкой (установкой по умолчанию) для данной функции является установка “включено”. Эту настройку можно изменить на ВЫКЛ. (функция отключена) у дилера SUBARU.**

■ Порядок использования системы адаптивного дальнего света

Система адаптивного дальнего света включается при соблюдении всех перечисленных ниже условий.

- Переключатель освещения находится в положении “AUTO”, и ближний свет фар включается автоматически.
- Рычаг указателей поворота нажат вперед.

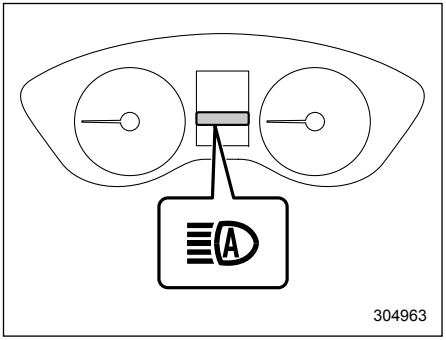

Контрольная лампа системы адаптивного дальнего света

Если система адаптивного дальнего света включена, на комбинации приборов загорается контрольная лампа системы адаптивного дальнего света.

ПРИМЕЧАНИЕ

- **Если система адаптивного дальнего света неисправна или ее работа временно остановлена, фары фиксируются в режиме ближнего света. За более подробной информацией обратитесь к дополнению к руководству по эксплуатации автомобиля — “Инструкция по эксплуатации системы EyeSight”.**
- **При работе системы адаптивного дальнего света, во время движения с включенным ближним светом фар на скорости более 100 км/ч освещение достигает более дальнего расстояния, чем при обычном использовании ближнего света фар.**

■ Как переключать режим работы фар вручную

Переключение на ближний свет

Если Вы вернете рычаг указателей поворота в центральное положение, система адаптивного дальнего света отключается, а контрольная лампа системы адаптивного дальнего света гаснет.

Переключение на дальний свет

Если Вы переведете переключатель освещения в положение “” (кроме моделей для Австралии) или “” (модели для Австралии), фары переключатся в режим дальнего света.

При этом система адаптивного дальнего света отключается, контрольная лампа системы адаптивного дальнего света гаснет, а контрольная лампа дальнего света фар включается.

ПРИМЕЧАНИЕ

- **После переключения фар на дальний свет вручную, если Вы включаете систему адаптивного дальнего света, верните переключатель освещения в положение “AUTO”.**
- **После переключения фар на дальний свет вручную, при переводе переключателя освещения в положение “” (кроме моделей для Австралии) или “” (модели для Австралии), включаются подсветка комбинации приборов, стояночные огни, габаритные фонари и подсветка номерного знака.**

■ Условия автоматического переключения между дальним светом фар, ближним светом фар и системой адаптивного дальнего света

Условия переключения на дальний свет фар

- Скорость автомобиля составляет 30 км/ч или более.
- Если перед автомобилем темно, поскольку отсутствуют идущие впереди и приближающиеся автомобили или они движутся без освещения.
- Поворот не крутой.

– ПРОДОЛЖЕНИЕ –

Условия переключения на ближний свет фар

- Скорость автомобиля составляет 15 км/ч или менее.
- Зона впереди автомобиля освещена, поскольку движение осуществляется под уличными фонарями или в городе.
- Работа системы EyeSight временно остановлена.

Условия переключения на систему адаптивного дальнего света

- Скорость автомобиля составляет 30 км/ч или более.
- Встречные или идущие впереди автомобили включают фары.
- Зона впереди автомобиля темная.
- В течение определенного времени при движении с высокой скоростью отсутствуют встречные автомобили.

■ Рекомендации по использованию системы адаптивного дальнего света

- Система адаптивного дальнего света распознает условия вокруг автомобиля, основываясь на яркости освещения впереди Вашего автомобиля и т.д. Соответственно, режим работы фар может переключаться в некоторых ситуациях, не соответствующих ощущениям водителя.
- Велосипед или каргоцикл могут не обнаруживаться.
- В приведенных ниже ситуациях яркость наружного освещения может определяться некорректно, и система адаптивного дальнего света может не работать должным образом. В результате яркий дальний свет фар может помешать управлению приближающимся или идущим впереди автомобилям. А также, несмотря на отсутствие приближающихся или идущих впереди автомобилей, может сохраняться режим ближнего света фар. В подобных случаях переключите режим работы фар вручную.
  - В плохую погоду (туман, снег, песчаная буря, сильный дождь и т.д.).
  - Если ветровое стекло грязное или запотело.
  - Если ветровое стекло треснуло или повреждено.
  - Если стереокамера деформирована или объективы стереокамеры загрязнены.
  - Если в зоне рядом с автомобилем имеется источник света, схожий с фарами или габаритными фонарями.
  - Если приближающийся или идущий впереди автомобиль движется без включенных фар или габаритных фонарей.
  - Если фары приближающегося автомобиля или габаритные фонари идущего впереди автомобиля загрязнены или изменили цвет, или если уровень светового пучка фар не отрегулирован должным образом.
  - При быстрой смене освещенности во время движения.
  - При движении по дороге с многочисленными подъемами и спусками или по неровной поверхности.
  - При движении по дороге с многочисленными виражами.
  - При наличии впереди автомобиля предметов, сильно отражающих свет, например дорожных знаков или зеркал.
  - Если задняя часть идущего впереди автомобиля, например контейнер, сильно отражает свет.
  - Если фары Вашего автомобиля повреждены или загрязнены.
  - Если Ваш автомобиль наклонен, например в случае спущенного колеса или при буксировке прицепа.
  - Непосредственно после запуска двигателя.
- В перечисленных ниже условиях система адаптивного дальнего света может работать неправильно.

– Если Ваш автомобиль внезапно проходит мимо встречного автомобиля в закрытом повороте.
– Если другой автомобиль проходит перед Вашим автомобилем.
– Если приближающийся или идущий впереди автомобиль появляется и исчезает из поля зрения из-за постоянных поворотов, разделительной ограды автомагистрали, придорожных деревьев и т.д.

- Если стереокамера обнаруживает свет противотуманных фар приближающегося автомобиля, система адаптивного дальнего света может сработать неправильно.
- Система адаптивного дальнего света может не работать под действием уличных фонарей, светофоров, освещения рекламных щитов или отражающих предметов, например, дорожных знаков или указателей.
- В приведенных ниже условиях система адаптивного дальнего света может работать неправильно.
  – Цвет или яркость фар встречного автомобиля или габаритных фонарей идущего впереди автомобиля.
  – Фары встречного автомобиля или габариты автомобиля, идущего навстречу, покрыты грязью, снегом и т.д.
  – Скорость и направление движения приближающегося или идущего впереди автомобиля.
  – Если фары приближающегося автомобиля или габаритные фонари идущего впереди автомобиля включены только с одной стороны.
  – Если приближающийся или идущий впереди автомобиль представляет собой мотоцикл.
  – Состояние дороги (уклон, виражи, дорожное покрытие и т.д.).
  – Число пассажиров и масса загруженного багажа.
  – Ограничение обнаруживающей способности стереокамеры.
  – Если настройка выбора основной полосы движения системы EyeSight задана без учета фактического направления движения.

Рычаг указателей поворота

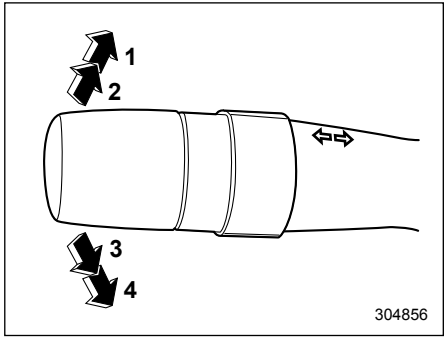

1) Правый поворот.
2) Сигнал смены полосы вправо.
3) Сигнал смены полосы влево.
4) Левый поворот.

Для включения указателей правого поворота переведите рычаг переключателя указателей поворота вверх. Для включения указателей левого поворота переведите рычаг указателей поворота вниз. После завершения поворота рычаг автоматически вернется в исходное положение. Если после завершения поворота рычаг переключателя не возвращается в исходное положение, переведите его в нейтральное положение вручную.

– ПРОДОЛЖЕНИЕ –

Для подачи сигнала о смене полосы движения слегка нажмите рычаг переключателя вниз или вверх и удерживайте его в этом положении во время смены полосы движения. При этом указатели поворота будут мигать, указывая направление поворота или новой полосы движения. После того как Вы отпустили рычаг переключателя, он автоматически вернется в нейтральное положение.

ПРИМЕЧАНИЕ

В моделях, на которых рычаг указателей поворота установлен справа от рулевого колеса, направление переключения рычага указателей поворота противоположно описанному выше.

■ Указатель смены полосы движения одним касанием

Слегка нажмите на рычаг указателей поворота вверх или вниз и сразу отпустите его. Указатели поворота и контрольная лампа указателей поворота мигнут три раза.

Включить/выключить функцию указателя смены полосы движения одним касанием можно у дилера SUBARU. За более подробной информацией мы рекомендуем Вам обратиться к ближайшему дилеру SUBARU.

Регулятор уровня светового пучка фар

■ Автоматический регулятор уровня светового пучка фар (если установлен)

Светодиодные фары излучают больше света, чем обычные фары с галогенными лампами.
В связи с этим водители встречных автомобилей могут испытать “ослепление” из-за повышенного уровня светового пучка фар Вашего автомобиля, вызванного перевозкой тяжелых грузов.
Автоматический регулятор уровня светового пучка фар регулирует высоту светового пучка фар автоматически и на наиболее оптимальном уровне в зависимости от загрузки автомобиля.

■ Регулятор уровня светового пучка фар с ручным управлением (если установлен)

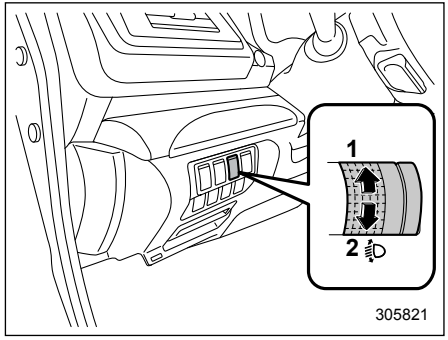

Модели с левосторонним управлением

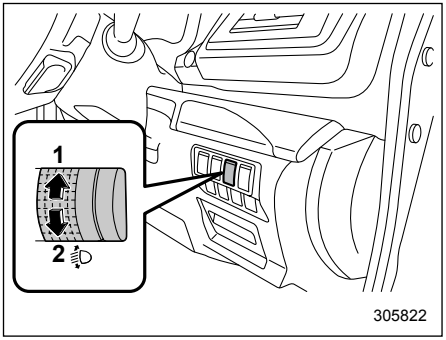

Модели с правосторонним управлением
1) Поднятие уровня светового пучка фар.
2) Опускание уровня светового пучка фар.

Вы можете отрегулировать вручную уровень светового пучка фар в зависимости от баланса загрузки автомобиля. Изменение номера положения диска на 5, опускает уровень светового пучка фар.
Отрегулируйте свет фар регулятором уровня светового пучка фар, установив его в соответствующее положение в зависимости от количества пассажиров и перевозимого груза.

– ПРОДОЛЖЕНИЕ –

Положение диска	Количество человек на передних сиденьях автомобиля	Количество пассажиров на задних сиденьях автомобиля	Груз, перевозимый в багажном отсеке	Буксировка прицепа (если предусмотрена)
0	1 или 2	0	Без груза	Нет
1	2	3	Без груза	Нет
2	2	3	Полная загрузка*	Нет
3	2	3	Полная загрузка*	Да
	1	0	Полная загрузка*	Нет
	1	0	Полная загрузка*	Да
4-5	Используется в специальных случаях	Используется в специальных случаях	Используется в специальных случаях	Используется в специальных случаях

* До максимально допустимой массы.

ПРИМЕЧАНИЕ

Используйте подходящее положение диска в соответствии с приведенной выше таблицей. В противном случае Ваш автомобиль может не освещать в достаточной степени дорогу впереди или возможно ослепление в окружающей зоне. Положение “Используется в специальных случаях” предназначено только для таких ситуаций, как движение по дороге с уклоном, когда фары Вашего автомобиля светят в зеркало идущего впереди автомобиля или в ветровое стекло приближающихся автомобилей.

Переключатель противотуманных фар (фонарей)

■ Переключатель противотуманных фар (если установлены)

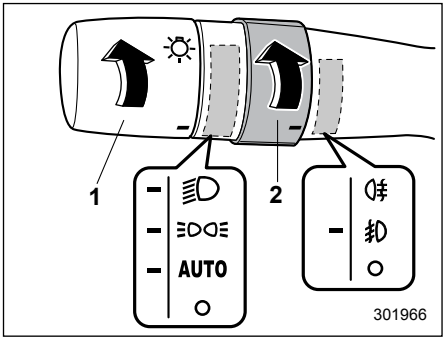

Условия работы противотуманных фар (кроме моделей для Австралии)
1) Переключатель света фар.
2) Переключатель противотуманных фар (фонарей).

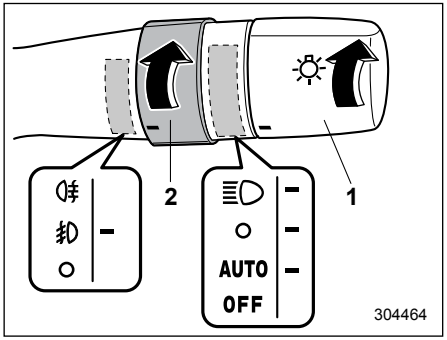

Условия работы противотуманных фар (модели для Австралии)
1) Переключатель света фар.
2) Переключатель противотуманных фар (фонарей).

Противотуманные фары включаются, если переключатель противотуманных фар (фонарей) установлен в положение “”, в то время как фары находятся в одном из следующих состояний:
- когда переключатель света фар находится в положении “” или “” (кроме моделей для Австралии);
- когда переключатель света фар находится в положении “” или “” (модели для Австралии);
- для моделей с системой автоматического включения/выключения света фар, когда переключатель света фар находится в положении “AUTO” и фары автоматически включены.

Чтобы выключить противотуманные фары, переведите переключатель обратно в одно из следующих положений:
- положение “” (кроме моделей для Австралии);
- положение “OFF” (модели для Австралии).

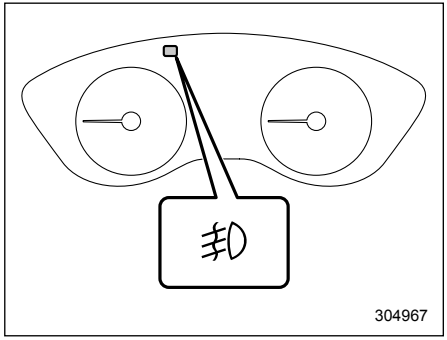

При включении противотуманных фар на комбинации приборов загорается контрольная лампа.

– ПРОДОЛЖЕНИЕ –

■ Переключатель заднего противотуманного фонаря (если установлен)

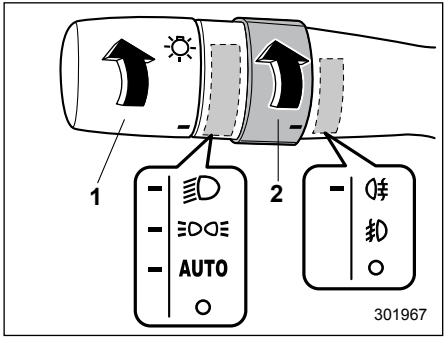

Условия работы заднего противотуманного фонаря (кроме моделей для Австралии)
1) Переключатель света фар.
2) Переключатель противотуманных фар (фонарей).

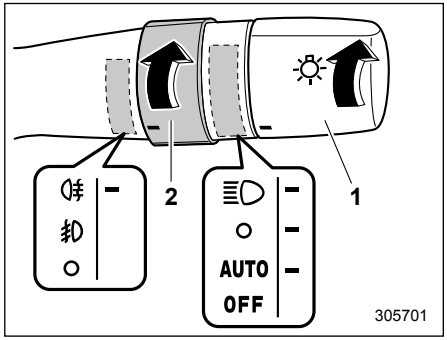

Условия работы заднего противотуманного фонаря (модели для Австралии)
1) Переключатель света фар.
2) Переключатель противотуманных фар (фонарей).

Задний противотуманный фонарь включается, если переключатель противотуманных фар (фонарей) установлен в положение “”, в то время как фары находятся в одном из следующих состояний:
- когда переключатель света фар находится в положении “” или “” (кроме моделей для Австралии с противотуманными фарами);
- когда переключатель света фар находится в положении “” или “” (модели для Австралии);
- когда переключатель света фар находится в положении “” или “” (кроме моделей для Австралии без противотуманных фар);
- для моделей с системой автоматического включения/выключения света фар, когда переключатель света фар находится в положении “AUTO” и фары автоматически включены.

При отпускании переключателя он вернется в следующее положение:
- положение “” (модели с противотуманными фарами);
- положение “” (модели без противотуманных фар).

Чтобы выключить задний противотуманный фонарь, выполните одну из следующих процедур.
- Поверните переключатель противотуманных фар (фонарей) обратно вверх до положения “” (все модели).
- Поверните переключатель противотуманных фар (фонарей) вниз до положения “” (модели с противотуманными фарами).

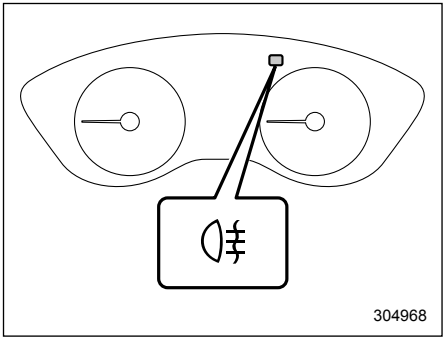

При включении заднего противотуманного фонаря на комбинации приборов загорается контрольная лампа.

ПРИМЕЧАНИЕ

Чтобы случайно не оставить задний противотуманный фонарь включенным, его электрическая цепь сконструирована таким образом, что он выключается при выполнении одного из следующих действий.

- **Переключатель света фар установлен в положение “≡DOE” или “O”.**
- **Переключатель света фар установлен в положение “AUTO” и фары автоматически выключены (модели с системой автоматического включения/выключения света фар).**
- **Ключ извлечен из замка зажигания (модели без системы дистанционного доступа с функцией запуска/остановки двигателя при помощи кнопки).**
- **Кнопкой запуска/остановки двигателя установлен режим “OFF” электропитания автомобиля (модели с системой дистанционного доступа с функцией запуска/остановки двигателя при помощи кнопки).**

Вместе с тем это не значит, что задний противотуманный фонарь включается после перевода переключателя света фар в положение “≡D” или после повторного перевода замка зажигания в положение “ON”. Соответственно, если Вы желаете снова включить задний противотуманный фонарь, переведите переключатель противотуманных фар (фонарей) в положение “⌀⇶”.

Стеклоочистители и стеклоомыватели

⚠ ВНИМАНИЕ

Не включайте омыватель ветрового стекла в морозную погоду, пока оно не прогреется обогревателем ветрового стекла.

В противном случае стеклоомывающая жидкость может замерзнуть на ветровом стекле и существенно снизить обзорность.

– ПРОДОЛЖЕНИЕ –

⚠ ОСТОРОЖНО

- **Не допускайте непрерывной работы стеклоомывателя более 10 секунд или при отсутствии в бачке жидкости для стеклоомывателя. В противном случае это может привести к перегреву электродвигателя стеклоомывателей. Регулярно, например при каждой заправке, проверяйте уровень стеклоомывающей жидкости в бачке.**
- **Не включайте стеклоочистители, если ветровое (или заднее) стекло сухое. Это может привести к появлению царапин на стекле, повредить резиновые ленты щеток стеклоочистителя или привести к отказу электродвигателя стеклоочистителя. Если ветровое или заднее стекло сухое, то перед включением стеклоочистителей всегда включайте соответствующие стеклоомыватели.**
- **Перед включением стеклоочистителей в морозную погоду убедитесь в том, что резиновые ленты щеток стеклоочистителя не примерзли к ветровому (или заднему) стеклу. Попытка включения стеклоочистителя с примерзшими к стеклу резиновыми лентами щеток стеклоочистителя может привести не только к повреждению резиновых лент щеток стеклоочистителя, но и к отказу электродвигателя стеклоочистителя. Если резиновые ленты щеток стеклоочистителя примерзли к стеклу, то перед включением стеклоочистителей обязательно включите обогреватель ветрового стекла, антиобледенитель щеток стеклоочистителя ветрового стекла (если установлен) или обогреватель заднего стекла.**
- **Если во время работы стеклоочистителя произошла его остановка из-за наледи или других препятствий на стекле, то это может привести к отказу электродвигателя стеклоочистителя даже в том случае, если выключить стеклоочиститель. Если это произошло, немедленно остановите автомобиль в безопасном месте, переведите замок зажигания в положение “LOCK”/“OFF” и протрите ветровое стекло, обеспечив нормальную работу стеклоочистителя.**
- **При отсутствии специальной стеклоомывающей жидкости используйте только чистую воду. В районах, где зимой вода замерзает, используйте стеклоомывающую жидкость SUBARU или ее аналог. См. раздел “Стеклоомывающая жидкость” ☞11-35.**
- **Следует также помнить, что при эксплуатации автомобиля в морозную погоду следует использовать специальные “незамерзающие” резиновые ленты щеток стеклоочистителя.**
- **Не очищайте щетки стеклоочистителя или резиновые ленты щеток стеклоочистителя топливом или растворителем (например, разбавителем для красок или бензином). Это ухудшит работу щеток стеклоочистителя или резиновых лент щеток стеклоочистителя.**

Для моделей, оборудованных датчиком дождя.

- Когда переключатель стеклоочистителя находится в положении “AUTO”, не касайтесь ветрового стекла рядом с датчиком дождя/освещенности и не дотрагивайтесь рядом с ним влажной тряпкой. В противном случае стеклоочиститель может неожиданно сработать и причинить травму.
- При мойке автомобиля убедитесь в том, что стеклоочистители выключены. В противном случае стеклоочиститель может неожиданно сработать и причинить травму.
- Если Вы собираетесь воспользоваться услугами автоматической мойки автомобилей, убедитесь в том, что стеклоочистители выключены. В противном случае рычаги и щетки стеклоочистителя могут быть повреждены, так как стеклоочиститель может неожиданно сработать и щетки автоматической мойки автомобилей могут запутаться вокруг них.

ПРИМЕЧАНИЕ

- Электродвигатель стеклоочистителя ветрового стекла защищен от перегрузки автоматическим выключателем. При постоянной работе электродвигателя в условиях чрезмерных нагрузок автоматический выключатель может временно отключить электродвигатель. Если это произошло, припаркуйте автомобиль в безопасном месте, выключите переключатель стеклоочистителя и подождите примерно 10 минут. Произойдет возврат автоматического выключателя в рабочее состояние, и стеклоочиститель снова сможет работать в нормальном режиме.
- Периодически промывайте резиновые ленты щеток стеклоочистителей и стекла стеклоомывающей жидкостью, чтобы устранить разводы, а также налет дорожной соли или дорожной пыли. Держите включенным омыватель стекла не менее 1 секунды, чтобы обеспечить разбрызгивание жидкости по всему ветровому или заднему стеклу.
- Налипание на ветровое стекло или на резиновые ленты щеток стеклоочистителя насекомых, воска, жира и прочих веществ приводит к неравномерной работе стеклоочистителя и образованию грязных полос на стекле. Если на стекле после омывания его стеклоомывателем остаются грязные полосы или стеклоочиститель работает неравномерно, очистите наружную поверхность ветрового или заднего стекла, а также резиновые ленты щеток стеклоочистителя с помощью раствора нейтрального моющего средства или чистящим веществом с умеренной абразивностью при помощи губки или мягкой ткани. После очистки ополосните стекло и резиновые ленты щеток стеклоочистителя чистой водой. Стекло чистое, когда стекающая вода не образует на нем капель.
- Если разводы не убираются даже после описанной выше процедуры, замените щетки стеклоочистителя или резиновые ленты щеток стеклоочистителя новыми. За более подробной информацией о порядке их замены обратитесь к разделу “Замена щеток стеклоочистителей” ☞11-37.

– ПРОДОЛЖЕНИЕ –

ПРИМЕЧАНИЕ

Для моделей, оборудованных датчиком дождя.

- **Когда переключатель стеклоочистителя переведен в положение “AUTO”, а замок зажигания находится в положении “ON”, стеклоочиститель сработает один раз. Это свидетельствует о том, что переключатель стеклоочистителя переключен в положение “AUTO”.**
- **Когда переключатель стеклоочистителя установлен в положение “AUTO”, могут возникнуть следующие ситуации.**
  - **Стеклоочиститель может сработать при вибрации датчика дождя/освещенности или ветрового стекла, а также если на них налипли насекомые, пыль или грязь. Если не идет дождь или снег, выключайте стеклоочистители.**
  - **Стеклоочиститель не будет работать, если датчик дождя/освещенности не обнаружил наличие дождя или снега. При необходимости нажмите на рычаг управления стеклоочистителями вниз до положения низкой или высокой скорости работы.**
  - **Стеклоочиститель может не сработать надлежащим образом, если датчик дождя/освещенности не обнаружил достаточное количество капель дождя из-за того, что ветровое стекло покрыто водоотталкивающим покрытием или в верхней половине ветрового стекла налипла грязь или лед.**
  - **Если интервал срабатывания стеклоочистителя не изменяется в зависимости от количества осадков, то это может свидетельствовать о неисправности датчика дождя/освещенности. При необходимости переведите переключатель стеклоочистителя в любое положение, отличное от положения “AUTO”. В таком случае мы рекомендуем Вам при первой возможности обратиться к Вашему дилеру SUBARU для проведения диагностики системы.**
  - **Стеклоочистители прекращают работу, если температура наружного воздуха падает до -15 °C или ниже. Стеклоочистители возобновляют работу, когда температура наружного воздуха повышается до -10 °C или выше. Если Вам необходимо, чтобы стеклоочистители работали при температуре ниже -15 °C, нажмите на рычаг управления стеклоочистителями вниз до положения низкой или высокой скорости работы.**
  - **Если температура вокруг датчика дождя/освещенности составляет более 80 °C, то стеклоочиститель может не работать, так как при таких температурах система не может определить количество капель дождя.**
  - **Данная система также оснащена функцией прерывистой работы стеклоочистителей в зависимости от скорости автомобиля. Когда автомобиль останавливается, интервал работы стеклоочистителей становится длиннее по сравнению с тем, какой был во время движения.**
  - **Данная система может не работать в местах с сильным радиоизлучением или шумами.**

■ Переключатели стеклоочистителя и омывателя ветрового стекла

Стеклоочиститель работает только в том случае, когда замок зажигания находится в положении “ON”.

▼ Стеклоочиститель ветрового стекла (модели со стеклоочистителем ветрового стекла с автоматическим определением дождя)

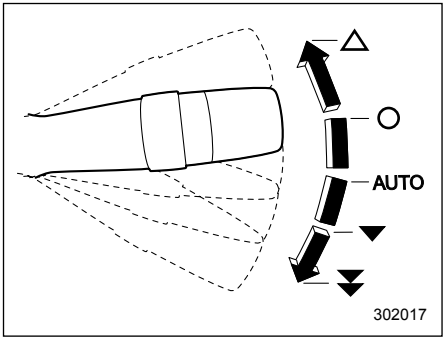

Кроме моделей для Австралии

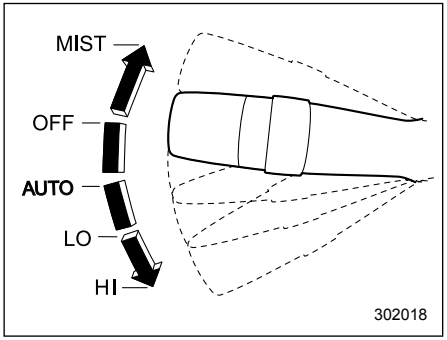

Модели для Австралии

△ / MIST:	Одноразовое срабатывание стеклоочистителя.
○ / OFF:	Выключено.
AUTO / AUTO:	Автоматический режим работы.
▼ / LO:	Низкая скорость работы стеклоочистителя.
▼▼ / HI:	Высокая скорость работы стеклоочистителя.

Для включения стеклоочистителя переведите рычаг управления стеклоочистителями вниз. Когда переключатель стеклоочистителя установлен в положение “AUTO”, стеклоочиститель будет срабатывать автоматически при обнаружении датчиком дождя/освещенности падающего на ветровое стекло дождя. Интервал срабатывания стеклоочистителя автоматически регулируется в зависимости от силы дождя.

Для выключения стеклоочистителя переведите рычаг управления стеклоочистителями в положение “OFF”/“○”.

Для одноразового срабатывания стеклоочистителя нажмите рычаг вверх. Стеклоочиститель будет работать до тех пор, пока Вы не отпустите рычаг.

ПРИМЕЧАНИЕ

Режим автоматической регулировки интервала срабатывания стеклоочистителя может изменяться с режима работы по датчику дождя на режим работы в зависимости от скорости автомобиля. Настройки можно изменить у дилера SUBARU. За более подробной информацией мы рекомендуем Вам обратиться к дилеру SUBARU.

– ПРОДОЛЖЕНИЕ –

▽ Датчик дождя/освещенности

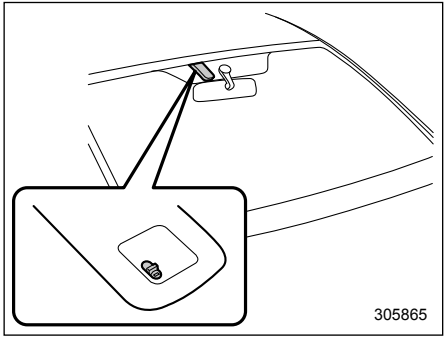

Датчик дождя/освещенности расположен на ветровом стекле.

▽ Регулировка чувствительности датчика

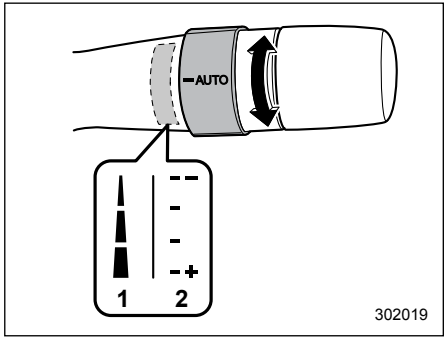

1) Кроме моделей для Австралии.
2) Модели для Австралии.

Для регулировки чувствительности датчика дождя/освещенности, управляющего стеклоочистителем, поверните кольцо. Для повышения чувствительности поверните кольцо вниз. Для понижения чувствительности поверните кольцо вверх.

▼ Стеклоочиститель ветрового стекла (модели без стеклоочистителя ветрового стекла с автоматическим определением дождя)

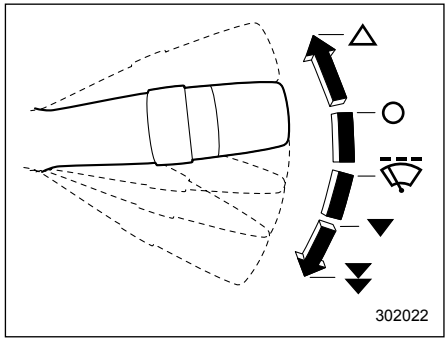

△: Одноразовое срабатывание стеклоочистителя.
○: Выключено.
: Прерывистый режим работы.
▼: Низкая скорость работы стеклоочистителя.
▼▼: Высокая скорость работы стеклоочистителя.

Для включения стеклоочистителя переведите рычаг управления стеклоочистителями вниз.

Для выключения стеклоочистителя переведите рычаг управления стеклоочистителями в положение “O”.

Для одноразового срабатывания стеклоочистителя нажмите рычаг вверх. Стеклоочиститель будет работать до тех пор, пока Вы не отпустите рычаг.

▽ **Регулятор интервала срабатывания стеклоочистителя при прерывистом режиме работы**

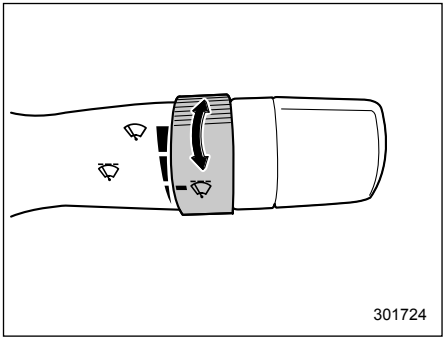

Когда переключатель стеклоочистителя находится в положении “”, то установка требуемого временного интервала обеспечивается поворотом кольца. Может быть установлен один из нескольких временных интервалов: от самого короткого до самого длинного.

▼ **Омыватель ветрового стекла**

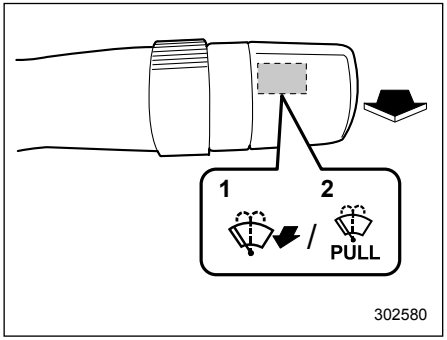

1) Кроме моделей для Австралии.
2) Модели для Австралии.

Для включения омывателя ветрового стекла потяните рычаг управления стеклоочистителями на себя. Разбрызгивание жидкости будет происходить до тех пор, пока Вы не отпустите рычаг. Пока Вы тянете рычаг, будет работать стеклоочиститель.

ПРИМЕЧАНИЕ

Если Ваш автомобиль оборудован омывателями фар и переключатель света фар установлен в положение “”, то если потянуть рычаг управления стеклоочистителями и удерживать его в этом положении более 1 секунды, сработают омыватели фар. За более подробной информацией обратитесь к разделу “Омыватели фар” ☞3-119.

ПРИМЕЧАНИЕ

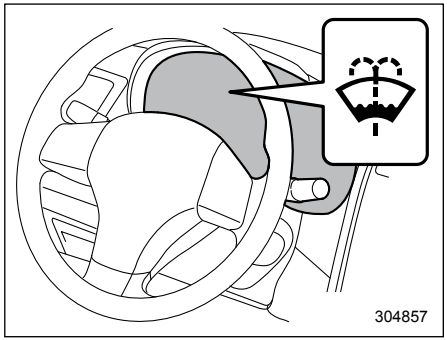

Предупреждающая лампа низкого уровня стеклоомывающей жидкости.

В моделях с предупреждающей лампой низкого уровня стеклоомывающей жидкости, если уровень стеклоомывающей жидкости в бачке падает до нижнего предела, лампа включается. Если предупреждающая лампа включилась, залейте жидкость в бачок. Процедура заливки приведена в разделе “Стеклоомывающая жидкость” ☞11-35.

– ПРОДОЛЖЕНИЕ –

■ Переключатель стеклоочистителя и омывателя заднего стекла

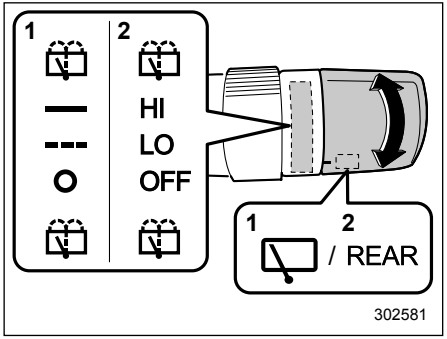

1) Кроме моделей для Австралии.
2) Модели для Австралии.

: Стеклоомыватель (одновременно работает стеклоочиститель).
/HI: Непрерывный режим работы.
/LO: Прерывистый режим работы.
/OFF: Выключено.
: Стеклоомыватель (одновременно работает стеклоочиститель).

▼ Стеклоочиститель заднего стекла

Для включения стеклоочистителя заднего стекла поверните ручку вверх.
Для выключения стеклоочистителя переведите ручку в положение “O”/“OFF”.

Если ручка установлена в положение “- - -”/“LO”, стеклоочиститель заднего стекла будет работать в прерывистом режиме с интервалами, соответствующими скорости автомобиля. В этом положении, если Вы переведете рычаг селектора в положение “R”, то стеклоочиститель заднего стекла переключится в непрерывный режим работы. Если Вы переведете рычаг селектора/переключения передач из положения “R” (передачи заднего хода) в любое другое положение, то стеклоочиститель заднего стекла вернется в прерывистый режим работы.

Стеклоочиститель заднего стекла с автоматическим включением при включении передачи заднего хода

Даже если переключатель стеклоочистителя заднего стекла находится в положении “O”/“OFF”, стеклоочиститель заднего стекла будет работать в прерывистом режиме, если при непрерывном режиме работы стеклоочистителя ветрового стекла Вы переведете рычаг селектора в положение “R” (заднего хода).

Заводской установкой (установкой по умолчанию) для функции включения стеклоочистителя заднего стекла при включении передачи заднего хода является установка “включено”.

Данную настройку можно изменить у дилера SUBARU. За более подробной информацией мы рекомендуем Вам обратиться к Вашему дилеру SUBARU.

⚠ ОСТОРОЖНО

Не устанавливайте на дверце багажного отсека ничего, что может помешать работе стеклоочистителя заднего стекла. Это может привести к повреждению стеклоочистителя заднего стекла при работе.

ПРИМЕЧАНИЕ

Даже если переключатель стеклоочистителя заднего стекла находится в выключенном положении, пока рычаг переключения передач / рычаг селектора находится в положении “R”, а стеклоочиститель ветрового стекла работает в непрерывном режиме, стеклоочиститель заднего стекла будет работать в прерывистом режиме.

▼ Омыватель

Для включения омывателя заднего стекла при работающем стеклоочистителе поверните ручку вверх до положения “”. Разбрызгивание жидкости будет происходить до тех пор, пока Вы не отпустите ручку.

Для включения омывателя заднего стекла при неработающем стеклоочистителе поверните ручку вниз до положения “”. Начнется разбрызгивание стеклоомывающей жидкости и работа стеклоочистителя, которые будут происходить до тех пор, пока Вы не отпустите ручку.

Омыватели фар (если установлены)

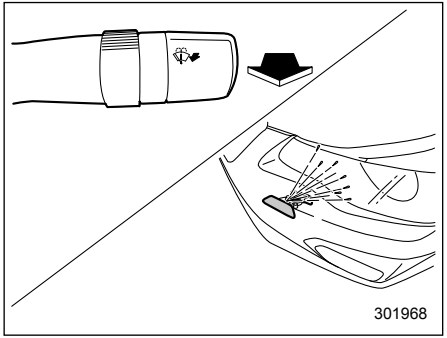

Если потянуть рычаг управления стеклоочистителями на себя и удерживать его более 1 секунды, когда замок зажигания находится в положении “ON”, то в следующих условиях вместе с омывателем ветрового стекла будут работать омыватели фар:

- когда переключатель освещения находится в положении “” (кроме моделей для Австралии);
- когда переключатель освещения находится в положении “” (модели для Австралии);
- когда переключатель освещения находится в положении “AUTO” и фары автоматически включены (модели с системой автоматического включения/выключения света фар).

Как только Вы отпустите рычаг управления стеклоочистителями, разбрызгивание стеклоомывающей жидкости прекратится. Разбрызгивание жидкости для стеклоомывателя осуществляется омывателями фар около 1 секунды, а затем автоматически прекращается.

⚠ ОСТОРОЖНО

Не включайте омыватели фар, если бачок для стеклоомывающей жидкости пустой. В противном случае это может привести к перегреву электродвигателя стеклоомывателей. Регулярно, например при каждой заправке, проверяйте уровень стеклоомывающей жидкости в бачке.

ПРИМЕЧАНИЕ

Если крышки форсунок омывателей фар и прилегающие к ним поверхности покрыты льдом, то перед использованием омывателей фар следует удалить лед.

– ПРОДОЛЖЕНИЕ –

Зеркала

Перед началом движения убедитесь в том, что внутреннее и наружные зеркала правильно отрегулированы.

■ Внутреннее зеркало

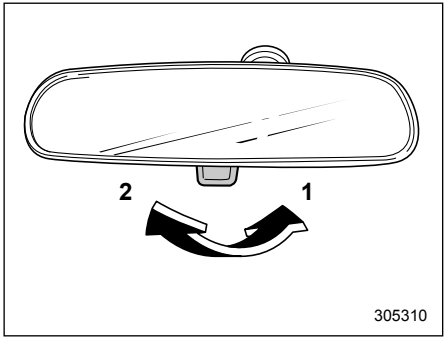

1) Нормальное положение.
2) Положение для устранения ослепления.

Для обычного использования нажмите язычок на зеркале. Чтобы снизить уровень ослепления от фар идущего сзади автомобиля, потяните язычок и переведите зеркало в положение для устранения ослепления.

■ Наружные зеркала

▼ Выпуклое зеркало (со стороны пассажира)

⚠ ВНИМАНИЕ

В выпуклом зеркале предметы выглядят меньше и кажутся дальше, чем в плоском зеркале. При смене полосы движения не используйте выпуклое зеркало для определения дистанции между Вашим автомобилем и автомобилями, идущими сзади. Для определения действительных размеров объектов и дистанции используйте внутреннее зеркало или посмотрите назад.

▼ Переключатель дистанционного управления наружными зеркалами

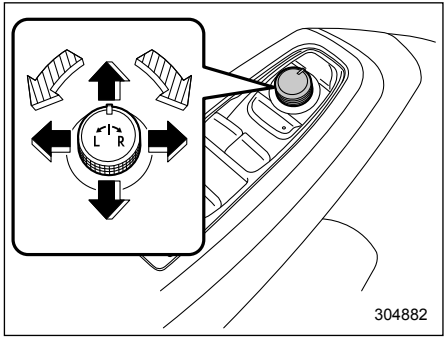

: Выбор стороны для регулировки.
: Направление регулировки.

Работа системы дистанционного управления наружными зеркалами возможна только в тех случаях, когда замок зажигания находится в положении “ACC” или “ON”.

1. Поверните переключатель дистанционного управления в ту сторону, которую Вы хотите отрегулировать. “L” — для левого зеркала, “R” — для правого зеркала.
2. Нажмите на ту сторону переключателя регулировки наружных зеркал,

в направлении которой Вы хотите отрегулировать выбранное зеркало.
3. Чтобы предотвратить случайную регулировку зеркал, переведите переключатель выбора зеркала в нейтральное положение.

Наружные зеркала можно регулировать также вручную.

▽ **Функция наклона наружных зеркал при движении задним ходом (если предусмотрена)**

При движении автомобиля задним ходом выполняется автоматический наклон правого и/или левого наружных зеркал, чтобы улучшить задний обзор.
1. Переведите замок зажигания в положение “ON”.
2. Переведите рычаг переключения передач в положение “R” (задний ход).
3. Поверхность наружного зеркала наклонится вниз.

Поверхность наружного зеркала вернется в исходное положение при соблюдении следующих условий.
- Если прошло приблизительно девять секунд с момента перевода рычага переключения передач в любое положение, отличное от “R” (Задний ход).
- Замок зажигания переведен в положение “OFF”.

ПРИМЕЧАНИЕ

- **Включить/выключить данную функцию можно с помощью дисплея комбинации приборов (цветной жидкокристаллический дисплей). За более подробной информацией обратитесь к разделу “Установки функций” ☞29.**
- **Порядок работы правого и левого зеркал или только правого зеркала, можно изменить у дилера SUBARU. За более подробной информацией обратитесь к Вашему дилеру SUBARU.**

▼ **Переключатель электропривода складывания зеркал (если установлен)**

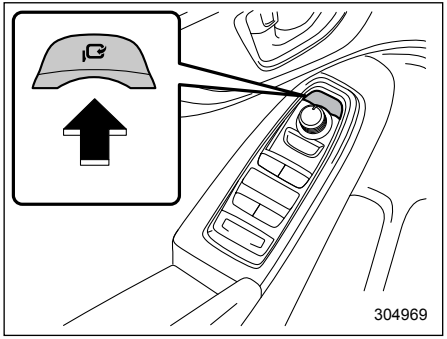

Переключатель электропривода складывания зеркал работает только тогда, когда замок зажигания находится в положении “ON” или “ACC”.
Для складывания наружных зеркал нажмите переключатель электропривода складывания зеркал. Для возврата зеркал в рабочее положение нажмите переключатель еще раз.

ПРИМЕЧАНИЕ

- **В случае, если наружные зеркала складывались или раскладывались вручную, при повороте замка зажигания из положения “LOCK”/“OFF” в положение “ACC” или “ON” наружные зеркала могут быть отрегулированы автоматически в зависимости от положения переключателя электропривода складывания зеркал.**
- **В случае, если наружные зеркала складывались вручную и установлены в положение, немного отличающееся от рабочего разложенного положения, при повороте замка зажигания из положения “LOCK”/“OFF” в положение “ACC” или “ON” наружные зеркала могут быть автоматически сложены дальше в зависимости от положения переключателя электроприво-**

– ПРОДОЛЖЕНИЕ –

да складывания зеркал. Если это произошло, нажмите переключатель электропривода складывания зеркал. После этого наружные зеркала, сложенные в крайнее положение, раскроются в рабочее разложенное положение, а затем могут быть сложены обратно обычным способом. Чтобы разложить наружные зеркала, нажмите переключатель еще раз.

- **Если Вы складываете наружные зеркала вручную, они могут не разложиться при нажатии переключателя, даже если слышен звук работающего электродвигателя. Если это произошло, нажмите переключатель электропривода складывания зеркал повторно.**
- **Если Вы раскладываете наружные зеркала вручную, зеркала могут шататься. Обязательно раскладывайте зеркала при помощи электропривода. Если наружные зеркала расшатались, сложите зеркала, а затем снова разложите их при помощи электропривода.**
- **При низкой температуре наружные зеркала могут остановиться во время работы. Если это произошло, нажмите переключатель еще раз. Если наружные зеркала не работают по командам переключателя, несколько раз переместите их вручную. Это поможет привести их в действие при помощи переключателя.**
- **При продолжительном нажатии на переключатель электропривода складывания зеркал зеркала могут не срабатывать. Это не является неисправностью. Попробуйте повторить попытку через некоторое время.**

▽ Наружные зеркала с электроприводом складывания

Автоматическое складывание наружных зеркал осуществляется в том случае, если переключатель управления электроприводом складывания наружных зеркал находится в положении раскрытия зеркал, замок зажигания переведен в положение “OFF”, а двери заперты.

Автоматическое раскрытие наружных зеркал осуществляется в том случае, если переключатель управления электроприводом складывания наружных зеркал находится в положении раскрытия зеркал, а двери отперты.

ПРИМЕЧАНИЕ

- **Функция складывания наружных зеркал не работает, если переключатель управления электроприводом складывания наружных зеркал находится в положении раскрытия зеркал.**
- **Порядок работы функции складывания наружных зеркал, можно изменить у Вашего дилера SUBARU. За более подробной информацией мы рекомендуем Вам обратиться к Вашему дилеру SUBARU. Кроме того, для моделей с дисплеем комбинации приборов (цветной жидкокристаллический дисплей) настройки работы наружных зеркал с электроприводом складывания, можно изменить при помощи дисплея комбинации приборов (цветной жидкокристаллический дисплей). За более подробной информацией обратитесь к разделу “Установки функций” ☞29.**

Обогреватель заднего стекла, наружных зеркал и антиобледенитель щеток стеклоочистителя ветрового стекла

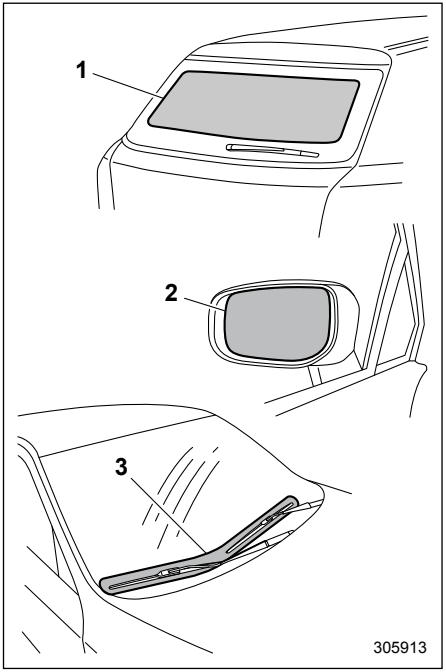

1) Обогреватель заднего стекла.
2) Обогреватель наружных зеркал (если установлен).
3) Антиобледенитель щеток стеклоочистителя ветрового стекла (если установлен).

Работа обогревателя заднего стекла, обогревателя наружных зеркал и антиобледенителя щеток стеклоочистителя ветрового стекла (далее система обогрева) возможна только в том случае, если замок зажигания находится в положении “ON”.

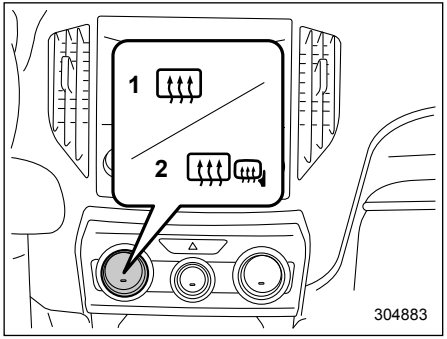

Панель управления системой климат-контроля типа “A”

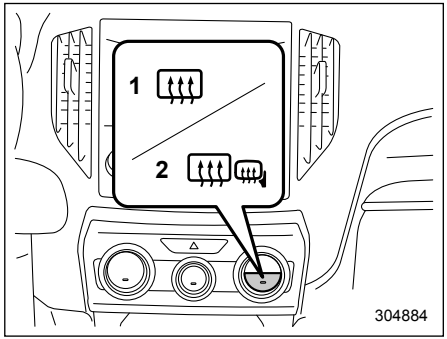

Панель управления системой климат-контроля типа “B”

Для включения системы обогрева нажмите кнопку, расположенную на панели управления системой климат-контроля. Обогреватель заднего стекла, обогреватель наружных зеркал и антиобледенитель щеток стеклоочистителя ветрового стекла включатся одновременно. При включении системы обогрева на кнопке загорится соответствующая контрольная лампа.

Для ее отключения повторно нажмите эту же кнопку. Она также отключается при переводе замка зажигания в положение “ACC” или “LOCK”/“OFF”.

– ПРОДОЛЖЕНИЕ –

Система обогревателя заднего стекла, наружных зеркал и антиобледенителя щеток стеклоочистителя ветрового стекла автоматически отключается примерно через 15 минут работы. Если запотевание заднего стекла и наружных зеркал, а также обледенение резиновых лент щеток стеклоочистителя ветрового стекла полностью устранено до истечения этого времени, повторно нажмите эту кнопку, чтобы выключить систему. Если запотевание заднего стекла и наружных зеркал, а также обледенение щеток стеклоочистителя ветрового стекла не устранено, снова нажмите эту кнопку.

У дилера SUBARU существует возможность изменить режим работы системы обогрева на режим непрерывной работы. За более подробной информацией мы рекомендуем Вам обратиться к Вашему дилеру SUBARU. Кроме того, для моделей с дисплеем комбинации приборов (цветной жидкокристаллический дисплей) можно изменить режим работы системы обогрева на режим непрерывной работы. За более подробной информацией обратитесь к разделу “Vehicle Setting (Настройки автомобиля)” ☞3-57.

Если напряжение аккумуляторной батареи упадет ниже допустимого уровня, то непрерывный режим работы отключится и система обогрева прекратит свою работу.

⚠ ОСТОРОЖНО

- **В целях предотвращения разрядки аккумуляторной батареи не допускайте, чтобы система обогрева работала дольше необходимого.**
- **Не используйте острых предметов или абразивных чистящих веществ для очистки внутренней поверхности заднего стекла. Они могут повредить печатные проводники, нанесенные на стекло.**

ПРИМЕЧАНИЕ

- **Если щетки стеклоочистителей примерзли к ветровому стеклу, включите систему обогрева.**
- **Если ветровое стекло покрыто снегом, удалите его, чтобы работа антиобледенителя щеток стеклоочистителя ветрового стекла была более эффективна.**
- **Если система обогрева работает в непрерывном режиме:**
  - **Если скорость автомобиля сохраняется на уровне 15 км/ч или ниже в течение 15 минут, антиобледенитель щеток стеклоочистителя ветрового стекла прекращает свою работу. Однако обогреватель заднего стекла и обогреватель наружных зеркал будут продолжать работу в непрерывном режиме.**
  - **Если напряжение аккумуляторной батареи упадет ниже допустимого уровня, система обогрева прекратит свою работу.**

Рулевое колесо с регулируемым углом наклона/вылетом

⚠ ВНИМАНИЕ

- **Не регулируйте угол наклона/выдвижение рулевого колеса во время движения. Это может привести к потере контроля над автомобилем и, как следствие, к травмам.**
- **Если рычаг не поднимается в фиксированное положение, заново отрегулируйте положение рулевого колеса. Управление автомобилем при незафиксированной рулевой колонке опасно! Это может привести к потере контроля над автомобилем и, как следствие, к травмам.**

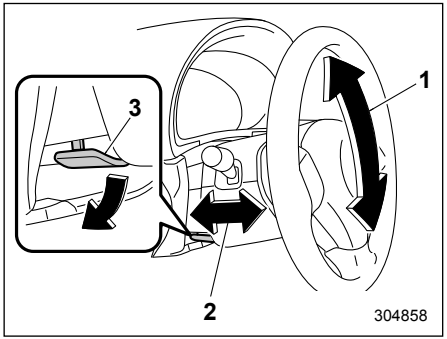

1) Регулировка угла наклона.
2) Регулировка вылета.
3) Рычаг блокировки регулировки угла наклона/вылета рулевого колеса.

1. Отрегулируйте положение сиденья. См. раздел “Передние сиденья” ☞1-3.
2. Переведите рычаг блокировки наклона/вылета рулевой колонки вниз.
3. Установите требуемое положение рулевого колеса.
4. Потяните рычаг вверх, чтобы зафиксировать положение рулевого колеса.
5. Подвигайте рулевое колесо вверх и вниз, вперед и назад, чтобы убедиться, что оно надежно зафиксировано.

Система подогрева рулевого колеса (если установлена)

Система подогрева рулевого колеса подогревает рулевое колесо и поддерживает его постоянную температуру.

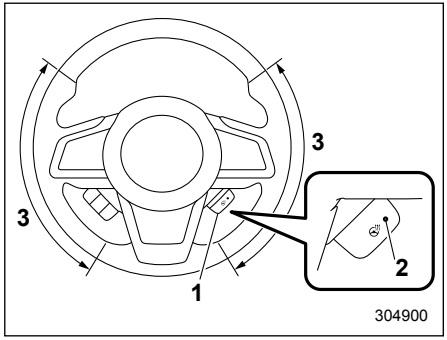

1) Выключатель подогрева рулевого колеса.
2) Контрольная лампа.
3) Зона подогрева.

Для включения системы подогрева рулевого колеса потяните выключатель подогрева рулевого колеса, когда замок зажигания находится в положении “ON”. Рулевое колесо подогревается и загорается контрольная лампа на выключателе.

– ПРОДОЛЖЕНИЕ –

Для выключения системы подогрева рулевого колеса потяните выключатель повторно. При этом контрольная лампа погаснет.

⚠ ОСТОРОЖНО

- **Используйте систему подогрева рулевого колеса при работающем двигателе. В противном случае напряжение аккумуляторной батареи может упасть ниже допустимого уровня и запуск двигателя станет невозможным.**
- **При длительном использовании системы подогрева рулевого колеса, даже при низких температурах окружающей среды, люди с чувствительной кожей могут получить легкие ожоги. Предупредите об этом людей, которые захотят воспользоваться системой подогрева рулевого колеса.**
- **Не накрывайте рулевое колесо с системой подогрева никакими предметами, в частности чехлом рулевого колеса. Это может привести к перегреву системы подогрева рулевого колеса.**

ПРИМЕЧАНИЕ

- **Если температура поверхности рулевого колеса при включении системы подогрева рулевого колеса превышает 40 °C, контрольная лампа загорится, но система не будет подогревать рулевое колесо.**
- **Система подогрева рулевого колеса автоматически выключается примерно через 30 минут после ее включения.**

Звуковой сигнал

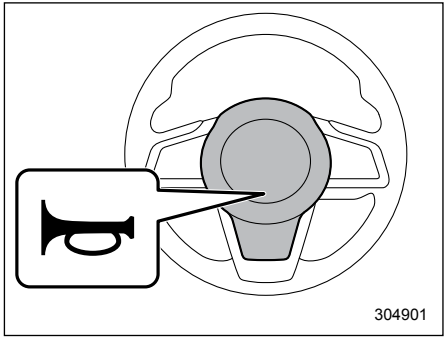

Для включения звукового сигнала нажмите на подушку рулевого колеса.

Управление системой вентиляции 4-2
Центральные и боковые дефлекторы 4-2
Задние дефлекторы 4-2
Панель управления системой климат-контроля 4-3
Тип “A” 4-4
Тип “B” 4-5
Автоматический режим работы системы климат-контроля 4-6
Тип “A” 4-6
Тип “B” 4-7
Датчики 4-7
Режимы настройки автоматической системы климат-контроля 4-8
Ручное управление системой климат-контроля 4-9
Режимы распределения потоков воздуха 4-9
Режим максимальной мощности работы кондиционера (тип “B”) 4-10
Регулировка температуры 4-11
Регулировка скорости вентилятора 4-11
Управление кондиционером 4-11
Управление воздухозаборником 4-11
Отключение системы климат-контроля 4-12
Обогрев ветрового стекла 4-12
Рекомендации по обслуживанию и эксплуатации системы отопителя и кондиционирования воздуха 4-13
Очистка решетки воздухозаборника системы вентиляции 4-13
Эффективное охлаждение салона автомобиля после стоянки на солнце 4-13
Циркуляция смазки в контуре хладагента 4-13
Проверка системы кондиционирования воздуха перед началом летнего сезона 4-14
Охлаждение и осушение воздуха в салоне автомобиля при погодных условиях, характеризующихся повышенной влажностью и низкой температурой 4-14
Отключение компрессора кондиционера воздуха при работе двигателя в режиме тяжелых нагрузок 4-14
Хладагент для системы климат-контроля Вашего автомобиля 4-14
Система очистки воздуха 4-15
Замена воздушного фильтра салона 4-15

Управление системой вентиляции

■ Центральные и боковые дефлекторы

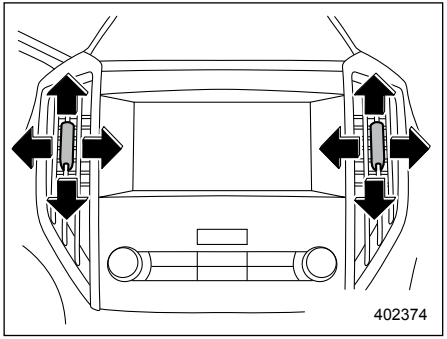

Центральные дефлекторы

Для регулировки направления подачи воздуха переместите язычок. Чтобы закрыть дефлектор переместите язычок до конца вниз.

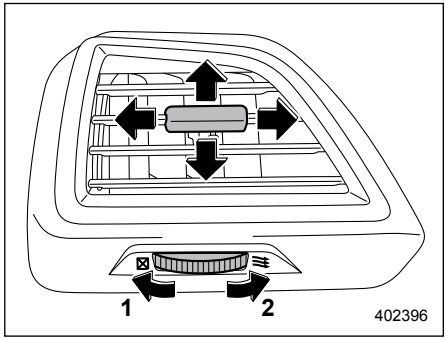

Боковые дефлекторы
1) Закрыть.
2) Открыть.

Для регулировки направления подачи воздуха переместите язычок.

■ Задние дефлекторы

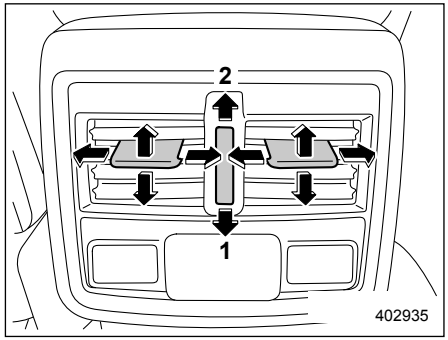

Задние дефлекторы
1) Закрыть.
2) Открыть.

Для регулировки направления подачи воздуха переместите язычок.

Панель управления системой климат-контроля

⚠ ВНИМАНИЕ

- **Работа функции охлаждения возможна только в том случае, если работает двигатель автомобиля.**
- **Не оставляйте детей или взрослых, которым может потребоваться помощь других людей, в автомобиле одних. Также не следует оставлять одних животных. В жаркие или солнечные дни температура в закрытом автомобиле может быстро повыситься и вызвать у человека или животного тепловой удар или даже привести к смертельному исходу.**

– ПРОДОЛЖЕНИЕ –

■ Тип “A”

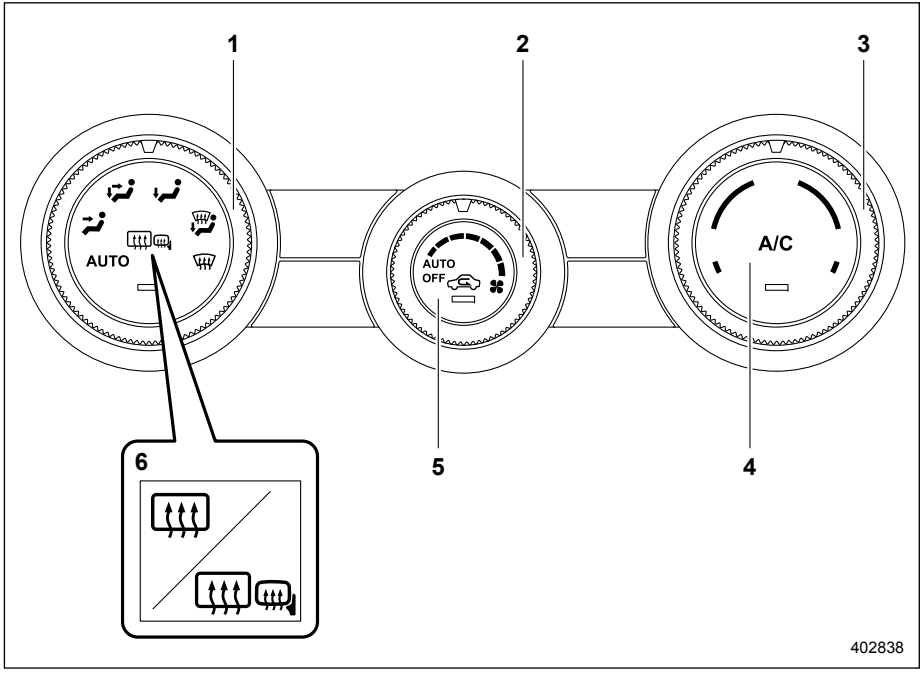

1) Ручка установки режимов распределения потоков воздуха (см. раздел “Автоматический режим работы системы климат-контроля” ☞4-6 и/или “Регулировка температуры” ☞4-11).
2) Ручка регулировки скорости вентилятора (см. раздел “Автоматический режим работы системы климат-контроля” ☞4-6 и/или “Регулировка скорости вентилятора” ☞4-11).
3) Ручка регулировки температуры (см. раздел “Автоматический режим работы системы климат-контроля” ☞4-6 и/или “Регулировка температуры” ☞4-11).
4) Кнопка включения кондиционера воздуха (см. раздел “Управление кондиционером” ☞4-11).
5) Кнопка управления воздухозаборником (см. раздел “Управление воздухозаборником” ☞4-11).
6) Кнопка включения обогревателя заднего стекла и кнопка включения обогревателя зеркал (если установлена) (см. “Система подогрева рулевого колеса” ☞3-125).

ПРИМЕЧАНИЕ

Диапазон регулировки температуры может изменяться в зависимости от региональных характеристик автомобиля.

■ Тип “B”

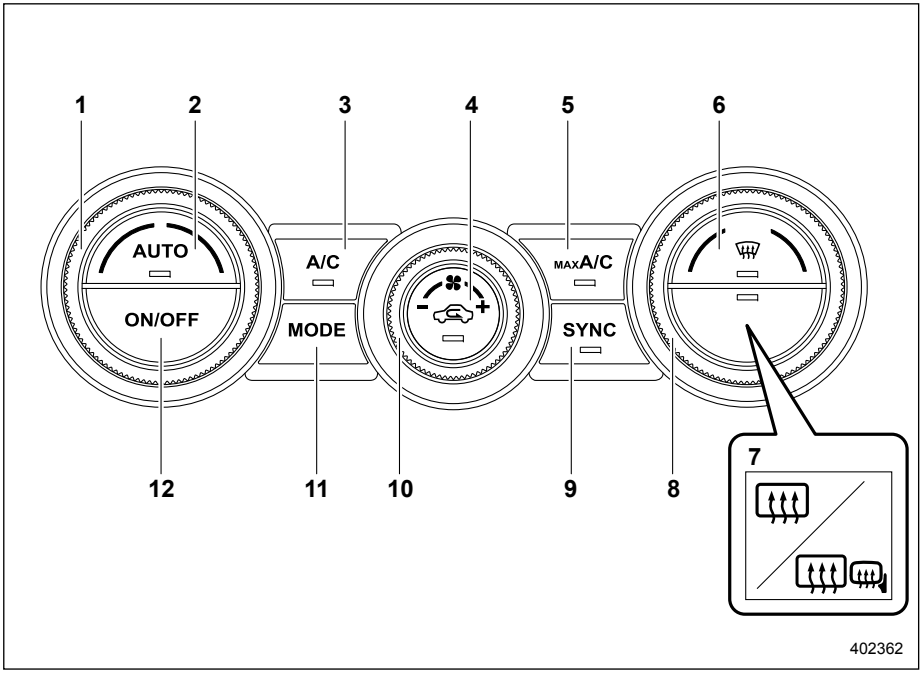

1) Ручка регулировки температуры (левая сторона) (см. раздел “Автоматический режим работы системы климат-контроля” ☞4-6 и/или “Регулировка температуры” ☞4-11).
2) Кнопка “AUTO” (см. раздел “Автоматический режим работы системы климат-контроля” ☞4-6).
3) Кнопка включения кондиционера воздуха (см. раздел “Управление кондиционером” ☞4-11).
4) Кнопка управления воздухозаборником (см. раздел “Управление воздухозаборником” ☞4-11).
5) Кнопка “MAX A/C” (см. раздел “Режим максимальной мощности работы кондиционера (тип “B”)” ☞4-10).
6) Кнопка обогрева ветрового стекла (см. раздел “Обогрев ветрового стекла” ☞4-12).
7) Кнопка включения обогревателя заднего стекла и кнопка включения обогревателя наружных зеркал (если установлена) (см. “Система подогрева рулевого колеса” ☞3-125).
8) Ручка регулировки температуры (правая сторона) (см. раздел “Регулировка температуры” ☞4-11).
9) Кнопка “SYNC” (см. раздел “Режим синхронизации “SYNC” (тип “B”)” ☞4-11).
10) Ручка регулировки скорости вентилятора (см. раздел “Регулировка скорости вентилятора” ☞4-11).
11) Кнопка установки режимов распределения потоков воздуха (см. раздел “Режимы настройки автоматической системы климат-контроля” ☞4-8).
12) Кнопка “ON/OFF” (см. раздел “Автоматический режим работы системы климат-контроля” ☞4-6).

– ПРОДОЛЖЕНИЕ –

ПРИМЕЧАНИЕ

- **На иллюстрации слева показан типичный пример для модели с левосторонним управлением. В моделях с правосторонним управлением, расположение некоторых кнопок/рукояток отличается от показанного на иллюстрации.**
- **Экран системы климат-контроля отображается на многофункциональном дисплее (цветной жидкокристаллический дисплей). См. раздел “Экран системы климат-контроля” ☞3-68.**

Автоматический режим работы системы климат-контроля

Если выбран автоматический режим работы системы климат-контроля, частота вращения вентилятора, распределение воздушного потока, управление забором воздуха и работа компрессора кондиционера воздуха регулируются автоматически. Для включения данного режима выполните следующие действия.

ПРИМЕЧАНИЕ

- **Управление автоматической системой климат-контроля может осуществляться только при работающем двигателе автомобиля.**
- **Даже если в охлаждении воздуха нет необходимости, компрессор кондиционера будет автоматически включаться, если установлена температура значительно более низкая, чем температура воздуха, подаваемого на данный момент в салон автомобиля. В этом случае на панели управления загорается контрольная лампа “A/C”.**
- **Кондиционер может не работать в следующих случаях:**
  - **при низкой температуре воздуха в салоне;**
  - **при падении температуры наружного воздуха близко к 0 °C.**
- **Диапазон регулировки температуры может изменяться в зависимости от региональных характеристик автомобиля.**

■ Тип “A”

1. Поверните ручку выбора режима и ручку регулировки скорости вентилятора в положение “AUTO”.
2. Установите желаемый уровень температуры при помощи ручки регулировки температуры.

ПРИМЕЧАНИЕ

Каждая функция системы климат-контроля может быть установлена в режим “AUTO” независимо от остальных функций. Управление любой функцией, переведенной в режим “AUTO”, будет осуществляться автоматически. Если какая-либо функция не переведена в режим “AUTO”, то ее регулировку можно производить вручную.

Чтобы выключить систему климат-контроля, поверните ручку регулировки скорости вентилятора в положение “OFF”.

При выключении системы климат-контроля выбранный режим работы воздухозаборника будет изменяться следующим образом.

- Если выбран режим “AUTO”, будет установлен режим забора наружного воздуха.
- Если выбран режим “MANUAL”, будет сохранен тот режим, который был установлен до выключения системы климат-контроля.

■ Тип “B”

1. Нажмите кнопку “AUTO”. На многофункциональном дисплее (цветной жидкокристаллический дисплей) загорится индикатор “FULL AUTO”.
2. Установите желаемый уровень температуры при помощи ручки регулировки температуры.

ПРИМЕЧАНИЕ

Если во время работы в полностью автоматическом режиме Вы нажмете на панели управления какую-либо кнопку, кроме кнопки “ON/OFF”, кнопки обогревателя заднего стекла, кнопки “SYNC” (если предусмотрена) и ручки (ручек) регулировки температуры, то контрольная лампа “FULL” на панели управления погаснет, а контрольная лампа “AUTO” останется гореть. При этом Вы сможете вручную регулировать работу системы при помощи кнопки, которую Вы нажали. Чтобы вернуть систему назад в полностью автоматический режим, нажмите кнопку “AUTO”.

Чтобы выключить систему климат-контроля, нажмите кнопку “ON/OFF”. При выключении системы климат-контроля выбранный режим работы воздухозаборника будет изменяться следующим образом.

- Если выбран режим “AUTO”, будет установлен режим забора наружного воздуха.
- Если выбран режим “MANUAL”, будет сохранен тот режим, который был установлен до выключения системы климат-контроля.

■ Датчики

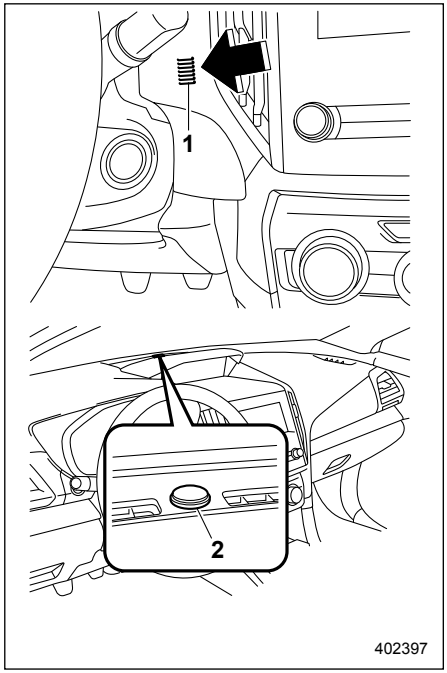

1) Датчик температуры воздуха в салоне автомобиля.
2) Датчик интенсивности солнечного излучения.

– ПРОДОЛЖЕНИЕ –

В автоматической системе климат-контроля используется несколько датчиков. Данные датчики имеют хрупкую конструкцию. При неосторожном обращении они могут легко повредиться, в результате чего система климат-контроля не сможет осуществлять правильную регулировку температуры в салоне. Во избежание повреждения датчиков соблюдайте следующие меры предосторожности.

– Не подвергайте датчики ударам.
– Не допускайте попадания на датчики воды.
– Ничем не закрывайте датчики.

■ Режимы настройки автоматической системы климат-контроля

На многофункциональном дисплее (цветной жидкокристаллический дисплей) можно настроить режим работы автоматической системы климат-контроля. Информация о порядке изменения настроек приведена в разделе “Информационный экран” ☞3-70.

▼ Порядок изменения режимов

Предусмотрена возможность установка следующих режимов работы системы климат-контроля.

▽ Нормальный режим

Данный режим является стандартным режимом работы системы климат-контроля.

▽ «Мягкий» режим

Этот режим устанавливает умеренную интенсивность подачи воздушных потоков.

▽ Режим высокой мощности

Используйте этот режим в тех случаях, когда требуется быстро создать комфортные условия при помощи системы климат-контроля. Установка этого режима приведет к ограничению диапазона работы системы автоматического запуска/остановки двигателя.

▽ Режим “ECO”

Используйте этот режим в тех случаях, когда важен приоритет топливной экономичности над уровнем комфорта. Установка этого режима расширяет диапазон работы системы автоматического запуска/остановки двигателя.

▼ Система определения посадки пассажиров

Этот режим регулирует работу системы климат-контроля в зависимости от количества пассажиров.

▽ Система определения посадки пассажира переднего сиденья

В этом режиме, с помощью датчика системы определения посадки пассажира переднего сиденья, происходит отключение подогрева данного сиденья при отсутствии пассажира. Установка температуры подогрева сиденья водителя выполняется в автоматическом режиме.

ПРИМЕЧАНИЕ

Датчик системы может не распознать пассажиров, это зависит от положения их тел, комплекции или веса. Функция определения посадки пассажира переднего сиденья может работать некорректно.

▽ Система определения посадки пассажиров задних сидений

Данная функция определяет наличие пассажиров на задних сиденьях по открытию и закрытию задних дверей. Если на задних сиденьях отсутствуют пассажиры, то интенсивность воздушного потока подаваемого системой климат-контроля снижается и устанавливается приоритет для сиденья переднего пассажира.

ПРИМЕЧАНИЕ

Если система не может правильно определить наличие пассажиров на задних сиденьях по открытию и закрытию задних дверей (например, при открытии задних дверей для погрузки багажа), то система может работать некорректно.

Ручное управление системой климат-контроля

■ Режимы распределения потоков воздуха

Выберите режим распределения потоков воздуха при помощи ручки установки режимов распределения потоков воздуха (тип “A”) или кнопки установки режимов распределения потоков воздуха (тип “B”).
Существуют следующие режимы распределения потоков воздуха.

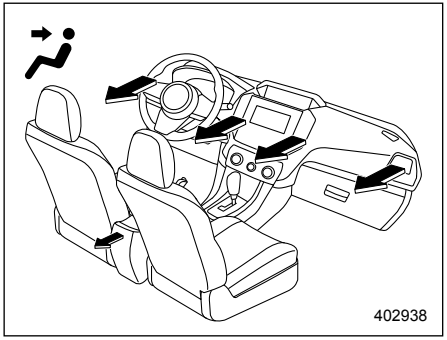

Вентиляция: Вентиляционные отверстия панели приборов.

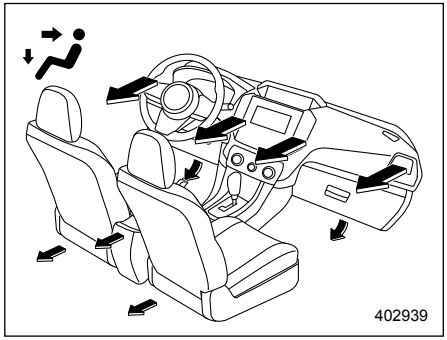

Вентиляция 2 для типа “B”: Вентиляционные отверстия панели приборов и вентиляционные отверстия обдува ног.

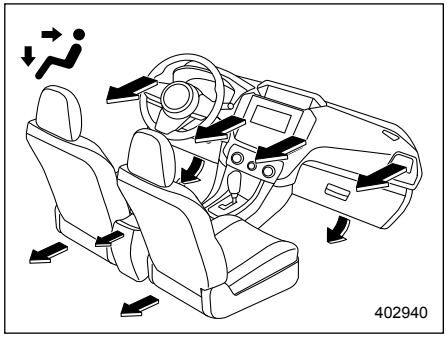

Двухуровневый обогрев: Вентиляционные отверстия панели приборов и вентиляционные отверстия обдува ног.

– ПРОДОЛЖЕНИЕ –

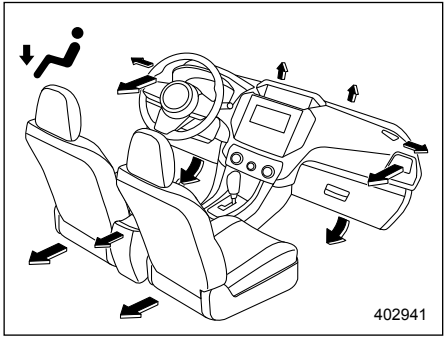

Обогрев: Основная подача воздуха через вентиляционные отверстия обдува ног, боковые вентиляционные отверстия в панели приборов и слабая — через вентиляционные отверстия обогрева ветрового стекла (слабый поток воздуха подается на ветровое стекло и боковые стекла для предотвращения их запотевания).

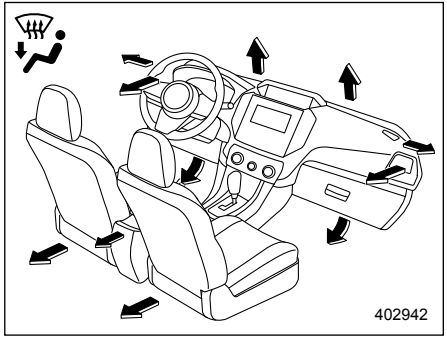

Обогрев салона/ветрового стекла: Вентиляционные отверстия обогрева ветрового стекла, вентиляционные отверстия обдува ног и боковые вентиляционные отверстия в панели приборов (см. раздел “Обогрев ветрового стекла” ☞4-12).

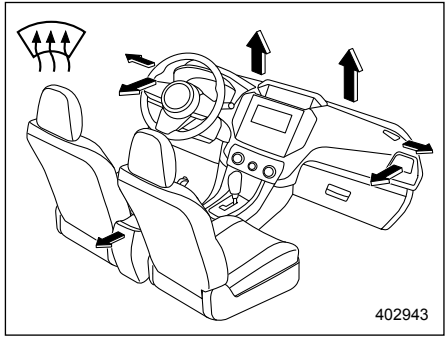

Обогрев ветрового стекла для типа “A”: Вентиляционные отверстия обогрева ветрового стекла и боковые вентиляционные отверстия в панели приборов с обеих сторон. (См. раздел “Обогрев ветрового стекла” ☞4-12.)

■ Режим максимальной мощности работы кондиционера (тип “B”)

Для более быстрого охлаждения нажмите кнопку “MAX A/C”.

Если включен режим максимальной мощности работы кондиционера, настройки автоматически меняются следующим образом.

- Кондиционер включается.

- Устанавливается самая низкая температура.
- Устанавливается максимальная скорость вращения вентилятора.
- Режим работы воздухозаборника устанавливается на рециркуляцию.
- Режим распределения потоков воздуха устанавливается на вентиляцию.

Чтобы выключить режим максимальной мощности работы кондиционера и вернуться к предыдущим настройкам, нажмите кнопку “MAX A/C” повторно.

■ Регулировка температуры

Поверните ручку регулировки температуры, чтобы установить желаемую температуру воздуха в салоне.

ПРИМЕЧАНИЕ

Диапазон регулировки температуры может изменяться в зависимости от региональных характеристик автомобиля.

▼ Режим синхронизации “SYNC” (тип “B”)

Если включен режим синхронизации, температура с обеих сторон, со стороны водителя и пассажира переднего сиденья управляется синхронно при помощи ручки регулировки температуры со стороны водителя.
Для того, чтобы включить режим синхронизации, нажмите кнопку “SYNC”. Загорится индикатор кнопки “SYNC”.
Для того, чтобы выйти из режима синхронизации, повторно нажмите кнопку “SYNC” или поверните ручку регулировки температуры со стороны пассажира переднего сиденья. Индикатор кнопки “SYNC” погаснет. В этом случае регулировка температуры со стороны водителя и со стороны пассажира переднего сиденья будет раздельной. Температура будет регулироваться отдельно ручками регулировки температуры со стороны водителя и со стороны пассажира переднего сиденья.

■ Регулировка скорости вентилятора

Выберите желаемую скорость работы вентилятора, повернув ручку регулировки скорости вентилятора.

■ Управление кондиционером

Работа кондиционера возможна только в том случае, если работает двигатель автомобиля.
Включение кондиционера осуществляется нажатием кнопки включения кондиционера воздуха при работающем вентиляторе. Если кондиционер включен, загорится контрольная лампа “A/C”.
Для выключения кондиционера повторно нажмите эту же кнопку.

ПРИМЕЧАНИЕ

Для эффективного устранения запотевания стекол или осушения воздуха в холодную погоду включите кондиционер. Однако, если температура наружного воздуха составляет примерно 0 °C, кондиционер воздуха и система осушения могут не работать должным образом.

■ Управление воздухозаборником

Нажатием кнопки управления воздухозаборником выберите режим забора воздуха.

- Рециркуляция

Если горит контрольная лампа на кнопке выбора режима управления воздухозаборником, воздух в салоне рециркулирует внутри автомобиля. При необходимости быстрого охлаждения воздуха кондиционером или при движении по пыльным дорогам нажмите кнопку управления воздухозаборником, переведя ее в положение “Включено”.

– ПРОДОЛЖЕНИЕ –

• Забор наружного воздуха
Если контрольная лампа на кнопке выбора режима управления воздухозаборником не горит, в салон подается наружный воздух. Когда воздух в салоне автомобиля охладился до комфортной температуры, а движение автомобиля осуществляется уже не по пыльной дороге, нажмите кнопку управления воздухозаборником, переведя ее в положение “Выключено”.

⚠ ВНИМАНИЕ

При длительном нахождении кнопки управления воздухозаборником в положении “Включено” может произойти запотевание стекол. Как только Вы проедете пыльный участок дороги, переведите эту кнопку в положение “Выключено”.

ПРИМЕЧАНИЕ

- **Если контрольная лампа на кнопке управления воздухозаборником мигает при запуске двигателя, возможна неисправность в электрической системе. В таких случаях мы рекомендуем Вам обратиться к Вашему дилеру SUBARU для проведения работ по диагностике.**
- **Контрольная лампа на кнопке управления воздухозаборником может мигать в следующих случаях. Однако это не является свидетельством какой-либо неисправности.**
  - **После отключения и подключения аккумуляторной батареи автомобиля.**
  - **При низком напряжении аккумуляторной батареи автомобиля.**

■ Отключение системы климат-контроля

Для того, чтобы отключить систему климат-контроля:
- Тип “A”: выберите положение “OFF” с помощью ручки регулировки скорости вентилятора.
- Тип “B”: нажмите кнопку “ON/OFF”.

Обогрев ветрового стекла

Данная функция используется для устранения замерзания и запотевания ветрового стекла и стекол передних дверей.

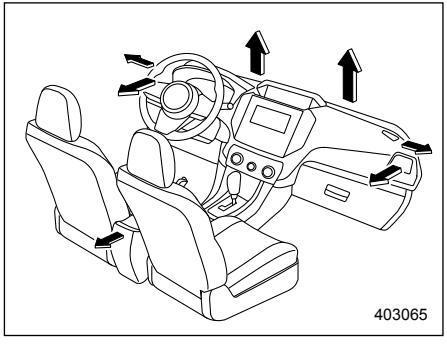

Для того, чтобы включить режим обогрева ветрового стекла:
- Тип “A”: выберите положение “” или “” с помощью ручки установки режимов распределения потоков воздуха.
- Тип “B”: нажмите кнопку обогрева ветрового стекла или выберите положение “” с помощью кнопки установки режимов распределения потоков воздуха.

ПРИМЕЧАНИЕ

- **При выборе режима “ ” или “ ” для быстрого обогрева ветрового стекла, независимо от состояния кнопки включения кондиционера воздуха автоматически включится компрессор кондиционера воздуха. Одновременно с этим автоматически будет установлен режим забора наружного воздуха.**
- **Для систем климат-контроля типа “B”, после обогрева ветрового стекла путем нажатия кнопки обогрева ветрового стекла, повторное нажатие кнопки возвращает систему к настройкам, выбранным до включения обогрева ветрового стекла.**

Рекомендации по обслуживанию и эксплуатации системы отопителя и кондиционирования воздуха

■ Очистка решетки воздухозаборника системы вентиляции

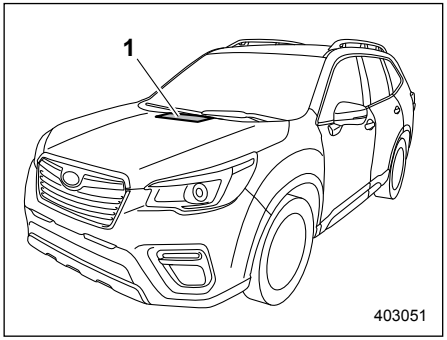

1) Передняя решетка воздухозаборника системы вентиляции.

Для обеспечения эффективного обогрева салона и ветрового стекла следите за тем, чтобы передняя решетка воздухозаборника системы вентиляции всегда была очищена от снега, листьев и других предметов, препятствующих поступлению воздуха в салон автомобиля. В связи с тем что конденсатор находится в передней части радиатора, эту область всегда следует содержать в чистоте, так как скапливающиеся на нем насекомые и листья ухудшают эффективность охлаждения.

■ Эффективное охлаждение салона автомобиля после стоянки на солнце

После стоянки на солнце в первые несколько минут поездки Вам следует открыть окна автомобиля, обеспечив тем самым приток и циркуляцию наружного воздуха в салоне автомобиля. Это поможет кондиционеру воздуха быстрее охладить воздух в салоне. Для обеспечения максимальной эффективности охлаждения воздуха закрывайте окна автомобиля при работе кондиционера воздуха.

■ Циркуляция смазки в контуре хладагента

Для циркуляции масла в системе кондиционирования воздуха, в межсезонье раз в месяц необходимо обеспечивать работу ее компрессора в течение

– ПРОДОЛЖЕНИЕ –

нескольких минут при низкой частоте вращения коленчатого вала двигателя (в режиме холостого хода или при движении на малой скорости).

■ Проверка системы кондиционирования воздуха перед началом летнего сезона

Каждую весну осуществляйте проверку работоспособности и состояния шлангов системы кондиционирования воздуха Вашего автомобиля, а также ее осмотр на предмет наличия утечек хладагента. Мы рекомендуем Вам проводить такую проверку у Вашего дилера SUBARU.

■ Охлаждение и осушение воздуха в салоне автомобиля при погодных условиях, характеризующихся повышенной влажностью и низкой температурой

При определенных погодных условиях (высокая относительная влажность воздуха, низкая температура и т.п.) можно заметить выделение водяных паров из вентиляционных отверстий подачи воздуха в салон автомобиля. Это нормальное явление, не свидетельствующее ни о каких неисправностях в системе кондиционирования воздуха.

■ Отключение компрессора кондиционера воздуха при работе двигателя в режиме тяжелых нагрузок

Для улучшения динамических характеристик автомобиля и в целях экономии топлива конструкция компрессора кондиционера воздуха предусматривает его временное отключение при полном нажатии педали акселератора во время осуществления резкого ускорения автомобиля или при въезде на крутой склон.

■ Хладагент для системы климат-контроля Вашего автомобиля

В Вашем кондиционере используется озоносберегающий хладагент R-134a (R-1234yf). Поэтому способы заправки, замены или проверки хладагента отличаются от тех, что используются при работе с хладагентом фреон CFC12 (R12) или HFC134a (R134a). Перед заправкой, заменой или проверкой хладагента проверьте табличку кондиционера в месте, показанном на рисунке, чтобы уточнить, какой тип хладагента используется в Вашем автомобиле. По вопросам обслуживания мы рекомендуем Вам обратиться за консультацией к Вашему дилеру SUBARU. Гарантийные обязательства не распространяются на проведение ремонта, вызванного использованием ненадлежащего хладагента.

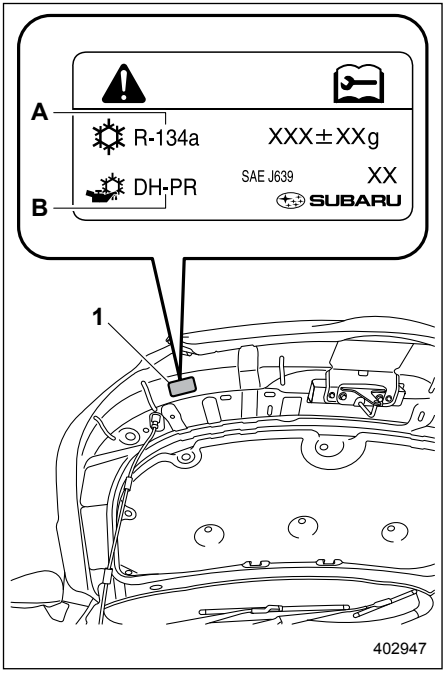

1) Табличка кондиционера воздуха.
A) Наименование хладагента.
B) Наименование компрессорного масла.

Система очистки воздуха

Осуществляйте замену фильтрующего элемента в соответствии с графиком технического обслуживания автомобиля. См. раздел “График технического обслуживания” ☞11-3. Соблюдение этого графика обеспечит эффективную очистку воздуха от пыли. Если Ваш автомобиль эксплуатируется в условиях повышенной запыленности воздуха, то фильтрующий элемент должен заменяться чаще. Мы рекомендуем Вам проверять состояние системы очистки воздуха и осуществлять замену фильтрующего элемента у Вашего дилера SUBARU. При замене фильтрующего элемента мы рекомендуем Вам использовать только оригинальный комплект фильтра салона SUBARU.

⚠ ОСТОРОЖНО

В перечисленных ниже случаях мы рекомендуем Вам обратиться к Вашему дилеру SUBARU, даже если срок замены воздушного фильтра еще не наступил.

- **Снизился объем воздуха, поступающего через воздуховоды.**
- **Ветровое стекло начинает слегка запотевать, или на нем появляются капли влаги.**

ПРИМЕЧАНИЕ

Ненадлежащее обслуживание воздушного фильтра может повлиять на работу систем кондиционирования воздуха, обогрева салона и ветрового стекла.

■ Замена воздушного фильтра салона

1. Снимите отделение для перчаток.
   (1) Откройте отделение для перчаток.

ПРИМЕЧАНИЕ

Мы рекомендуем сначала принять меры для защиты центральной консоли при помощи защитной ленты, чтобы избежать появления царапин на центральной консоли от отделения для перчаток.

– ПРОДОЛЖЕНИЕ –

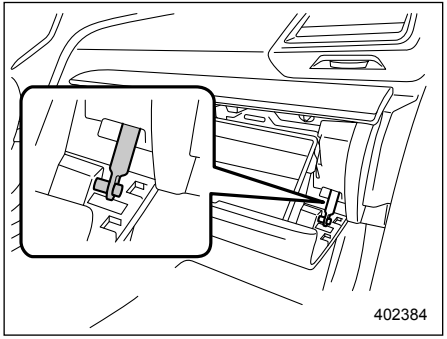

(2) Отсоедините от отделения для перчаток тягу демпфера.

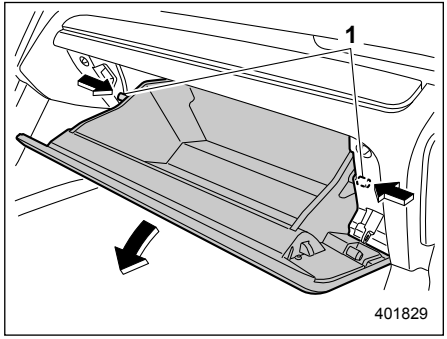

1) Ограничитель.

(3) Нажмите с двух сторон на отделение для перчаток, чтобы отсоединить ограничители, а затем извлеките отделение для перчаток вниз, насколько это возможно.

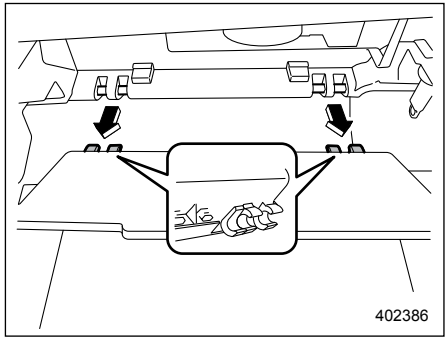

(4) Извлеките отделение для перчаток горизонтально и снимите петли. При выполнении этой операции будьте осторожны, чтобы не повредить петли.

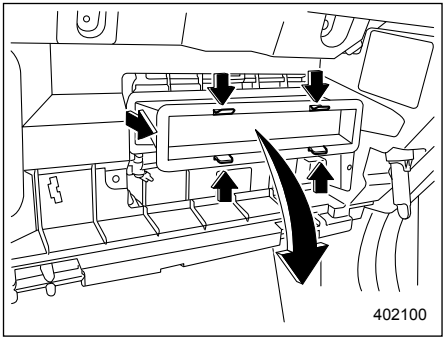

2. Снимите воздушный фильтр салона в соответствии с приведенной ниже процедурой, чтобы не допустить попадания пыли с воздушного фильтра внутрь его корпуса.
   (1) Нажмите на четыре фиксатора, чтобы отсоединить их, а затем медленно извлеките воздушный фильтр салона из корпуса на 1 см.
   (2) Полностью извлеките воздушный фильтр салона, аккуратно наклоняя его переднюю часть вниз.

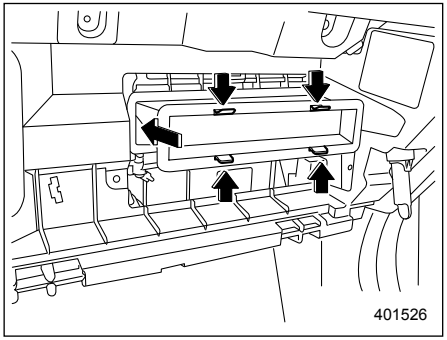

3. Замените фильтрующий элемент новым.

⚠ ОСТОРОЖНО

Метка в виде стрелки на фильтре должна быть обращена ВВЕРХ.

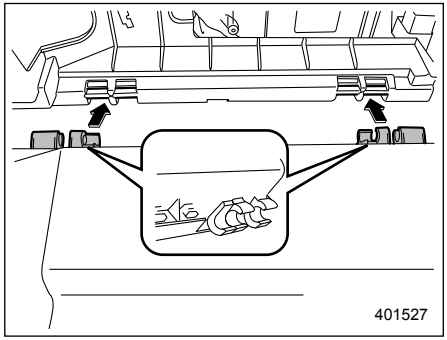

4. Установите на место отделение для перчаток и подсоедините тягу демпфера.
5. Закройте отделение для перчаток.

Антенна 5-2
Антенна на крыше 5-2

Аудиосистема 5-2

Антенна

■ Антенна на крыше

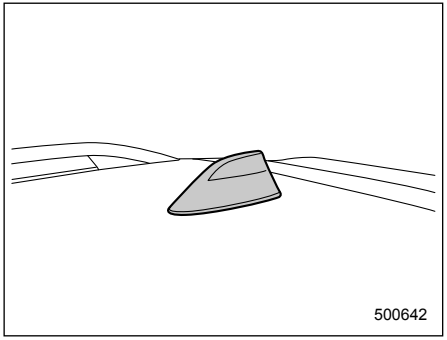

Антенна установлена в центре задней части крыши.

Аудиосистема

⚠ ОСТОРОЖНО

- **Перед установкой переносного радиотелефона, а также других радиопередающих устройств обязательно обратитесь за консультацией к Вашему дилеру SUBARU. Если установка таких устройств произведена неправильно или если они не предназначены для данного автомобиля, то эти устройства могут стать причиной сбоя в работе электронного оборудования автомобиля.**
- **Чтобы не допустить разрядки аккумуляторной батареи, не оставляйте аудиовизуальную систему включенной при выключенном двигателе.**

Если Ваш автомобиль оснащен оригинальной системой навигации или аудиосистемой SUBARU, обратитесь за подробной информацией к отдельному руководству по эксплуатации системы навигации/аудиосистемы.

Освещение салона 6-2
Точечные светильники 6-2
Плафон освещения салона 6-2
Плафон освещения багажного отсека 6-3
Таймер задержки выключения 6-3
Солнцезащитные козырьки 6-4
Выдвижная панель солнцезащитного козырька ... 6-4
Зеркальце в солнцезащитном козырьке 6-5
Зеркальце с подсветкой в солнцезащитном козырьке (если установлено) 6-5
Отделения для хранения и перевозки вещей ... 6-6
Отделение для перчаток 6-6
Центральная консоль 6-6
Верхняя консоль 6-7
Подстаканники 6-7
Подстаканники для пассажира переднего сиденья 6-7
Подстаканники для пассажиров задних сидений (если установлены) 6-8
Бутылкодержатели 6-8
Розетки для подключения дополнительного электрооборудования 6-9
Прикуриватель (если установлен) 6-11
Электропитание от разъема USB (если предусмотрено) 6-12
Порядок использования разъема электропитания USB 6-13
Напольный коврик (если установлен) 6-14
Крючки для одежды 6-15
Крючок для сумок 6-16
Вспомогательный крючок 6-16
Выдвижная шторка багажного отсека 6-17
Порядок использования выдвижной шторки ... 6-17
Установка передней части шторки 6-17
Снятие передней части шторки 6-18
Снятие выдвижной шторки 6-18
Хранение кожуха выдвижной шторки 6-18
Установка кожуха выдвижной шторки 6-19
Крючки для крепления багажа 6-19
Отделение для хранения и перевозки вещей, расположенное под полом багажника/ багажного отсека (если предусмотрено) 6-20
Монитор переднего обзора (если установлен) .. 6-21
Как включить монитор переднего обзора 6-21
Как отключить монитор переднего обзора 6-22
Порядок регулировки контрастности и яркости дисплея 6-22
Диапазон изображения на экране 6-22
Вспомогательные линии 6-23
Обращение с камерой 6-24
(Монитор бокового обзора) (если установлен) 6-25
Порядок использования монитора бокового обзора 6-26
Как отключить монитор бокового обзора 6-26
Порядок регулировки контрастности и яркости дисплея 6-27
Диапазоны обзора, отображаемые на экране 6-27
Вспомогательные линии 6-29
Обращение с камерой 6-30

Освещение салона

⚠ ОСТОРОЖНО

Во избежание разрядки аккумуляторной батареи, покидая автомобиль, убедитесь в том, что освещение выключено.

■ Точечные светильники

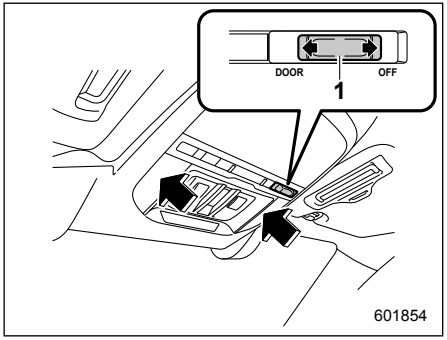

1) Переключатель включения освещения при открывании дверей.

Для включения точечного светильника нажмите на его рассеиватель.
Для его выключения повторно нажмите на рассеиватель.

▼ Автоматическое освещение

Если переключатель включения освещения при открывании дверей находится в положении “DOOR”, в приведенных ниже случаях точечные светильники автоматически включаются.

- Открыта любая из дверей, кроме дверцы багажного отсека.
- Двери отперты при помощи функции дистанционного доступа (если предусмотрена). См. раздел “Запирание и отпирание дверей при наличии брелока дистанционного доступа” ☞2-9.
- Двери отперты при помощи системы дистанционного управления замками дверей. См. раздел “Система дистанционного управления замками дверей” ☞2-20.
- Замок зажигания переведен из положения “Acc” в положение “LOCK”/ “OFF”.

■ Плафон освещения салона

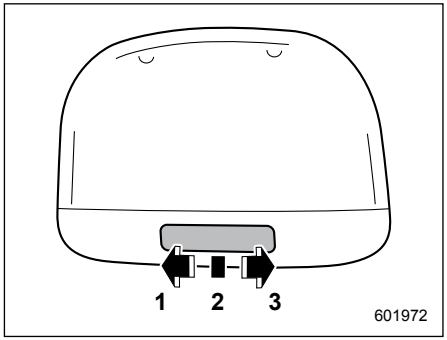

1) Положение “ON”.
2) Положение “DOOR”.
3) Положение “OFF”.

Переключатель плафона освещения салона имеет следующие положения.
Положение “ON”. Освещение включено постоянно.
Положение “OFF”. Освещение выключено.
Положение “DOOR”. Плафон освещения салона автоматически включается в следующих случаях.

- Открыта любая из дверей или дверца багажного отсека.
- Двери или дверца багажного отсека отперты при помощи функции дистанционного доступа (если предус-

мотрена). См. раздел “Запирание и отпирание дверей при наличии брелока дистанционного доступа” ☞2-9.
- Двери или дверца багажного отсека отперты при помощи системы дистанционного управления замками дверей. См. раздел “Система дистанционного управления замками дверей” ☞2-20.
- Замок зажигания переведен из положения “ACC” в положение “LOCK”/“OFF”.

■ Плафон освещения багажного отсека

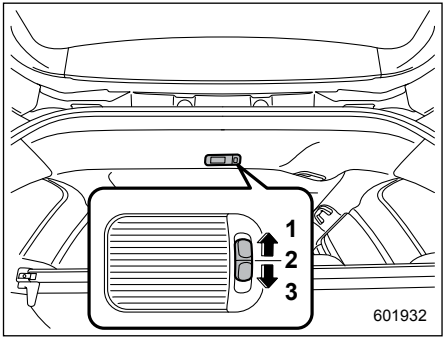

Плафон освещения багажного отсека
1) Положение “ON”.
2) Положение “OFF”.
3) Положение “DOOR”.

Положение “ON”. Освещение включено постоянно.
Положение “OFF”. Освещение выключено.
Положение “DOOR”. Плафон освещения багажного отсека автоматически включается в следующих случаях.
- Открыта дверца багажного отсека.
- Двери или дверца багажного отсека отперты при помощи системы дистанционного управления замками дверей. См. раздел “Система дистанционного управления замками дверей” ☞2-20.

■ Таймер задержки выключения

Следующие светильники оснащены функцией автоматического включения:
- Плафон освещения салона
- Точечные светильники
- Плафон освещения багажного отсека

Если переключатель освещения салона установлен в положение “DOOR”, свет будет автоматически включаться и выключаться в зависимости от запирания и отпирания дверей, открывания и запирания дверей, а также положения замка зажигания.

ПРИМЕЧАНИЕ

Настройки задержки выключения точечных светильников (таймер задержки выключения) можно изменить у дилера SUBARU. За более подробной информацией мы рекомендуем Вам обратиться к Вашему дилеру SUBARU. Для моделей с дисплеем комбинации приборов (цветным жидкокристаллическим дисплеем) настройку можно также изменить при помощи дисплея комбинации приборов (цветного жидкокристаллического дисплея). За более подробной информацией обратитесь к разделу “Vehicle Setting (Настройки автомобиля)” ☞3-57.

– ПРОДОЛЖЕНИЕ –

Солнцезащитные козырьки

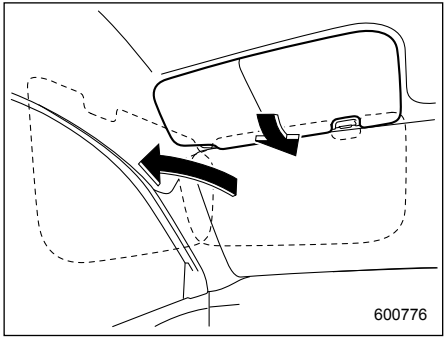

Чтобы исключить ослепление ярким светом, опустите солнцезащитные козырьки вниз.
Чтобы использовать солнцезащитный козырек на боковом окне, опустите его вниз и отведите в сторону соответствующего окна.

■ Выдвижная панель солнцезащитного козырька

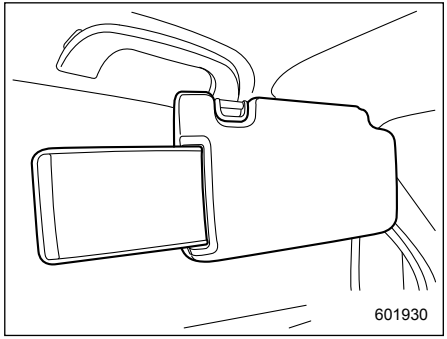

При использовании солнцезащитного козырька над боковым окном выдвижная панель козырька обеспечит Вам защиту от яркого света, закрыв остающийся зазор между солнцезащитным козырьком и средней стойкой автомобиля. Чтобы использовать выдвижную панель солнцезащитного козырька, вытяните ее в сторону задней части автомобиля. Когда выдвижная панель Вам больше не нужна, уберите ее внутрь козырька, надавив в направлении передней части автомобиля.

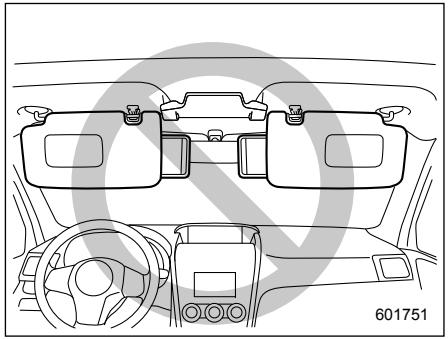

⚠ ОСТОРОЖНО

Не вытягивайте выдвижную панель, когда солнцезащитный козырек расположен над ветровым стеклом. В противном случае выдвижная панель будет закрывать Вам зеркало заднего вида.

■ Зеркальце в солнцезащитном козырьке

⚠ ОСТОРОЖНО

Во избежание ослепления ярким светом во время движения автомобиля держите крышку зеркальца в закрытом положении.

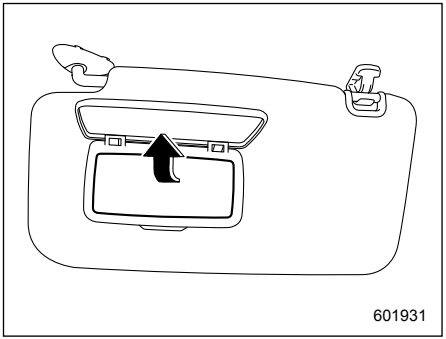

Чтобы воспользоваться зеркальцем, опустите солнцезащитный козырек и поднимите крышку зеркальца.

■ Зеркальце с подсветкой в солнцезащитном козырьке (если установлено)

⚠ ОСТОРОЖНО

Чтобы во время движения автомобиля Вас не отвлекал свет, держите крышку зеркальца в закрытом положении.

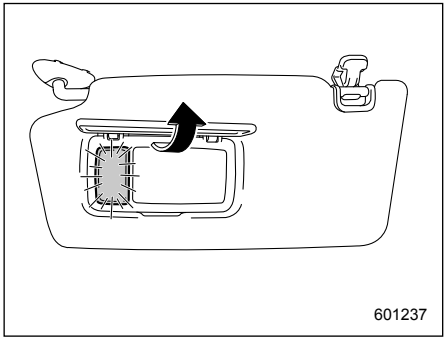

Чтобы воспользоваться зеркальцем, опустите солнцезащитный козырек и поднимите крышку зеркальца.
Подсветка зеркальца включается при открывании крышки зеркальца.

ПРИМЕЧАНИЕ

Следует учитывать, что при длительном включении подсветки зеркальца аккумуляторная батарея может разрядиться.

– ПРОДОЛЖЕНИЕ –

Отделения для хранения и перевозки вещей

⚠ ОСТОРОЖНО

- **Для уменьшения риска получения травм при резком торможении или аварии, отделения для хранения и перевозки вещей во время движения должны быть закрыты.**
- **Не храните и не перевозите в отделениях для перевозки и хранения вещей аэрозольные баллончики, огнеопасные или агрессивные жидкости или другие опасные предметы.**

■ Отделение для перчаток

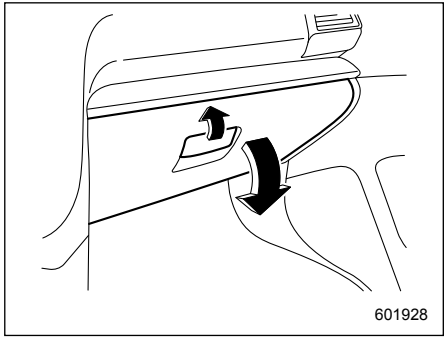

Чтобы открыть крышку отделения для перчаток, потяните ручку на себя. Чтобы закрыть его, надавите на крышку, прижимая ее кверху.

■ Центральная консоль

Отделение в центральной консоли предоставляет место для хранения вещей.

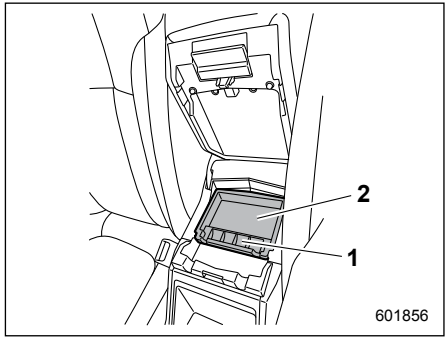

1) Лоток для мелочи.
2) Лоток для аксессуаров.

Верхняя часть консоли может использоваться в качестве подлокотника.

■ Верхняя консоль

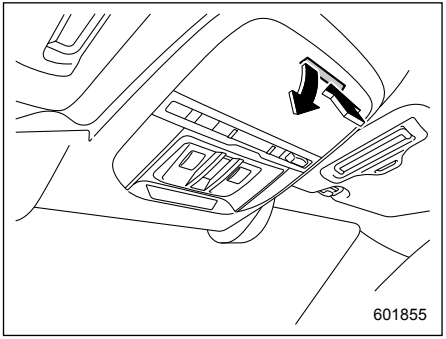

Чтобы открыть консоль, слегка нажмите на крышку консоли. Крышка автоматически откроется.

⚠ ОСТОРОЖНО

- **Перед началом движения убедитесь в том, что верхняя консоль закрыта.**
- **Во время длительной стоянки Вашего автомобиля на солнце или в теплую погоду внутренняя часть верхней консоли нагревается. Поэтому не храните в отделении верхней консоли предметы из пластмассы или легковоспламеняющиеся предметы (например, зажигалки), а также предметы, чувствительные к воздействию тепла.**

Подстаканники

⚠ ОСТОРОЖНО

Будьте осторожны и старайтесь не проливать напитки. Горячие напитки могут обжечь Вас и/или пассажиров Вашего автомобиля. Кроме того, пролитая жидкость может повредить обивку, ковровое покрытие и аудиоаппаратуру.

■ Подстаканники для пассажира переднего сиденья

⚠ ОСТОРОЖНО

Водитель не должен самостоятельно брать стакан из подстаканника или ставить его в подстаканник во время управления автомобилем. Это может отвлечь внимание водителя и привести к аварии.

– ПРОДОЛЖЕНИЕ –

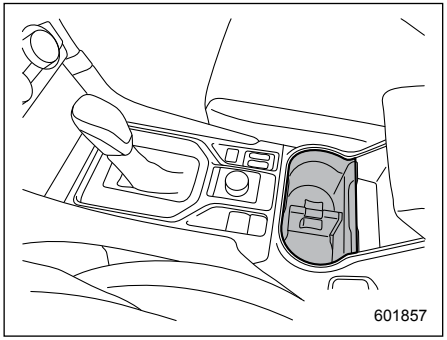

Сдвоенный подстаканник встроен в консоль.

ПРИМЕЧАНИЕ

- **Форма подстаканника для пассажира переднего сиденья может немного отличаться в зависимости от модели.**
- **При снятой перегородке подстаканник можно использовать в качестве отделения для хранения предметов.**

■ Подстаканники для пассажиров задних сидений (если установлены)

⚠ ОСТОРОЖНО

Если в подстаканнике для пассажиров задних сидений находится напиток, не складывайте спинку заднего сиденья. В противном случае напиток может пролиться. Если напиток горячий, он может обжечь Вас и/или Ваших пассажиров.

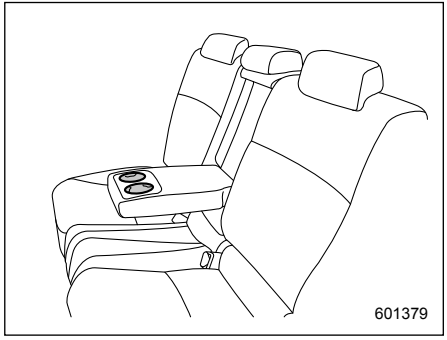

Сдвоенный подстаканник встроен в подлокотник.

Бутылкодержатели

⚠ ОСТОРОЖНО

- **Водитель не должен самостоятельно брать бутылку из бутылкодержателя или ставить ее в бутылкодержатель во время управления автомобилем. Это может отвлечь внимание водителя и привести к аварии.**
- **Если Вы ставите в бутылкодержатель бутылку с напитком, убедитесь в том, что бутылка закрыта крышкой. В противном случае при открывании/закрывании двери, а также во время движения напиток может пролиться. Если напиток горячий, он может обжечь Вас и/или Ваших пассажиров.**

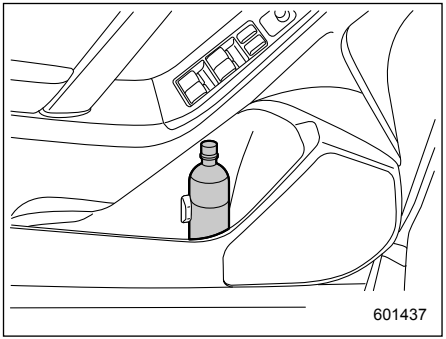

Бутылкодержатели, установленные на внутренней отделке каждой двери, могут использоваться для хранения бутылок с напитками и других предметов.

Розетки для подключения дополнительного электрооборудования

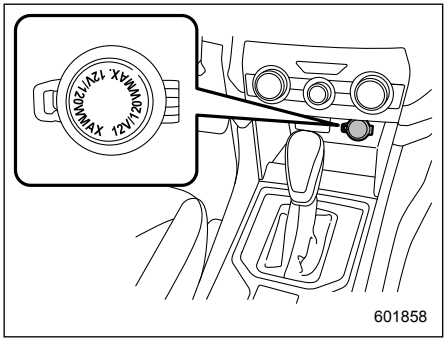

Розетка под панелью управления системой климат-контроля

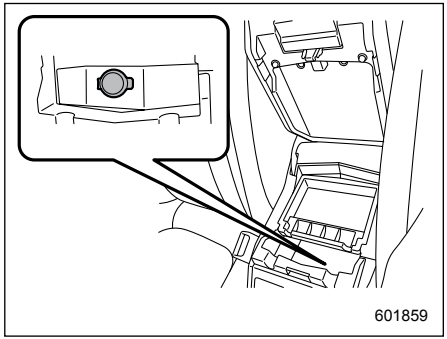

Розетка в центральной консоли

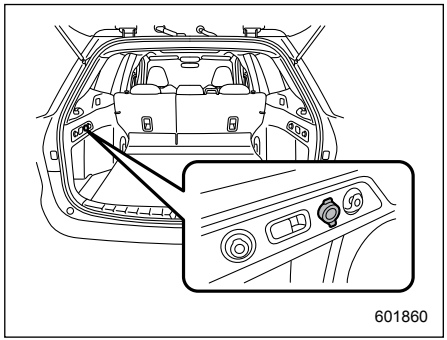

Розетка в багажном отсеке

– ПРОДОЛЖЕНИЕ –

Если замок зажигания установлен в положение “ACC” или “ON”, то на розетки для подключения дополнительного электрооборудования с аккумуляторной батареи подается постоянное напряжение 12 В.
Вы можете подключать к этим розеткам различное электрооборудование.
Максимально допустимая мощность электрооборудования, подключаемого к розеткам, составляет 120 Вт.

⚠ ОСТОРОЖНО

- **Не используйте розетки для подключения дополнительного электрооборудования в качестве гнезда для прикуривателя.**
- **Не допускайте попадания в розетку для подключения дополнительного электрооборудования каких-либо посторонних предметов, особенно металлических, таких, как монеты или алюминиевая фольга. Это может вызвать короткое замыкание. Когда розетка не используется, всегда закрывайте ее колпачком.**
- **Допускается использование только электрических приборов, предназначенных для работы в сети постоянного тока с напряжением 12 В.**

  Максимально допустимая мощность электрооборудования, подключаемого к розеткам, составляет 120 Вт. Не используйте электрооборудование, мощность которого превышает пределы, установленные для каждой из розеток.
- **При подключении электроприборов одновременно к двум или более розеткам их общая потребляемая мощность не должна превышать 120 Вт. Перегрузка розеток может привести к короткому замыканию. Не используйте адаптеры-разветвители и не подключайте к одной розетке несколько электрических приборов.**
- **Если вилка подключаемого электрического прибора слишком свободно или слишком туго входит в розетку, то либо это приведет к ненадежности контакта, либо разъем застрянет в розетке. Используйте только такие вилки, которые хорошо подходят к розетке.**
- **Следует учесть, что при длительном включении электрического прибора в розетку для подключения дополнительного электрооборудования аккумуляторная батарея может разрядиться.**
- **Перед началом движения убедитесь в том, что вилка и электрический шнур подключаемого электроприбора не будут создавать препятствий при переключении передач, а также при нажатии на педали акселератора и тормоза. В противном случае не используйте этот электроприбор во время движения.**

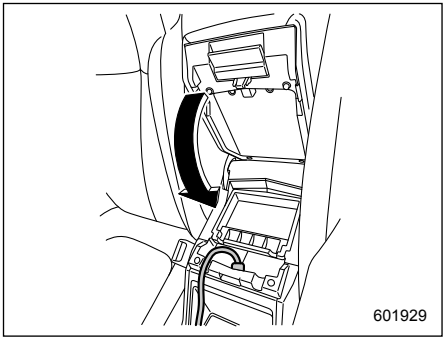

ПРИМЕЧАНИЕ

Когда крышка центральной консоли закрыта, между центральной консолью и крышкой остается прорезь, позволяющая пользоваться розеткой для подключения дополнительного электрооборудования в центральной консоли. Пропустите провод электроприбора через эту прорезь.

■ Прикуриватель (если установлен)

Вместо розетки для подключения дополнительного электрооборудования может устанавливаться прикуриватель. Прикуриватель Вы можете приобрести у Вашего дилера SUBARU.

Прикуриватель работает только в тех случаях, когда замок зажигания находится в положении “ACC” или “ON”.

Чтобы воспользоваться прикуривателем, вдавите его ручку и подождите несколько секунд. Когда он будет готов к работе, то с характерным щелчком вернется в исходное положение.

⚠ ВНИМАНИЕ

Чтобы избежать ожогов, никогда не держите прикуриватель за ту сторону, на которой расположен нагревательный элемент. В противном случае Вы можете получить травму, а нагревательный элемент может выйти из строя.

⚠ ОСТОРОЖНО

- **Не удерживайте прикуриватель в гнезде после его утапливания, так как это приведет к перегреву прикуривателя.**
- **Не вставляйте в розетку не оригинальные прикуриватели. В противном случае это может стать причиной короткого замыкания и перегрева, что, в свою очередь, может привести к пожару.**
- **Если розетка обычно используется для питания электроприборов, подключаемых непосредственно к розетке, таких как сотовый телефон, вилки этих приборов могут повредить детали внутреннего механизма розетки, что приведет к “выскакиванию” прикуривателя из розетки после нагрева его нагревательного элемента. В связи с этим не вставляйте прикуриватель в розетку, которая даже один раз использовалась для подключения указанного электрооборудования. В противном случае это может привести к заеданию и перегреву прикуривателя, что создаст потенциальную опасность возникновения пожара.**

– ПРОДОЛЖЕНИЕ –

Электропитание от разъема USB (если предусмотрено)

⚠ ОСТОРОЖНО

- **Технические характеристики используемого разъема USB соответствуют типу A. Если подключен разъем с другими техническими характеристиками, электропитание или зарядка могут быть невозможны, либо возможна неисправность устройства.**
- **На случай неисправности устройства или повреждения данных не даются никакие гарантии. Подключение устройства должно выполняться под Вашу ответственность.**
- **Во избежание поражения электрическим током или неисправности соблюдайте следующие меры предосторожности.**
  - **Не подключайте концентратор USB.**
  - **Не вставляйте никакие металлические или другие посторонние предметы в разъем USB.**
  - **Не проливайте воду или другие жидкости на разъем USB.**
- **Подключив кабель, обращайте внимание на то, чтобы не выдернуть подключенный кабель ногами. В противном случае он может нанести Вам травму при падении или стать причиной неисправности подключенного устройства.**
- **Если устройство подключено в течение длительного времени при неработающем двигателе, это может привести к риску разрядки аккумуляторной батареи. Даже если двигатель работает, мы рекомендуем не подключать устройство на длительное время без необходимости.**
- **Не подключайте неисправное устройство. Это может привести к риску задымления и возгорания.**

ПРИМЕЧАНИЕ

- **Номинальное напряжение каждого разъема USB составляет 5 В. За более подробной информацией по значению максимальной мощности обратитесь к разделу “Порядок использования разъема электропитания USB” ☞6-13. Перед подключением устройства обязательно прочтите руководство по эксплуатации устройства и проверьте, поддерживаются ли данные параметры мощности устройством. Если устройство, нуждающееся в электропитании, превышает максимальные параметры мощности, электропитание или зарядка могут быть невозможны. Даже если зарядка может быть выполнена, время, требующееся на зарядку, может быть больше, чем при использовании оригинального зарядного устройства.**
- **В зависимости от устройства, зарядка может быть возможна только при использовании специального кабеля. В этом случае обязательно подключайте устройство при помощи специального кабеля.**
- **Если подключено устройство, связанное с ПК, электропитание или зарядка могут быть невозможны.**

- **Если устройство подключено для зарядки, сразу отключите устройство после завершения зарядки.**

■ Порядок использования разъема электропитания USB

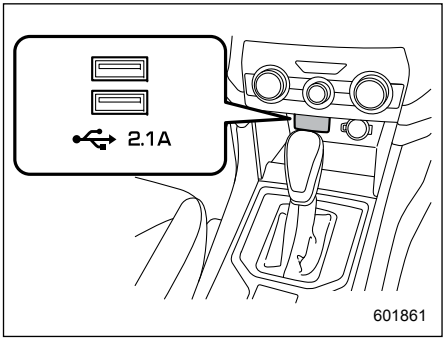

Разъем электропитания USB для переднего сиденья (можно подключить и использовать аудиоустройство)

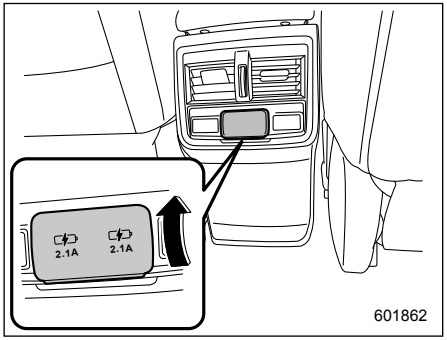

Разъем электропитания USB для консоли (только функция электропитания) (если установлен)

Если замок зажигания находится в положении “ACC” или “ON”, а к разъему USB подключено электронное устройство USB, на устройство может подаваться электропитание постоянного тока 5 В. Используйте разъем USB для эксплуатации или зарядки электронного устройства.

Для использования откройте крышку разъема электропитания USB. После использования закройте крышку разъема электропитания USB.

ПРИМЕЧАНИЕ

Максимальная мощность изменяется в зависимости от количества разъемов.

Количество разъемов USB	Максимальная мощность
	5 В/1 А постоянного тока
	5 В/2,1 А постоянного тока*

* Максимальная сила тока двух разъемов USB составляет 4,2 А.

– ПРОДОЛЖЕНИЕ –

Напольный коврик (если установлен)

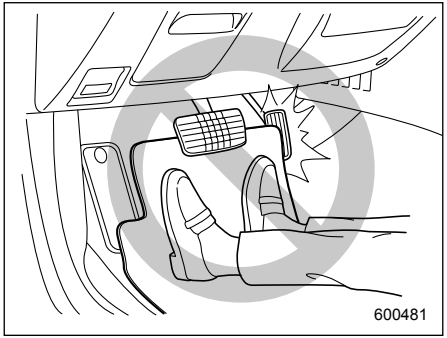

⚠ ОСТОРОЖНО

Если во время движения автомобиля напольный коврик сползет вперед и начнет препятствовать перемещению педалей, это может привести к аварии. Чтобы не допустить сползания напольного коврика вперед, соблюдайте следующие меры предосторожности.

- **Обязательно используйте оригинальный напольный коврик SUBARU или эквивалентный ему, в котором в нужных местах предусмотрены кольца.**
- **Убедитесь в том, что напольный коврик со стороны водителя правильно закреплен на фиксирующих крючках в нужном положении.**
- **Не используйте более одного напольного коврика.**

- Модели с левосторонним управлением

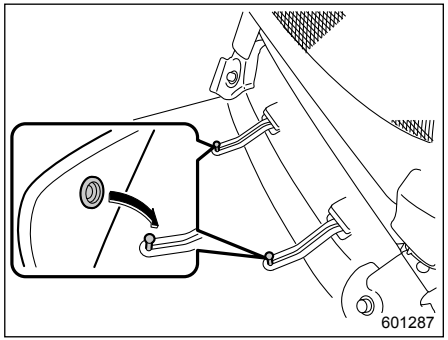

На полу со стороны водителя расположены фиксирующие крючки.
Напольный коврик со стороны водителя должен надежно фиксироваться при помощи специальных встроенных в него колец. Для фиксации напольного коврика наденьте эти кольца на крючки и прижмите их вниз.

- Модели с правосторонним управлением

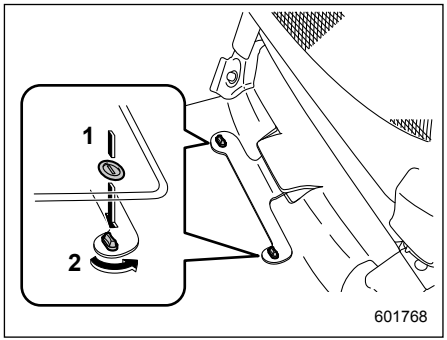

1) Сначала установите втулки на фиксаторы и нажмите на них вниз.
2) Затем поверните фиксаторы на 90 градусов, чтобы закрепить напольный коврик.

На полу со стороны водителя расположены фиксаторы.
Напольный коврик должен быть надежно закреплен при помощи встроенных втулок, как показано на иллюстрации.

Крючки для одежды

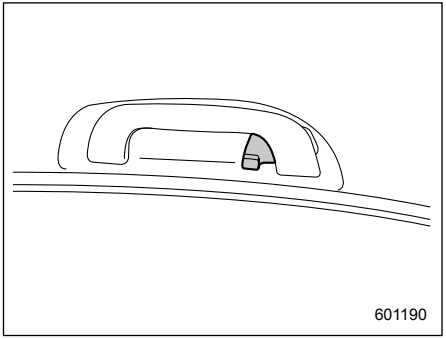

Крючки для одежды предусмотрены на верхней ручке для пассажиров задних сидений.

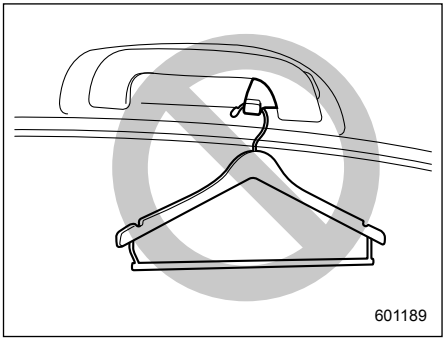

⚠ ВНИМАНИЕ

Соблюдайте следующие инструкции.

- **Не вешайте на крючки для одежды плечики для одежды, или иные твердые предметы, или предметы с заостренными краями. Вешайте одежду непосредственно на крючки для одежды; не используйте плечики для одежды.**
- **Перед тем как повесить одежду на крючки для одежды, убедитесь в том, что в ее карманах нет острых предметов.**

При несоблюдении данных инструкций, при резкой остановке в случае столкновения могут произойти следующие ситуации:

- **серьезные травмы от предметов, отброшенных в салон;**
- **неправильное раскрытие подушек-шторок безопасности (для моделей с подушками-шторками безопасности).**

⚠ ОСТОРОЖНО

Не вешайте на крючки для одежды предметы, ограничивающие обзор водителю либо способные нанести травмы пассажирам при резком торможении или столкновении.

– ПРОДОЛЖЕНИЕ –

Крючок для сумок

⚠ ОСТОРОЖНО

Не допускайте, чтобы вес предметов, висящих на крючке для сумок, превышал 3 кг.

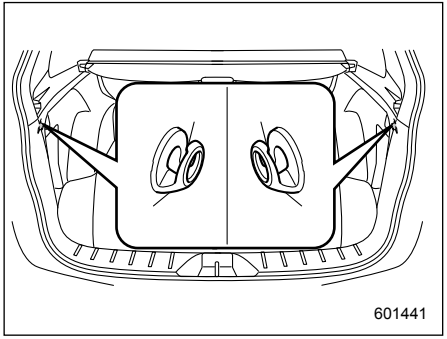

Крючки для сумок расположены с обеих сторон багажного отсека.

Вспомогательный крючок

⚠ ОСТОРОЖНО

- **Вес предметов, висящих на вспомогательном крючке, не должен превышать 3 кг. В зависимости от условий эксплуатации (например, при низких температурах и т.д.) дверца багажного отсека может опускаться даже при низких нагрузках. Однако это не является неисправностью. Будьте осторожны, чтобы не получить удар по голове или другим частям тела.**
- **При использовании вспомогательного крючка не пытайтесь закрыть дверцу багажного отсека. Это может привести к защемлению дверцей багажного отсека предметов, висящих на крючке, и их повреждению. Перед закрыванием дверцы багажного отсека снимите предметы с крючка.**

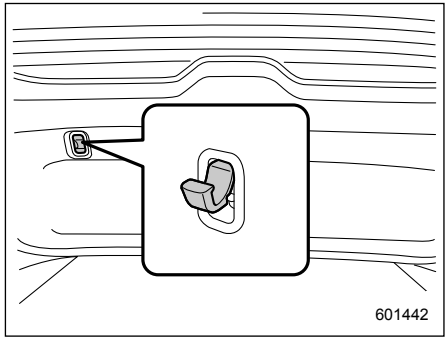

Вспомогательный крючок закреплен на внутренней отделке дверцы багажного отсека. При открытой дверце багажного отсека Вы можете повесить на крючок фонарь, мокрую одежду и т.п.

Выдвижная шторка багажного отсека

Выдвижная шторка багажного отсека предназначена как для закрывания багажного отсека, так и для защиты перевозимого груза от солнечных лучей. Выдвижная шторка может сниматься, что обеспечивает дополнительный объем для перевозки груза.

■ Порядок использования выдвижной шторки

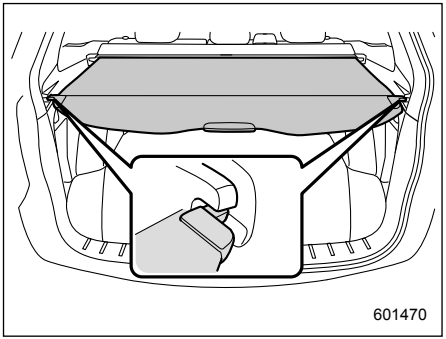

Чтобы установить выдвижную шторку, полностью вытяните ее из кожуха и зафиксируйте ее положение крючками, как показано на рисунке. Для сматывания выдвижной шторки отсоедините крючки, после чего шторка будет автоматически втягиваться в кожух. При сматывании следует удерживать шторку, направляя ее движение.

⚠ ВНИМАНИЕ

Не кладите никакие предметы на выдвижную шторку багажного отсека. Слишком тяжелые предметы могут порвать выдвижную шторку, а при резком торможении или столкновении будут с силой отброшены. Это может привести к получению серьезных травм.

⚠ ОСТОРОЖНО

При вытягивании и сматывании шторки соблюдайте осторожность, чтобы не поцарапать стойки дверцы багажного отсека. Царапины на стойках могут привести к утечке газа из стоек, в результате чего они не смогут фиксировать дверцу багажного отсека в открытом положении.

■ Установка передней части шторки

⚠ ОСТОРОЖНО

В моделях с механизмом наклона спинки заднего сидения, сдвиньте переднюю часть шторки назад, чтобы не допустить ее повреждения.

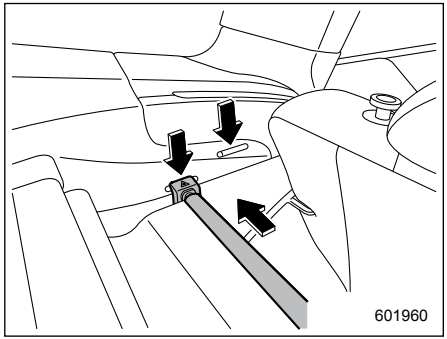

1. Перед закреплением шторки на месте совместите правую сторону передней части шторки с треугольной отметкой.
2. Перед закреплением шторки на месте совместите левую сторону передней части шторки с треугольной отметкой.
3. Нажмите переднюю часть шторки вправо и отрегулируйте ее длину, при необходимости.

– ПРОДОЛЖЕНИЕ –

■ Снятие передней части шторки

1. Нажмите переднюю часть шторки вправо, чтобы уменьшить ее длину.
2. Снимите переднюю часть шторки.

■ Снятие выдвижной шторки

1. Смотайте шторку.

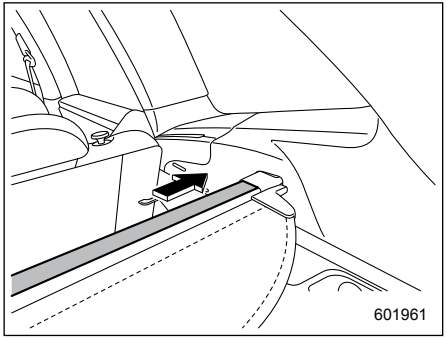

2. Нажмите планку вправо, чтобы уменьшить ее длину.
3. Извлеките кожух из фиксаторов.

■ Хранение кожуха выдвижной шторки

Кожух выдвижной шторки можно хранить под полом багажного отсека.

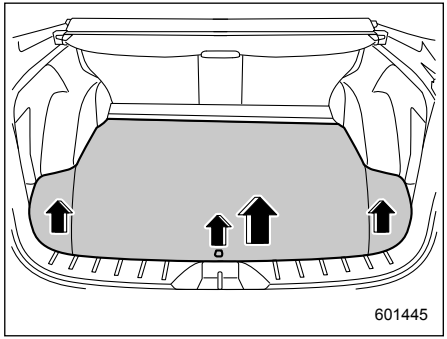

1. Потяните за ремешок, чтобы открыть центральную часть крышки пола багажного отсека, а затем снимите крышку.
2. Снимите левую и правую части крышки пола багажного отсека.

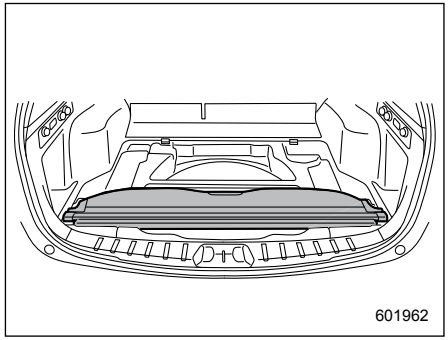

3. Положите кожух выдвижной шторки у заднего края багажного отсека.

■ Установка кожуха выдвижной шторки

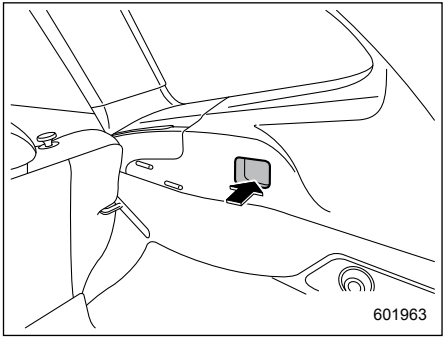

1. Вставьте выступ, расположенный на правом конце кожуха, в паз фиксатора.

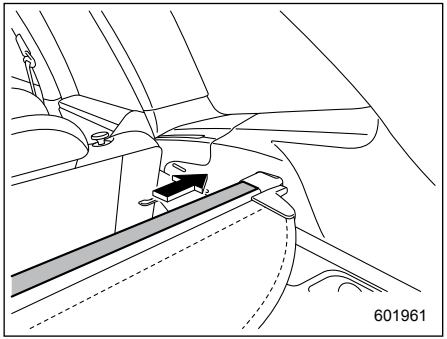

2. Нажмите корпус шторки вправо, чтобы уменьшить его длину.
3. Вставьте другой выступ в паз другого фиксатора.

Крючки для крепления багажа

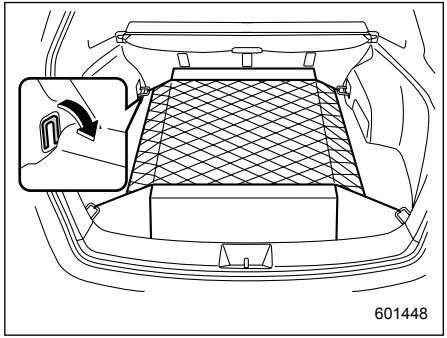

В багажном отсеке Вашего автомобиля предусмотрены несколько крючков для крепления фиксирующей сетки или веревок, предназначенные для фиксации перевозимых грузов.
Для использования передних крючков крепления выньте их из углублений, повернув крючки вниз.

– ПРОДОЛЖЕНИЕ –

⚠ ОСТОРОЖНО

Крючки для крепления багажа предназначены для фиксации положения только легких грузов. Избегайте использования этих крючков, если вес фиксируемого груза превышает максимально допустимую величину. Максимальная нагрузка на каждый крючок не должна превышать 20 кг.

Отделение для хранения и перевозки вещей, расположенное под полом багажника/ багажного отсека (если предусмотрено)

ПРИМЕЧАНИЕ

Форма отделения для хранения и перевозки вещей может отличаться в зависимости от модели.

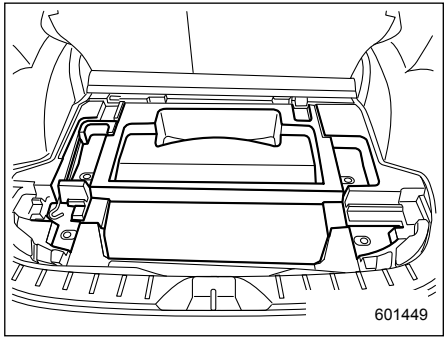

Отделение для хранения и перевозки вещей, расположенное под полом багажного отсека, может использоваться для хранения небольших предметов. Потяните за ремешок, чтобы открыть центральную часть крышки пола багажного отсека, а затем снимите крышку.

⚠ ОСТОРОЖНО

- **Для уменьшения риска получения травм при резком торможении или аварии крышка отделения для хранения и перевозки вещей во время движения должна быть закрыта.**
- **Не храните и не перевозите в отделениях для перевозки и хранения вещей аэрозольные баллончики, огнеопасные или агрессивные жидкости или другие опасные предметы.**

Монитор переднего обзора (если установлен)

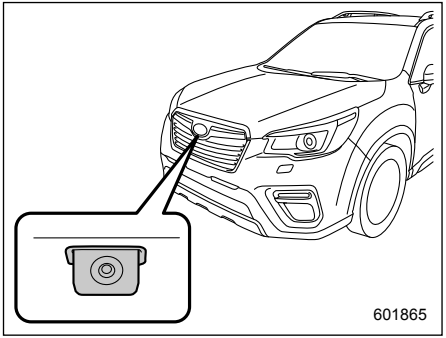

Изображение с камеры, установленной внутри решетки радиатора, выводится на многофункциональный дисплей (цветной жидкокристаллический дисплей). Это устраняет слепые зоны и позволяет водителю контролировать участок впереди автомобиля с обеих сторон.

⚠ ВНИМАНИЕ

- **Никогда не полагайтесь при вождении автомобиля только на монитор переднего обзора. Изображение на экране монитора может отличаться от фактической ситуации. Если Вы ведете автомобиль, глядя только на изображение монитора, может произойти столкновение или авария. При вождении автомобиля обязательно проверяйте дорожную обстановку вокруг автомобиля непосредственно собственными глазами и через зеркала.**
- **Всегда управляйте автомобилем так, как если бы он не был оборудован камерой переднего обзора.**
- **Не используйте монитор переднего обзора в указанных ниже ситуациях.**
  - **Вы движетесь по грязной дороге или по дороге, покрытой снегом.**
  - **Камера неисправна (например, сломан объектив или кронштейн).**
- **При низкой температуре наружного воздуха экран монитора может потемнеть или изображение может стать тусклым. В частности, изображение движущегося предмета может деформироваться или исчезнуть с экрана. При вождении автомобиля Вы обязательно должны проверять дорожную обстановку вокруг автомобиля непосредственно собственными глазами.**

■ Как включить монитор переднего обзора

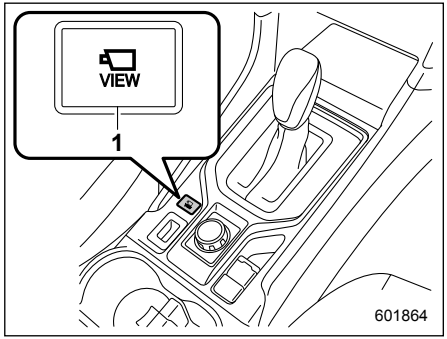

1) Кнопка “VIEW”

– ПРОДОЛЖЕНИЕ –

Для переключения на экран вывода изображения с камеры, выполните одно из следующих действий, когда замок зажигания находится в положении “ACC” или “ON”.

- Нажмите кнопку “VIEW”.
- Переведите рычаг селектора из положения “R” в положение “D”.

■ Как отключить монитор переднего обзора

▼ Отключение вручную

Повторно нажмите кнопку “VIEW”.

▼ Автоматическое отключение

При выполнении любого из приведенных ниже условий, монитор переднего обзора автоматически отключается.

Если доступ к монитору переднего обзора осуществлялся нажатием кнопки “VIEW”:

- С момента последней операции прошло приблизительно 3 минуты.
- Скорость автомобиля достигла 20 км/ч или более*.
- Рычаг селектора переведен в положение “P”.
- Стояночный тормоз включен.

* Монитор переднего обзора можно включить, нажав кнопку “VIEW”, независимо от скорости автомобиля.

Если доступ к монитору переднего обзора осуществлялся переводом рычага селектора:

- Установите рычаг селектора в положение “P”.
- Скорость автомобиля составляет 8 км/ч или более*.
- С момента последней операции прошло приблизительно 9 минут.
- Включен стояночный тормоз.

* Если монитор переднего обзора был включен на скорости более 20 км/ч, для отключения монитора переднего обзора необходимо снизить скорость автомобиля ниже 20 км/ч а затем увеличить выше 20 км/ч.

■ Порядок регулировки контрастности и яркости дисплея

Контрастность и яркость дисплея монитора бокового обзора можно отрегулировать. За более подробной информацией обратитесь к разделу “Настройки камеры” ☞3-86.

■ Диапазон изображения на экране

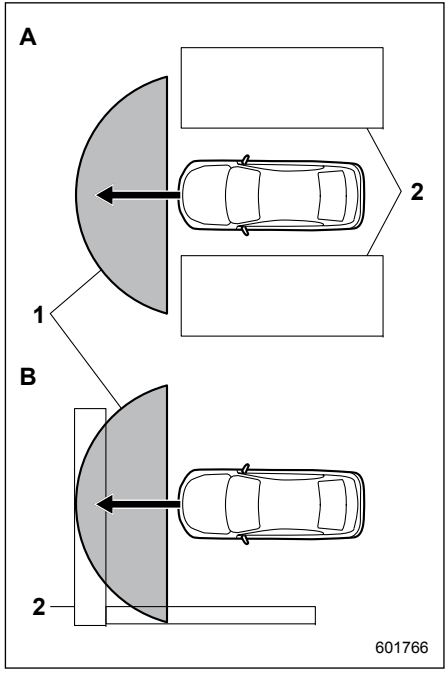

A)Плотное движение в условиях плохой видимости.
B)Парковка лицом к стене.
1)Диапазон демонстрируемого изображения.

2) Препятствия (например, здания, заборы или другие автомобили).

⚠ ВНИМАНИЕ

Поскольку диапазон обзора, получаемого с камеры, ограничен, при вождении обязательно проверяйте дорожную обстановку вокруг автомобиля визуально.

ПРИМЕЧАНИЕ

- **Диапазон обзора, отображаемого на экране, может отличаться в зависимости от состояния автомобиля и дорожной поверхности.**
- **Поскольку система монитора переднего обзора использует специально разработанный объектив, ощущение расстояния на изображении отличается от фактического расстояния.**
- **В приведенных ниже ситуациях изображение с камеры будет плохо видимым. Это не является неисправностью.**
  - **Темное место (ночью).**
  - **Высокая или низкая температура в районе объектива.**
  - **Попадание воды на объектив или высокая влажность (дождливая погода).**
  - **Посторонние вещества (например, грязь) вокруг камеры.**
  - **Солнце или лучи фар светят напрямую в объектив камеры.**
- **При искусственном освещении, например флюоресцентные лампы, натриевые или ртутные лампы, освещенный участок может мерцать (эффект мерцания).**
- **Если дисплей остыл, изображение на нем может оставлять следы или стать темнее обычного, что вызывает затруднения при просмотре. При вождении автомобиля обязательно проверяйте дорожную обстановку вокруг автомобиля визуально.**
- **Приведенные ниже ситуации не должны рассматриваться, как неисправности.**
  - **Объектив камеры запотевает при высокой влажности в дождливый день.**
  - **Свет от автомобиля или здания, находящегося впереди, может отражаться в камеру при движении ночью.**
  - **В темном месте или при движении ночью изображение с камеры может регулироваться, чтобы сделать помехи менее видимыми. Соответственно изображение может выглядеть монохромным или цвета изображения могут отличаться от фактических. Изображение с камеры может ухудшаться в плане резкости по центру и в четырех углах экрана. Это не является неисправностью.**

■ Вспомогательные линии

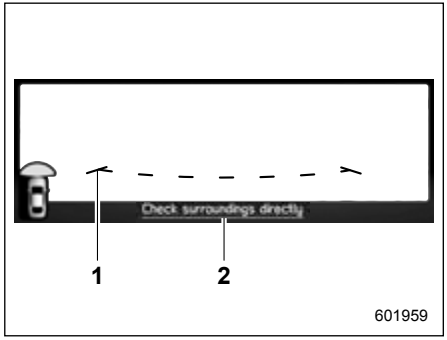

Модели с левосторонним управлением

– ПРОДОЛЖЕНИЕ –

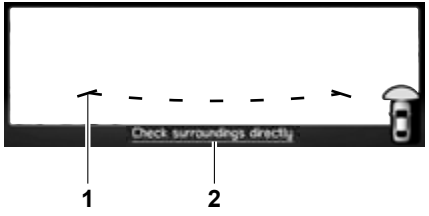

Модели с правосторонним управлением
1) Вспомогательные линии.
2) Предупреждающее сообщение.

На мониторе отображаются вспомогательные линии, указывающие ширину и передний край Вашего автомобиля.

■ Обращение с камерой

⚠ ОСТОРОЖНО

Соблюдайте следующие инструкции. В противном случае возможна неисправность системы.

- **Не наносите сильных ударов по камере, в частности, не хлопайте по ней и не бейте по ней другими предметами. Может измениться угол установки.**
- **Блок камеры имеет водонепроницаемую конструкцию. Не пытайтесь снять, разобрать или модифицировать блок.**
- **Не трите сильно и не полируйте объектив камеры жесткой щеткой или абразивным составом. Объектив может поцарапаться, что приведет к ухудшению качества изображения.**
- **Объектив камеры выполнен из стекла или пластика. Не допускайте попадания на поверхность объектива любых органических растворителей, восковой состава для кузова, удалителя масляной пленки или покрытия для стекла. В случае попадания, удалите немедленно.**
- **Не подвергайте объектив камеры никаким резким изменениям температуры, например, не разбрызгивайте на него горячую воду в холодную погоду.**
- **При мойке автомобиля не направляйте распылитель воды высокого давления на камеру или окружающую зону. Удар водяной струи под высоким давлением может привести к выбиванию камеры. Кроме того, вода может попасть внутрь камеры и стать причиной неисправности.**
- **Если камера подверглась сильному удару, это может привести к неисправности камеры. При первой возможности выполните проверку камеры у Вашего дилера SUBARU.**
- **Ни при каких обстоятельствах не используйте паровой очиститель. Некоторые типы паровых очистителей выбрасывают горячий пар.**
- **Поверхность камеры может повредиться летящими камнями.**

ПРИМЕЧАНИЕ

В случае загрязнения объектива камеры пропадет резкость изображения. Если камера загрязнена водяными каплями, снегом или грязью, вымойте ее водой и вытрите любую влагу мягкой тканью. При сильном загрязнении вымойте с нейтральным моющим средством.

(Монитор бокового обзора) (если установлен)

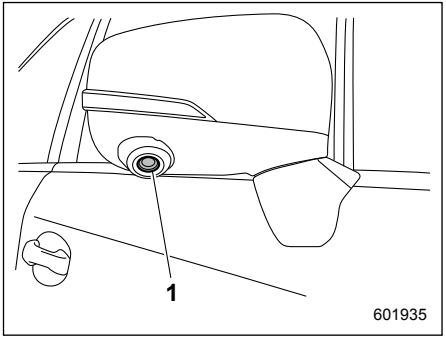

Модели с левосторонним управлением

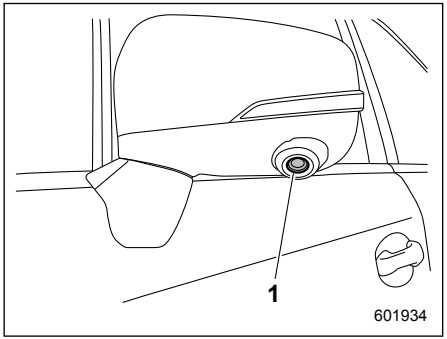

Модели с правосторонним управлением

1) Камера.

Изображение с камеры, установленной в нижней части левого или правого наружного зеркала, передается на многофункциональный дисплей. Это устраняет слепые зоны и позволяет водителю контролировать участок впереди со стороны пассажира переднего сиденья.

⚠ ВНИМАНИЕ

- **Во время движения обязательно проверяйте безопасность в переднем и правом/левом направлениях собственными глазами.**
- **Изображение человека или объекта на экране отличается в плане положения и дистанции от фактического, что объясняется характеристиками камеры.**
- **Не доверяйте излишне системе монитора бокового обзора. Ведите автомобиль аккуратно, как если бы делали это без монитора бокового обзора.**
- **Никогда не полагайтесь при вождении автомобиля только на монитор бокового обзора. Изображение на экране монитора может отличаться от фактической ситуации. Если Вы ведете автомобиль, глядя только на изображение монитора, может произойти столкновение или авария. При вождении автомобиля обязательно проверяйте безопасность вокруг автомобиля непосредственно собственными глазами и через зеркала.**
- **Не используйте монитор бокового обзора в указанных ниже ситуациях.**

  – Наружные зеркала сложены.

– ПРОДОЛЖЕНИЕ –

– Дверь со стороны пассажира переднего сиденья закрыта не полностью.

- **При низкой температуре наружного воздуха экран монитора может потемнеть или изображение может стать тусклым. В частности, изображение движущегося предмета может деформироваться или исчезнуть с экрана. При вождении автомобиля Вы обязательно должны проверять безопасность вокруг автомобиля непосредственно собственными глазами.**

■ Порядок использования монитора бокового обзора

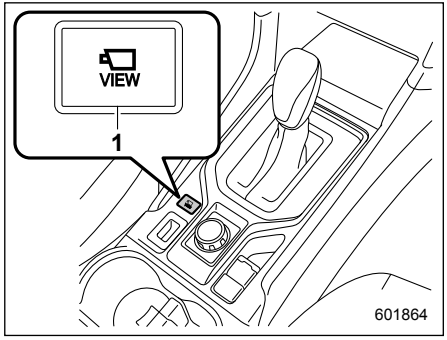

1) Кнопка “VIEW”

Если замок зажигания находится в положении “ON”, выполните указанные ниже операции для переключения на экран камеры.

- Нажмите кнопку “VIEW”.*1
- Переведите рычаг селектора в положение “R”, если включено срабатывание функции при включении передачи заднего хода.*2

*1 Если на многофункциональном дисплее отображается экран, отличный от основных, переключение на изображение с камеры не происходит.

*2 Срабатывание функции при включении передачи заднего хода может быть включено или выключено. См. раздел “Настройки переключения камеры” ☞3-87.

■ Как отключить монитор бокового обзора

▼ Если монитор бокового обзора включен кнопкой “SVM/ENTER”

▽ Отключение монитора бокового обзора вручную

Повторно нажмите кнопку “VIEW”.

▽ Автоматическое отключение монитора бокового обзора

При выполнении любого из приведенных ниже условий, монитор бокового обзора автоматически отключается.

- С момента последней операции прошло приблизительно 3 минуты.
- Скорость автомобиля составляет 20 км/ч или более*.
- Рычаг селектора переведен в положение “P”.
- Стояночный тормоз включен.

*: Монитор бокового обзора можно активировать нажатием кнопки “VIEW”, независимо от скорости автомобиля.

▼ **Если изображение включено функцией, срабатывающей при включении передачи заднего хода**

▽ **Отключение монитора бокового обзора вручную**

Повторно нажмите кнопку “VIEW”.

▽ **Автоматическое отключение монитора бокового обзора**

При выполнении любого из приведенных ниже условий, монитор бокового обзора автоматически отключается.

- Стояночный тормоз включен.
- Скорость автомобиля составляет 8 км/ч или более.
- Рычаг селектора переведен из положения “R” в положение “P”.
- С момента перевода рычага селектора из положения “R” в другое положение, отличное от “P”, прошло приблизительно 9 секунд.

■ Порядок регулировки контрастности и яркости дисплея

Контрастность и яркость дисплея монитора бокового обзора можно отрегулировать. За более подробной информацией обратитесь к разделу “Настройки камеры” ☞3-86.

■ Диапазоны обзора, отображаемые на экране

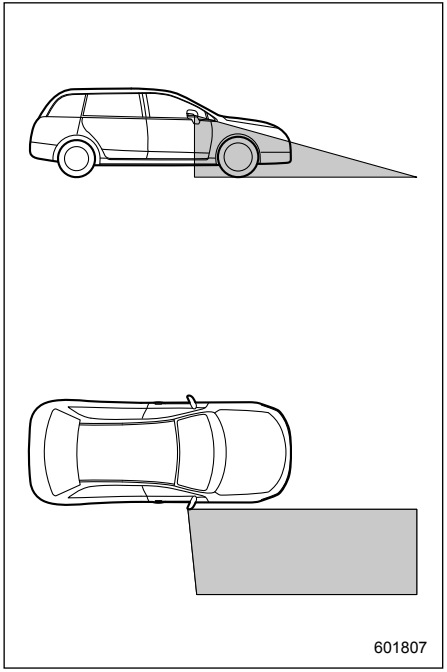

Диапазон обзора, отображаемого на экране (модели с левосторонним управлением)

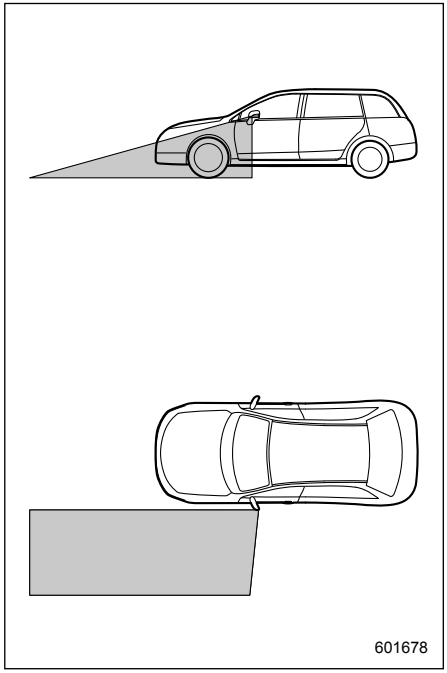

Диапазон обзора, отображаемого на экране (модели с правосторонним управлением)

– ПРОДОЛЖЕНИЕ –

⚠ ВНИМАНИЕ

Поскольку диапазон обзора, получаемого с камеры, ограничен, при вождении обязательно проверяйте безопасность вокруг автомобиля визуально.

ПРИМЕЧАНИЕ

- Диапазон обзора, отображаемого на экране, может отличаться в зависимости от состояния автомобиля и дорожной поверхности.
- Поскольку система монитора бокового обзора использует специально разработанный объектив, ощущение расстояния на изображении отличается от фактического расстояния.
- В приведенных ниже ситуациях изображение с камеры будет плохо видимым. Это не является неисправностью.
  - Темное место (ночью).
  - Высокая или низкая температура в районе объектива.
  - Попадание воды на объектив или высокая влажность (дождливая погода).
  - Посторонние вещества (например, грязь) вокруг камеры.
  - Солнце или лучи фар светят напрямую в объектив камеры.
- При искусственном освещении, например флюоресцентные лампы, натриевые или ртутные лампы, освещенный участок может мерцать (эффект мерцания).
- Если дисплей остыл, изображение на нем может оставлять следы или стать темнее обычного, что вызывает затруднения при просмотре. При вождении автомобиля обязательно проверяйте безопасность вокруг автомобиля визуально.
- Приведенные ниже ситуации не должны рассматриваться, как неисправности.
  - Объектив камеры запотевает при высокой влажности в дождливый день.
  - Свет от автомобиля или здания, находящегося впереди, может отражаться в камеру при движении ночью.
  - В темном месте или при движении ночью изображение с камеры может регулироваться, чтобы сделать помехи менее видимыми. Соответственно изображение может выглядеть монохромным или цвета изображения могут отличаться от фактических. Изображение с камеры может ухудшаться в плане резкости по центру и в четырех углах экрана. Это не является неисправностью.

■ Вспомогательные линии

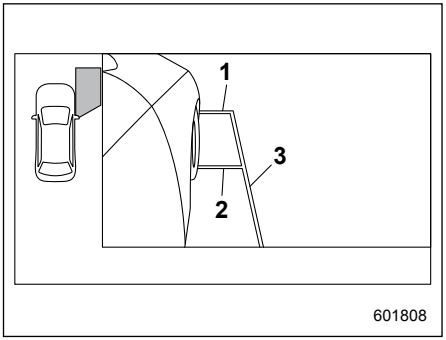

Модели с левосторонним управлением

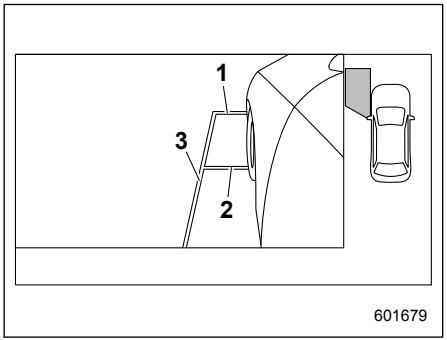

Модели с правосторонним управлением

1) Передняя линия автомобиля.
2) Центральная линия переднего колеса.
3) Боковая линия автомобиля.

На мониторе отображаются вспомогательные линии, указывающие ширину и передний край автомобиля.

- Передняя линия автомобиля
  Линия показывает переднюю часть автомобиля.
- Центральная линия переднего колеса
  Линия показывает центр переднего колеса.
- Боковая линия автомобиля
  Линия показывает ширину автомобиля, включая наружные зеркала.

ПРИМЕЧАНИЕ

Указатель поворота может перекрываться боковой линией автомобиля. Это не является неисправностью.

– ПРОДОЛЖЕНИЕ –

■ Обращение с камерой

⚠ ОСТОРОЖНО

Соблюдайте следующие инструкции. В противном случае возможна неисправность системы.

- **Не наносите сильных ударов по камере, в частности, не хлопайте по ней и не бейте по ней другими предметами. Может измениться угол установки.**
- **Не трите сильно и не полируйте объектив камеры жесткой щеткой или абразивным составом. Объектив может поцарапаться, что приведет к ухудшению качества изображения.**
- **Объектив камеры выполнен из стекла или пластика. Не допускайте попадания на поверхность объектива любых органических растворителей, восковогo состава для кузова, удалителя масляной пленки или покрытия для стекла. В случае попадания, удалите немедленно.**
- **Не подвергайте объектив камеры никаким резким изменениям температуры, например, не разбрызгивайте на него горячую воду в холодную погоду.**
- **При мойке автомобиля не направляйте распылитель воды высокого давления на камеру или окружающую зону. Удар водяной струи под высоким давлением может привести к выбиванию камеры. Кроме того, вода может попасть внутрь камеры и стать причиной неисправности.**
- **Если камера подверглась сильному удару, это может привести к неисправности камеры. При первой возможности выполните проверку камеры у Вашего дилера SUBARU.**
- **Ни при каких обстоятельствах не используйте паровой очиститель. Некоторые типы паровых очистителей выбрасывают горячий пар.**
- **Поверхность камеры может повредиться летящими камнями.**
- **В случае загрязнения объектива камеры пропадет резкость изображения. Если камера загрязнена водяными каплями, снегом или грязью, вымойте ее водой и вытрите любую влагу мягкой тканью. При сильном загрязнении вымойте с нейтральным моющим средством.**

Запуск двигателя и управление автомобилем

Топливо 7-3
Требования к топливу 7-3
Лючок и крышка топливозаправочной горловины 7-4
Подготовка к поездке 7-8
Запуск и остановка двигателя (модели без системы запуска/остановки двигателя при помощи кнопки) 7-8
Запуск двигателя 7-8
Остановка двигателя 7-10
Запуск и остановка двигателя (модели с системой запуска/остановки двигателя при помощи кнопки) 7-11
Меры предосторожности 7-11
Зона действия системы запуска/остановки двигателя при помощи кнопки 7-11
Запуск двигателя 7-11
Остановка двигателя 7-13
Действия при сбоях в работе брелока дистанционного доступа 7-14
Бесступенчатая трансмиссия 7-14
Рычаг селектора 7-16
Выбор режима ручного управления 7-18
(если предусмотрен) 7-18
Выбор режима “L” (если предусмотрен) 7-20
Функция блокировки рычага селектора 7-20
Советы по вождению 7-22
Система SI-DRIVE (если установлена) 7-22
Режим “Intelligent” (I) 7-23
Режим “Sport” (S) 7-23
Переключатели системы SI-DRIVE 7-23
Усилитель рулевого управления 7-24
Тормоза 7-25
Советы по торможению 7-25
Тормозная система 7-25
Индикаторы износа колодок дисковых тормозов 7-27
Система ABS (антиблокировочная система тормозов) 7-27
Самодиагностика системы ABS 7-28
Предупреждающая лампа системы ABS 7-28
Система EBD (электронная система распределения тормозного усилия) 7-28
Действия при неисправности системы EBD 7-29
Система VDC (система динамической стабилизации) 7-30
Контроль за работой системы VDC 7-32
Выключатель системы VDC 7-32
Режим X-MODE 7-34
Включение/отключение режимов системы X-MODE 7-35
Функция контроля спуска под уклон (если установлена) 7-37
Система мониторинга давления воздуха в шинах (TPMS) (если установлена) 7-38
Экран системы TPMS (комбинация приборов типа “B”) (если установлена) 7-40

Установка режима системы TPMS 7-40
Парковка Вашего автомобиля 7-43
Электрический стояночный тормоз 7-43
Советы по парковке 7-51
Система помощи при трогании с места на уклоне 7-52
Система круиз-контроля (если установлена) 7-53
Установка круиз-контроля 7-54
Временное отключение системы круиз-контроля 7-55
Отключение системы круиз-контроля 7-56
Изменение установленной в режиме круиз-контроля скорости движения 7-56
Контрольная лампа системы круиз-контроля ... 7-58
Контрольная лампа установки круиз-контроля .. 7-58
Система автоматического запуска/остановки двигателя 7-58
Работа системы 7-58
Отображение состояния системы автоматического запуска/остановки двигателя 7-64
Предупреждающие сообщения системы 7-65
Система SRVD (если установлена) 7-66
Функции системы 7-66
Работа системы 7-68
Контрольная лампа приближения/ Предупреждающий звуковой сигнал системы SRVD 7-70
Индикатор отключения системы SRVD 7-72
Предупреждающий индикатор системы SRVD 7-73
Выключатель системы SRVD 7-73
Обращение с радарными датчиками 7-75
Система автоматического торможения при движении задним ходом (если установлена) 7-76
Обзор системы автоматического торможения при движении задним ходом 7-77
Условия работы 7-78
Работа системы автоматического торможения при движении задним ходом 7-82
Отмена работы системы автоматического торможения при движении задним ходом 7-85
Настройка включения/выключения системы автоматического торможения при движении задним ходом 7-86
Предупреждающий индикатор системы автоматического торможения при движении задним ходом 7-87
Обращение с сонарными датчиками 7-87

Топливо

■ Требования к топливу

⚠ ОСТОРОЖНО

- **Использование низкокачественного топлива или непредусмотренных присадок может привести к повреждению двигателя и/или топливной системы.**
- **Не допускайте попадания капель топлива на наружные поверхности автомобиля. Так как топливо может повредить лакокрасочное покрытие, необходимо сразу вытереть все его подтеки. Повреждения лакокрасочного покрытия, вызванные попаданием на него топлива, не покрываются ограниченной гарантией SUBARU.**
- **Конструкция топливозаправочной горловины предусматривает заправку только через наконечник для заливки неэтилированного бензина. Этилированный бензин не должен использоваться ни при каких обстоятельствах, так как это вызовет выход из строя системы снижения токсичности отработавших газов и может негативным образом сказаться как на общих характеристиках управляемости Вашего автомобиля, так и на экономии топлива. Кроме того, это увеличит Ваши расходы на техническое обслуживание.**

▼ Тип топлива

Только неэтилированный бензин

▼ Необходимое октановое число по исследовательскому методу

▽ Модели 2.0 L

Модели для Австралии
Рекомендуется **91 или более**.
Для достижения оптимальных характеристик работы двигателя и автомобиля в целом рекомендуется использование неэтилированного бензина высшего сорта.

Кроме моделей для Австралии
Рекомендуется **95 или более**.
При отсутствии неэтилированного бензина с октановым числом 95 или более можно использовать неэтилированный бензин с октановым числом 90 или более.

▽ Модели 2.5 L

Модели для Австралии
Рекомендуется **91 или более**.
Для достижения оптимальных характеристик работы двигателя и автомобиля в целом рекомендуется использование неэтилированного бензина высшего сорта.

Кроме моделей для Австралии
Рекомендуется **95 или более**.
Для достижения оптимальных характеристик работы двигателя и автомобиля в целом рекомендуется использование неэтилированного бензина высшего сорта.

▼ Использование бензина в смеси с этанолом

SUBARU допускает использование бензина в смеси с этанолом, если содержание этанола составляет не более 10%. Убедитесь в том, что используемый бензин в смеси с этанолом имеет октановое число по исследовательскому методу, которое соответствует упомянутому выше классу топлива.

– ПРОДОЛЖЕНИЕ –

■ Лючок и крышка топливозаправочной горловины

▼ Заправка автомобиля топливом

Производить заправку автомобиля топливом должен только один человек. Не позволяйте другим лицам находиться рядом с топливозаправочной горловиной во время заправки автомобиля топливом.
Обязательно соблюдайте прочие меры предосторожности, информация о которых размещена на автозаправочной станции.

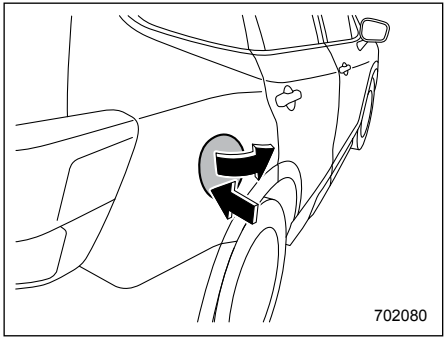

1. Чтобы отпереть лючок топливозаправочной горловины, выполните одну из следующих операций.
   – Нажмите кнопку отпирания на брелоке дистанционного доступа.
   – Нажмите на сторону отпирания переключателя блокировки дверей.
   – Переведите замок зажигания в положение “ACC” или “LOCK”/“OFF”;
2. Нажмите на заднюю часть лючка топливозаправочной горловины.
3. Лючок топливозаправочной горловины автоматически приоткроется. После этого откройте его рукой.

⚠ ВНИМАНИЕ

Перед снятием крышки топливозаправочной горловины прикоснитесь к кузову автомобиля, либо к металлической части топливозаправочной колонки, либо к аналогичному предмету, чтобы снять заряд статического электричества, которое может накопиться на Вашем теле. При наличии на Вашем теле заряда статического электричества существует возможность образования электрической искры, от которой может воспламениться топливо, что может привести к получению ожогов. Во избежание получения нового заряда статического электричества не садитесь в автомобиль, пока не завершится процесс заправки топливом.

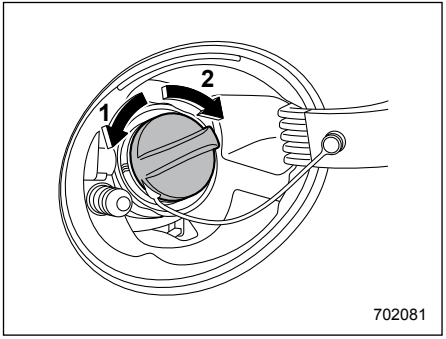

1) Открывание.
2) Закрывание.

4. Снимите крышку топливозаправочной горловины, медленно поворачивая ее против часовой стрелки.

⚠ ВНИМАНИЕ

- **Пары топлива очень огнеопасны. Перед заправкой автомобиля обязательно переведите замок зажигания в положение “LOCK”/ “OFF”, после чего закройте все двери и окна автомобиля. Убедитесь в отсутствии поблизости зажженных сигарет, открытого огня или электрических искр. Проводите все операции с топливом вне помещений. Необходимо как можно быстрее вытереть пролитое топливо.**
- **При открывании крышки топливозаправочной горловины крепко сожмите ее в руке и плавно поверните влево. Не снимайте крышку резким движением. Топливо может находиться под давлением, и некоторое его количество может выплеснуться из топливозаправочной горловины, особенно в жаркую погоду. Если при снятии крышки топливозаправочной горловины Вы услышите шипящий звук, то во избежание выплескивания топлива и создания угрозы возникновения пожара дождитесь прекращения этого звука, после чего медленно откройте крышку.**

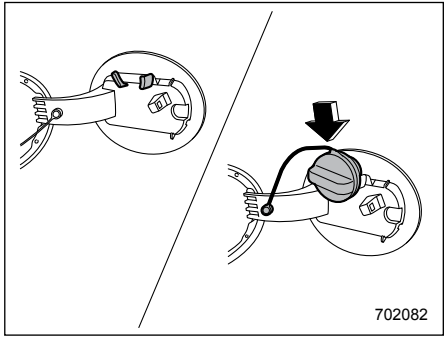

5. Вставьте крышку топливозаправочной горловины в держатель, расположенный с внутренней стороны лючка топливозаправочной горловины.

– ПРОДОЛЖЕНИЕ –

⚠ ВНИМАНИЕ

- **Осуществляя заправку автомобиля топливом, убедитесь в том, что наконечник заправочного пистолета полностью вставлен в трубу топливозаправочной горловины и надежно в ней удерживается. Если наконечник будет вставлен не полностью или под напором струи топлива будет частично вытолкнут из топливозаправочной горловины, то автоматический механизм прекращения подачи топлива может не сработать, в результате чего топливо может вылиться из топливного бака и создать угрозу возникновения пожара.**
- **Когда автоматический механизм прекращения подачи топлива сработает, прекратите заправку. Если Вы будете продолжать заправку, то вследствие температурных изменений или ряда других условий топливо может вылиться из топливного бака и создать угрозу возникновения пожара.**

6. Когда насос топливозаправочной колонки автоматически остановится, прекратите заправку. Не доливайте больше топлива.
7. Установите крышку на топливозаправочную горловину и поверните ее по часовой стрелке до тех пор, пока Вы не услышите щелчки. Убедитесь в том, что тросик, прикрепленный к крышке топливозаправочной горловины, не попал под крышку при ее затягивании.

⚠ ОСТОРОЖНО

Во избежание разлива топлива в случае аварии, убедитесь в том, что крышка затянута до щелчка.

8. Плотно закройте лючок топливозаправочной горловины.

⚠ ОСТОРОЖНО

Если топливо пролилось на окрашенную поверхность, немедленно смойте его. В противном случае это может привести к повреждению окрашенной поверхности.

ПРИМЕЧАНИЕ

На шкале указателя уровня топлива Вы можете увидеть значок “⛽▶”. Это означает, что дверца (лючок) топливозаправочной горловины расположена с правой стороны автомобиля.

⚠ ОСТОРОЖНО

- **Никогда не добавляйте в топливный бак никакие очищающие средства. Добавление очистителей может привести к выходу топливной системы из строя.**
- **После заправки автомобиля топливом поверните крышку по часовой стрелке до появления щелчков, свидетельствующих о том, что крышка плотно затянута. Если крышка затянута не полностью, то топливо может выплескиваться из топливного бака при движении автомобиля или разлиться при аварии, что создает опасность возникновения пожара.**
- **Не допускайте попадания капель топлива на наружные поверхности автомобиля. Так как топливо может повредить лакокрасочное покрытие, необходимо сразу вытереть все его подтеки. Повреждения лакокрасочного покрытия, вызванные попаданием на него топлива, не покрываются ограниченной гарантией SUBARU.**

- **Мы рекомендуем Вам всегда использовать только оригинальную крышку топливозаправочной горловины SUBARU. Если Вы будете использовать несоответствующую крышку, она может не подойти по резьбе или по размерам, а также не обеспечить должного отвода паров топлива, что может привести к повреждению топливного бака и системы снижения токсичности отработавших газов. Это также может привести к выплескиванию топлива из бака и пожару.**
- **В случае если загорелась предупреждающая лампа низкого уровня топлива, срочно залейте топливо в топливный бак. Перебои в работе двигателя, вызванные отсутствием топлива в топливном баке, могут привести к повреждению двигателя.**

▼ Если лючок топливозаправочной горловины не открывается

Если лючок топливозаправочной горловины не открывается из-за какой-либо неисправности или разрядки аккумуляторной батареи, предусмотрена возможность его открывания со стороны багажного отсека.

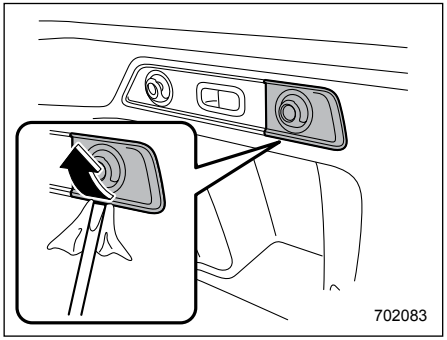

1. С помощью плоской отвертки, снимите технологический лючок, расположенный с правой стороны багажного отсека.

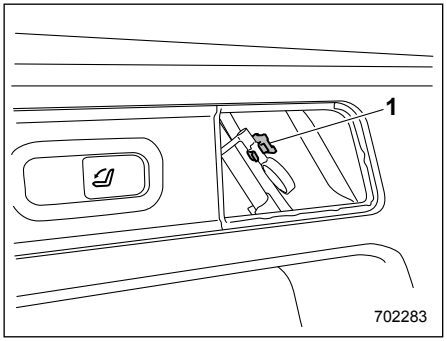

1) Фиксатор.

2. Снимите оранжевый наконечник с фиксатора.

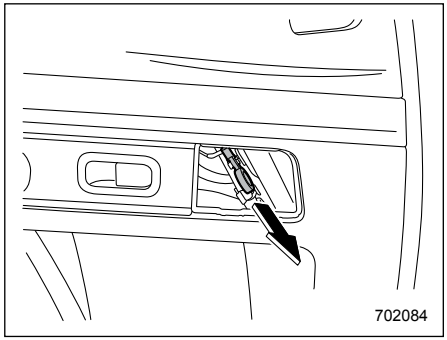

3. Чтобы отпереть лючок топливозаправочной горловины, потяните за оранжевый наконечник.

– ПРОДОЛЖЕНИЕ –

Подготовка к поездке

Ежедневно перед поездкой Вам следует выполнять следующие проверки и регулировки.

1. Убедитесь в чистоте всех окон, зеркал, фар и наружных фонарей.
2. Проведите наружный осмотр и проверку состояния колес. Проверьте давление воздуха в шинах.
3. Убедитесь в отсутствии следов утечек под автомобилем и проверьте, нет ли под автомобилем мелких животных.
4. Убедитесь в том, что мелкие животные не проникли в моторный отсек.
5. Убедитесь в том, что капот и дверца багажного отсека полностью закрыты.
6. Убедитесь в правильности регулировки сиденья.
7. Убедитесь в правильности регулировки внутреннего и наружных зеркал.
8. Пристегнитесь ремнем безопасности. Убедитесь в том, что Ваши пассажиры также пристегнулись ремнями безопасности.
9. Убедитесь в исправной работе предупреждающих и контрольных ламп, когда замок зажигания переведен в положение “ON”.
10. Убедитесь в исправной работе указателей, предупреждающих и контрольных ламп после запуска двигателя.

⚠ ОСТОРОЖНО

Попадание мелких животных в вентилятор охлаждения или между приводными ремнями может привести к неисправности автомобиля. Перед запуском двигателя убедитесь в том, что мелкие животные не попали в моторный отсек и не прячутся под автомобилем.

ПРИМЕЧАНИЕ

- **Уровень моторного масла, уровень охлаждающей жидкости двигателя, тормозной жидкости, стеклоомывающей жидкости, а также уровни других жидкостей следует проверять ежедневно, еженедельно или при заправке автомобиля топливом.**
- **В случае буксировки прицепа обратитесь к разделу “Сцепные устройства (дилерская опция)” ☞8-20.**

Запуск и остановка двигателя (модели без системы запуска/остановки двигателя при помощи кнопки)

■ Запуск двигателя

⚠ ОСТОРОЖНО

Не допускайте непрерывной работы электродвигателя стартера более 10 секунд. Если двигатель не запускается после работы стартера в течение 5–10 секунд, сделайте паузу не менее 10 секунд, а затем снова попробуйте запустить двигатель.

ПРИМЕЧАНИЕ

- **У Вас могут возникнуть проблемы при запуске двигателя, если перед этим отключалась, а затем заново подключалась аккумуляторная батарея (при проведении работ по техническому обслуживанию или по другим причинам). Эти проблемы вызваны наличием функции самодиагностики электронного управления дроссельной заслонкой. Для решения этой проблемы обес-**

печьте паузу продолжительностью приблизительно 10 секунд после перевода замка зажигания в положение “ON” и перед запуском двигателя.

- **Не перемещайте рычаг селектора, пока стартер прокручивает коленчатый вал двигателя.**

▼ Общие меры предосторожности при запуске двигателя

⚠ ВНИМАНИЕ

- **Никогда не осуществляйте запуск двигателя, находясь вне автомобиля. Это может привести к аварии.**
- **Не допускайте длительной работы двигателя в местах с плохой вентиляцией, например в гараже или другом помещении. Помещение или автомобиль может заполниться отработавшими газами и вызвать отравление оксидом углерода.**
- **Не запускайте двигатель вблизи сухой листвы, бумаги и других горючих веществ. Выпускная труба и отработавшие газы могут привести к возгоранию при высокой температуре.**

⚠ ОСТОРОЖНО

- **Если двигатель останавливается во время движения автомобиля, каталитический нейтрализатор может перегреться и сгореть.**
- **Запуск двигателя обязательно производите, находясь на сиденье водителя.**

ПРИМЕЧАНИЕ

- **Не допускайте резких ускорений или резкого повышения частоты вращения коленчатого вала двигателя сразу после запуска двигателя.**
- **До момента достаточного прогрева двигателя частота вращения коленчатого вала двигателя поддерживается высокой. По мере прогрева двигателя частота вращения коленчатого вала двигателя снижается.**
- **В редких случаях запуск двигателя может быть затруднен из-за качества используемого топлива и условий движения (многократные короткие поездки, при которых двигатель не прогревается должным образом). В таких случаях рекомендуется перейти на другую марку топлива.**
- **В редких случаях при резком нажатии на педаль акселератора, например во время резкого трогания с места или быстрого ускорения, в двигателе может быть слышен детонационный стук. Это не является неисправностью.**
- **Запуск двигателя осуществляется легче, если фары, кондиционер воздуха и обогреватель заднего стекла выключены.**

1. Установите автомобиль на стояночный тормоз.
2. Выключите все ненужные при запуске электроприборы и освещение.
3. Переведите рычаг селектора в положение “P” или “N” (более предпочтительный вариант — положение “P”).
4. Переведите замок зажигания в положение “ON” и проверьте состояние предупреждающих и контрольных ламп. См. раздел “Предупреждающие и контрольные лампы” ☞3-16.
5. Переведите замок зажигания в положение “START”, **без нажатия** при этом на педаль акселератора. Отпустите ключ сразу же после запуска двигателя.

Если двигатель не запускается, попробуйте выполнить следующие действия.

(1) Переведите замок зажигания в положение “LOCK” и сделайте паузу не менее 10 секунд. Убедившись в

– ПРОДОЛЖЕНИЕ –

надежности фиксации автомобиля стояночным тормозом, переведите замок зажигания в положение “START”, одновременно слегка нажимая педаль акселератора (примерно на четверть хода педали). Отпустите педаль акселератора сразу же после запуска двигателя.

(2) Если это не приведет к запуску двигателя, переведите замок зажигания обратно в положение “LOCK” и подождите не менее 10 секунд. Затем нажмите педаль акселератора до упора и переведите замок зажигания в положение “START”. Если двигатель запустился, быстро отпустите педаль акселератора.

(3) Если эти действия не привели к запуску двигателя, вновь переведите замок зажигания в положение “LOCK”. После паузы не менее 10 секунд переведите замок зажигания в положение “START”, не нажимая при этом педаль газа.

(4) Если и эти действия не привели к запуску двигателя, мы рекомендуем Вам обратиться за помощью к ближайшему дилеру SUBARU.

6. Убедитесь в том, что после запуска двигателя все предупреждающие и контрольные лампы погасли.

Во время прогрева двигателя убедитесь в том, что рычаг селектора находится в положении “P” или “N”, а автомобиль установлен на стояночный тормоз.

⚠ ОСТОРОЖНО

При повторном запуске двигателя во время движения автомобиля переведите рычаг селектора в положение “N”. Никогда не предпринимайте попыток перевести рычаг селектора в положение “P” во время движения автомобиля.

■ Остановка двигателя

Замок зажигания можно поворачивать только тогда, когда автомобиль остановился, а двигатель автомобиля работает в режиме холостого хода.

⚠ ВНИМАНИЕ

Не выключайте двигатель во время движения автомобиля. Это приведет к снижению эффективности работы усилителя рулевого управления и усилителя тормозной системы, что, в свою очередь, потребует больших физических усилий при управлении рулем и торможении. Кроме того, при выключении двигателя Вы можете случайно перевести замок зажигания в положение “LOCK”, что приведет к блокировке рулевого колеса.

Запуск и остановка двигателя (модели с системой запуска/остановки двигателя при помощи кнопки)

Если, садясь в автомобиль, у Вас при себе имеется брелок дистанционного доступа, то Вы сможете переключать режимы электропитания автомобиля и запускать двигатель.

■ Меры предосторожности

См. раздел “Меры предосторожности” ☞2-5.

■ Зона действия системы запуска/остановки двигателя при помощи кнопки

См. раздел “Кнопка запуска/остановки двигателя (модели с системой запуска/остановки двигателя при помощи кнопки)” ☞3-7.

■ Запуск двигателя

⚠ ВНИМАНИЕ

- **Существуют некоторые общие меры предосторожности при запуске двигателя. Внимательно прочтите меры предосторожности, описанные в разделе “Общие меры предосторожности при запуске двигателя” ☞7-9.**
- **Если после запуска двигателя индикатор режима работы на кнопке запуска/остановки двигателя мигает зеленым цветом, категорически запрещается начинать движение. Рулевое колесо осталось заблокированным, поэтому движение автомобиля может привести к аварии. Для снятия блокировки рулевой колонки нажмите на кнопку запуска/остановки двигателя еще раз, поворачивая рулевое колесо вправо-влево и выжимая педаль тормоза.**

⚠ ОСТОРОЖНО

- **Если индикатор режима работы на кнопке запуска/остановки двигателя мигает оранжевым цветом, то это свидетельствует о возможной неисправности автомобиля. В таких случаях мы рекомендуем Вам немедленно обратиться к дилеру SUBARU.**
- **Не удерживайте кнопку запуска/остановки двигателя в нажатом положении более 10 секунд. Это может привести к ее неисправности. Если двигатель не запускается, прекратите нажимать кнопку запуска/остановки двигателя. Вместо этого нажмите кнопку запуска/остановки двигателя, не выжимая педаль тормоза, чтобы переключиться в режим электропитания “OFF”. Сделайте паузу в 10 секунд, после чего вновь нажмите кнопку запуска/остановки двигателя, чтобы запустить двигатель.**

– ПРОДОЛЖЕНИЕ –

- **После запуска двигателя высокая частота вращения его коленчатого вала будет поддерживаться до тех пор, пока не погаснет контрольная лампа низкой температуры охлаждающей жидкости. См. раздел “Контрольная лампа низкой температуры охлаждающей жидкости/ Предупреждающая лампа высокой температуры охлаждающей жидкости” ☞3-23.**

ПРИМЕЧАНИЕ

- **Когда кнопка запуска/остановки двигателя нажимается при выжатой педали тормоза, то стартер двигателя работает не более 10 секунд, а после запуска двигателя автоматически отключается.**
- **Когда Вы нажимаете на кнопку запуска/остановки двигателя при выжатой педали тормоза, запуск двигателя осуществляется вне зависимости от состояния кнопки запуска/остановки двигателя.**
- **Если во время попытки запуска двигателя он не запускается и горит контрольная лампа иммобилайзера, установите кнопкой запуска/установки двигателя режим электропитания “OFF”, после чего еще раз попытайтесь запустить двигатель.**
- **Если двигатель не запускается, нажмите на кнопку запуска/остановки двигателя без нажатия на педаль тормоза, чтобы переключиться в режим электропитания “OFF”. Затем, удерживая педаль тормоза с большим усилием в нажатом положении, нажмите кнопку запуска/остановки двигателя.**
- **Процедура запуска двигателя может не работать в зависимости от условий распространения радиосигналов вокруг автомобиля. В подобных случаях обратитесь к разделу “Запуск двигателя” ☞9-23.**
- **Если аккумуляторная батарея автомобиля разрядилась, то разблокировка рулевой колонки невозможна. Зарядите аккумуляторную батарею.**
- **Не перемещайте рычаг селектора, пока стартер прокручивает коленчатый вал двигателя.**

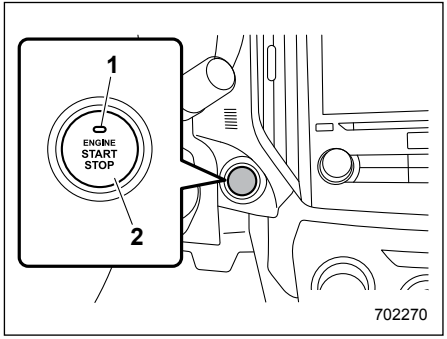

Модели с левосторонним управлением

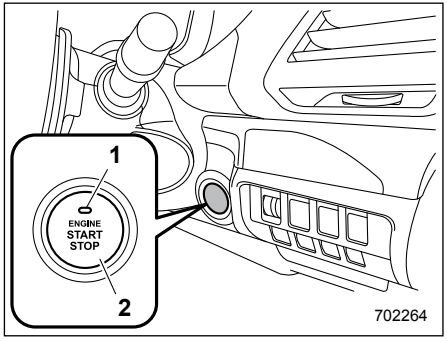

Модели с правосторонним управлением

1) Индикатор режима работы.
2) Кнопка запуска/остановки двигателя.

Когда Вы нажимаете на кнопку запуска/остановки двигателя при выжатой педали тормоза, то осуществляется запуск двигателя. Ниже описана процедура запуска двигателя.

1. Сядьте на сиденье водителя, взяв с собой брелок дистанционного доступа.
2. Установите автомобиль на стояночный тормоз.
3. Установите рычаг селектора в положение “P”. Запуск двигателя возможен также в том случае, когда рычаг селектора находится в положении “N”. Тем не менее в целях безопасности осуществляйте запуск двигателя, когда рычаг селектора находится в положении “P”.
4. Выжмите педаль тормоза и удерживайте ее в этом положении до тех пор, пока индикатор на кнопке запуска/остановки двигателя не загорится зеленым цветом. Если запуск двигателя осуществляется, когда рычаг селектора находится в положении “N”, то контрольная лампа на кнопке запуска/остановки двигателя не загорится зеленым цветом.
5. Удерживая педаль тормоза в нажатом положении, нажмите кнопку запуска/остановки двигателя.

ПРИМЕЧАНИЕ

- **При нажатии кнопки на рычаге селектора индикатор режима работы на кнопке запуска/остановки двигателя не загорается зеленым цветом, даже если рычаг селектора находится в положении “P”.**
- **Если двигатель не запускается при выполнении стандартной процедуры запуска двигателя, переведите рычаг селектора в положение “P” и установите кнопкой запуска/остановки двигателя режим электропитания “ACC”. Выжмите педаль тормоза, после чего нажмите на кнопку запуска/остановки двигателя и удерживайте ее в этом положении не менее 15 секунд. Это может привести к запуску двигателя. Используйте подобную процедуру запуска двигателя только в случае крайней необходимости.**
- **Если двигатель не запустился, педаль тормоза может стать жесткой. В таких случаях следует нажать на педаль тормоза с большим усилием, чем обычно. Убедитесь в том, что индикатор режима работы на кнопке запуска/остановки двигателя загорелся зеленым цветом, после чего нажмите на кнопку запуска/остановки двигателя, чтобы запустить двигатель.**

■ Остановка двигателя

1. Полностью остановите автомобиль.
2. Переведите рычаг селектора в положение “P”.
3. Нажмите кнопку запуска/остановки двигателя. Это приведет к остановке двигателя, а также к переключению электропитания автомобиля в режим “OFF”.

⚠ ВНИМАНИЕ

- **Не касайтесь кнопки запуска/остановки двигателя во время движения автомобиля.**
- **Если нажать кнопку запуска/остановки двигателя следующим образом, двигатель остановится.**
  - **Кнопка нажимается и удерживается нажатой в течение 3 секунд или дольше.**
  - **Кнопка кратковременно нажимается 3 или более раз подряд.**

  Когда двигатель остановлен, усилитель тормозной системы не работает. В этом случае на педаль тормоза необходимо будет нажимать с большим усилием.

– ПРОДОЛЖЕНИЕ –

Кроме того, при остановленном двигателе не работает и усилитель рулевого управления. В этом случае к рулевому колесу потребуется прикладывать большее усилие, что может привести к аварии.

- **При остановке двигателя во время движения автомобиля не нажимайте на кнопку запуска/остановки двигателя и не открывайте двери до полной остановки автомобиля в безопасном месте. Это опасно, так как в противном случае возможна активация электронного замка блокировки рулевой колонки. Остановите автомобиль в безопасном месте. Кроме того, в таких случаях мы рекомендуем немедленно обратиться к дилеру SUBARU.**

⚠ ОСТОРОЖНО

- **Не останавливайте двигатель, если рычаг селектора находится в положении, отличном от положения “P”.**
- **Если двигатель остановлен в тот момент, когда рычаг селектора находится в положении, отличном от положения “P”, то электропитание автомобиля переключится в режим “ACC”. Если оставить автомобиль в таком состоянии, то это может привести к разрядке аккумуляторной батареи.**

ПРИМЕЧАНИЕ

Хотя Вы можете остановить двигатель при помощи кнопки запуска/остановки двигателя, не останавливайте его таким способом, за исключением аварийных случаев.

■ Действия при сбоях в работе брелока дистанционного доступа

См. раздел “Брелок дистанционного доступа — действия при сбоях в работе брелока дистанционного доступа” ☞9-22.

Бесступенчатая трансмиссия

Бесступенчатая трансмиссия с электронным управлением имеет неограниченное количество передач переднего хода и одну передачу заднего хода. На некоторых моделях также имеется режим ручного управления или положение “L”.

⚠ ВНИМАНИЕ

Не переключайтесь из положения “P” или “N” в положение “D” или “R” при нажатой педали акселератора. При этом автомобиль может резко дернуться вперед или назад.

⚠ ОСТОРОЖНО

- **Соблюдайте приведенные ниже меры предосторожности. В противном случае возможно повреждение трансмиссии.**
  - **Переключаться в положение “P” или “R” можно только после полной остановки автомобиля.**

– До полной остановки автомобиля не переключайте трансмиссию из положения “D” в положение “R” или наоборот.

- Не разгоняйте двигатель дольше 5 секунд, когда рычаг селектора находится в положениях, отличных от положений “N” или “P”, а автомобиль установлен на стояночный тормоз, либо под колеса автомобиля установлены тормозные башмаки. Это может привести к перегреву трансмиссионной жидкости.
- Никогда не двигайте автомобиль, как указано ниже. Это может привести к аварии или неисправности.
  – Движение назад по инерции, когда рычаг селектора установлен в положение движения вперед.
  – Движение вперед по инерции, когда рычаг селектора установлен в положение “R”.

- При парковке автомобиля сначала установите автомобиль на стояночный тормоз, а затем переведите рычаг селектора в положение “P”. Избегайте длительной стоянки автомобиля, когда рычаг селектора находится в любом другом положении. В противном случае это может привести к разрядке аккумуляторной батареи.

ПРИМЕЧАНИЕ

- Когда двигатель еще не прогрелся, трансмиссия будет переходить на более высокую или более низкую передачу при большей частоте вращения коленчатого вала двигателя, чем после прогрева охлаждающей жидкости двигателя. Этим не только сокращается время прогрева двигателя, но и улучшается общая управляемость Вашего автомобиля. После прогрева двигателя трансмиссия автоматически перейдет из режима позднего переключения передач в нормальный режим.
- Сразу же после замены трансмиссионной жидкости Вы можете ощутить несколько необычный характер работы трансмиссии. Это происходит из-за аннулирования данных, которые собрал и сохранил бортовой компьютер для того, чтобы обеспечить наиболее оптимальный режим переключения передач трансмиссии для текущих условий эксплуатации Вашего автомобиля. Оптимизация переключения передач восстановится после того, как автомобиль проедет некоторое расстояние.
- При движении на автомобиле, оборудованном бесступенчатой трансмиссией, в условиях длительных тяжелых нагрузок, например при буксировке кемпера или при движении вверх по затяжному крутому склону, частота вращения коленчатого вала двигателя или скорость автомобиля могут быть автоматически снижены. Это не является признаком какой-либо неисправности. Данное явление является результатом работы функции управления двигателем, поддерживающей надлежащие характеристики охлаждения двигателя автомобиля. Частота вращения коленчатого вала двигателя и скорость автомобиля вернутся к нормальным, когда после снижения нагрузки двигатель будет способен поддерживать оптимальные характеристики охлаждения. Движение в условиях тяжелых нагрузок должно осуществляться с особой осторожностью. При движении вверх по

– ПРОДОЛЖЕНИЕ –

склону с прицепом не пытайтесь обгонять впереди идущие автомобили.

- **Цепная система бесступенчатой трансмиссии обеспечивает превосходные характеристики трансмиссии для достижения максимальной экономии топлива. Время от времени, в зависимости от изменения условий эксплуатации, можно услышать рабочий шум цепи, который является характерным для данного типа системы.**

■ Рычаг селектора

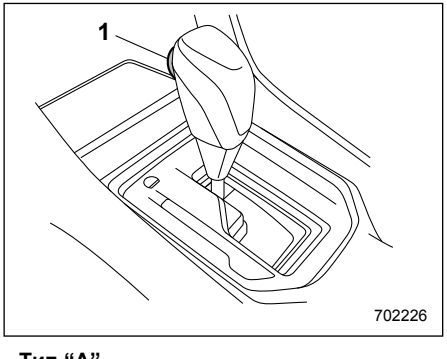

Тип “A”
1) Кнопка рычага селектора.

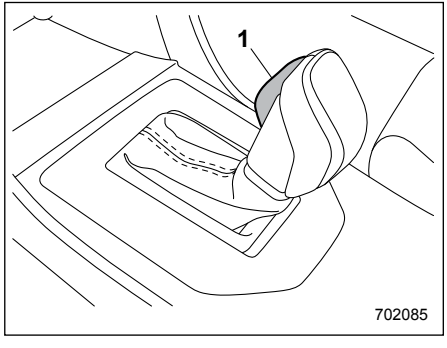

Тип “B”
1) Кнопка рычага селектора.

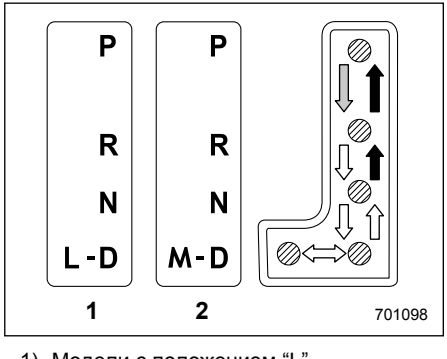

1) Модели с положением “L”.
2) Модели с режимом ручного управления.

➡:Переключайтесь при нажатой кнопке рычага селектора, выжав педаль тормоза.

➡:Переключайтесь при нажатой кнопке рычага селектора.

⇨:Переключайтесь без нажатия кнопки рычага селектора.

Рычаг селектора имеет четыре положения “P”, “R”, “N”, “D”, а также паз для положения “L” или “M”.

ПРИМЕЧАНИЕ

На некоторых моделях для защиты двигателя, когда рычаг селектора находится в положении “P” или “N”, двигатель управляется таким образом, что частоту вращения его коленчатого вала нельзя сильно увеличить, даже если сильно нажать на педаль акселератора.

▼ Положение “P” (парковка)

Это положение предназначено для парковки автомобиля и запуска двигателя. В этом положении обеспечивается механическая блокировка трансмиссии, что препятствует свободному перемещению автомобиля.

Перед переводом рычага селектора в положение “P” при парковке автомобиля надежно установите автомобиль на стояночный тормоз. Не удерживайте

автомобиль только за счет механического трения трансмиссии.

Чтобы перевести рычаг селектора из положения “P” в любое другое положение, Вы должны полностью выжать педаль тормоза, а затем передвинуть рычаг. Это предотвратит рывки автомобиля при трогании.

▼ Положение “R” (задний ход)

Это положение предназначено для движения задним ходом. Чтобы переключиться из положения “N” в положение “R”, сначала дождитесь полной остановки автомобиля, а затем, нажимая кнопку рычага селектора, переведите рычаг селектора в положение “R”.

После перевода замка зажигания в положение “LOCK”/“OFF” перемещение рычага селектора из положения “N” в положение “R” возможно только в течение ограниченного времени при выжатой педали тормоза, а затем такое перемещение становится невозможным. За более подробной информацией обратитесь к разделу “Функция блокировки рычага селектора” ☞7-20.

▼ Положение “N” (нейтраль)

Это положение предназначено для повторного запуска заглохшего двигателя. В этом положении трансмиссия находится в нейтральном положении, это означает, что колеса и трансмиссия не заблокированы. Соответственно, если автомобиль не установлен на стояночный тормоз или не удерживается при помощи рабочего тормоза, то он может скатиться даже при незначительном уклоне.

⚠ ВНИМАНИЕ

Не допускайте движения автомобиля, когда рычаг селектора установлен в положение “N” (нейтраль). При этом становится невозможным торможение двигателем, что повышает риск возникновения аварийных ситуаций.

ПРИМЕЧАНИЕ

Если при остановке Вашего автомобиля для парковки рычаг селектора находится в положении “N”, то может случиться так, что Вы не сможете перевести его далее в положения “R” или “P”. В таких случаях переведите замок зажигания в положение “ON”. После этого Вы сможете перевести рычаг селектора в положение “P”.

▼ Положение “D” (движение)

Это положение предназначено для движения вперед в нормальных условиях. Трансмиссия обеспечивает автоматическое и непрерывное переключение на оптимальную для требуемой скорости и степени ускорения передачу. Кроме того, при движении вверх и вниз по склону трансмиссия контролирует ходовые характеристики и торможение двигателем в зависимости от уклона дороги.

Если при движении в положении “D” возникает необходимость в еще большем ускорении, нажмите на педаль акселератора до упора и удерживайте ее в этом положении. Трансмиссия автоматически переключится на более низкую передачу. Трансмиссия будет работать, как обычная автоматическая трансмиссия. Если Вы отпустите педаль, то трансмиссия переключится обратно на ту передачу, которая была включена до ускорения.

В модели с режимом ручного управления, если в положении “D” нажимается один из подрулевых переключателей передач, расположенных за рулевым колесом, трансмиссия временно переключается в режим ручного управления. В данном режиме Вы можете переключиться на любую передачу при помощи подрулевых переключателей. За более подробной информацией о ре-

– ПРОДОЛЖЕНИЕ –

жиме ручного управления обратитесь к разделу “Выбор режима ручного управления” ☞7-18. После того как скорость автомобиля стабилизируется, трансмиссия переключается из режима ручного управления обратно в режим “D” для нормального движения.

■ Выбор режима ручного управления (если предусмотрен)

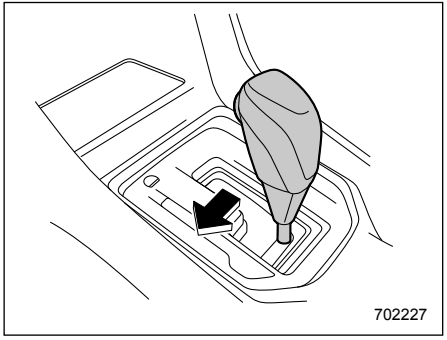

Тип “A”

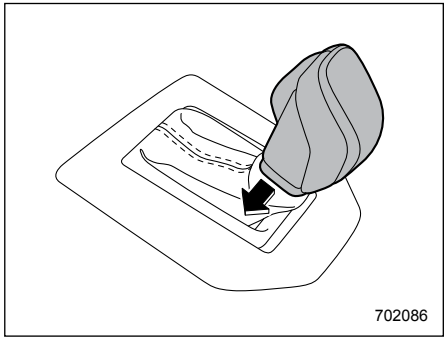

Тип “B”

Когда автомобиль движется или стоит, для выбора режима ручного управления передвиньте рычаг селектора из положения “D” в положение “M”.

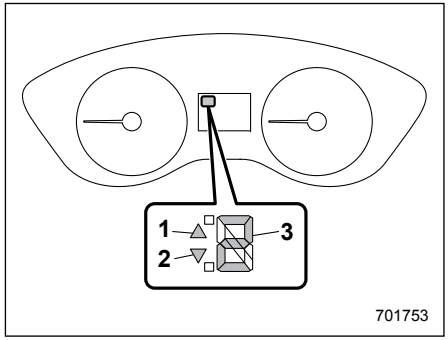

Тип “A”

1) Индикатор повышения передачи.
2) Индикатор понижения передачи.
3) Индикатор включенной передачи.

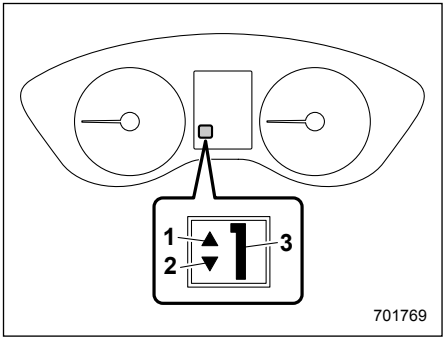

Тип “B”
1) Индикатор повышения передачи.
2) Индикатор понижения передачи.
3) Индикатор включенной передачи.

При выборе режима ручного управления на комбинации приборов включается индикатор включенной передачи, индикатор повышения передачи и/или индикатор понижения передачи.

Индикатор включенной передачи отображает текущую установленную передачу в диапазоне с 1-й по 7-ю.

Индикаторы повышения и понижения передачи показывают возможное направление переключения передач. При включенном индикаторе повышения передачи “▲” возможно переключение на более высокую передачу. При включенном индикаторе понижения передачи “▼” возможно переключение на более низкую передачу. Если включены оба индикатора, то возможно как переключение на более высокую, так и на более низкую передачу. При остановке автомобиля (например, перед светофором) индикатор понижения передачи выключится.

Переключение передач можно осуществлять при помощи подрулевых переключателей передач, расположенных за рулевым колесом.

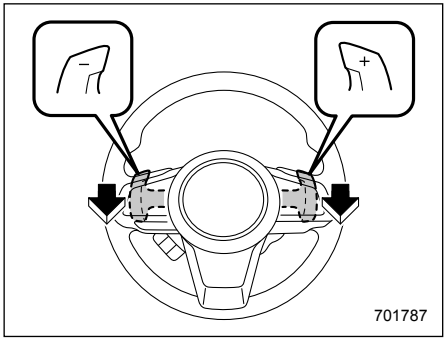

Для переключения вверх на следующую, более высокую передачу, потяните подрулевой переключатель передач, обозначенный “+”. Для переключения вниз на следующую, более низкую передачу, потяните подрулевой переключатель передач, обозначенный “–”.

Для выхода из режима ручного управления верните рычаг селектора из положения “M” обратно в положение “D”.

⚠ ОСТОРОЖНО

Не кладите и не подвешивайте никакие предметы на рычаги подрулевых переключателей передач. В противном случае это может привести к случайному переключению передач.

ПРИМЕЧАНИЕ

- **Просим Вас внимательно прочитать приведенные ниже положения и помнить о них при использовании режима ручного управления.**
- **Если при очень высокой частоте вращения коленчатого вала двигателя Вы попытаетесь переключиться на более низкую передачу, т.е. когда в результате понижения передачи стрелка тахометра перейдет за отметку красной зоны, раздастся звуковой сигнал, предупреждающий Вас о том, что понижение передачи невозможно.**
- **Если при очень низкой скорости автомобиля Вы попытаетесь пере-**

– ПРОДОЛЖЕНИЕ –

ключиться на более высокую передачу, трансмиссия не будет реагировать.

- **Если вы хотите пропустить передачу (например, переключиться с 4-й на 2-ю), дважды потяните на себя соответствующий подрулевой переключатель передач.**
- **При остановке автомобиля трансмиссия автоматически установит 1-ю передачу.**
- **Если температура трансмиссионной жидкости становится слишком высокой, то на комбинации приборов загорается предупреждающая лампа “AT OIL TEMP”. Немедленно остановитесь в ближайшем безопасном месте и дайте двигателю поработать в режиме холостого хода, пока эта предупреждающая лампа не погаснет.**

▼ Индикатор переключения передачи (если установлен)

Если для снижения расхода топлива рекомендуется переключение на более высокую передачу, мигает индикатор повышения передачи. Если рекомендуется переключение на более низкую передачу, мигает индикатор понижения передачи.

■ Выбор режима “L” (если предусмотрен)

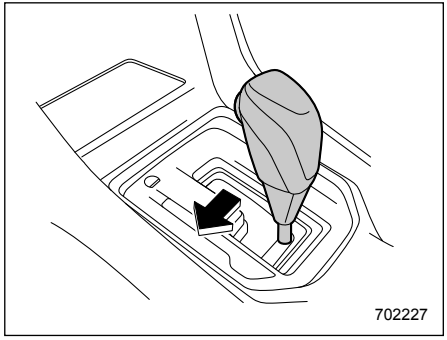

Тип “A”

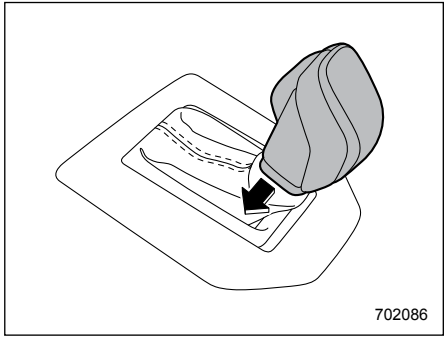

Тип “B”

Положение “L” предназначено для использования торможения двигателем при движении вниз по склону и т.д. Для выбора этого режима передвиньте рычаг селектора из положения “D” в положение “L”.

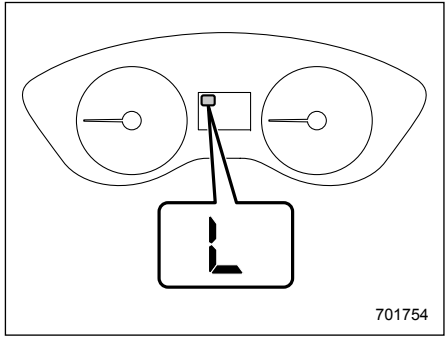

При выборе режима на комбинации приборов включается индикатор “L”.

Для отмены режима “L” переместите рычаг селектора в положение “D”.

■ Функция блокировки рычага селектора

Функция блокировки рычага селектора помогает предотвратить неправильную работу рычага селектора.

- Рычаг селектора не может быть передвинут до тех пор, пока замок зажигания не будет переведен в положение “ON” и не будет выжата педаль тормоза.
- До нажатия педали тормоза рычаг селектора не может быть переведен из положения “P” в любое другое положение. Сначала выжмите педаль тормоза, а затем перемещайте рычаг селектора.
- Вы можете повернуть замок зажигания из положения “ACC” в положение “LOCK”/“OFF” и извлечь ключ из замка зажигания, только когда рычаг селектора находится в положении “P”.
- Если замок зажигания переведен в положение “LOCK”/“OFF”, когда рычаг селектора находится в положении “N”, то спустя некоторое время рычаг селектора невозможно перевести в положение “P”. Поэтому переводить рычаг селектора в положение “P” необходимо при выжатой педали тормоза, как можно скорее после поворота замка зажигания в положение “LOCK”/“OFF”.

▼ Разблокировка рычага селектора

Если рычаг селектора не перемещается, переведите замок зажигания обратно в положение “ON”, а затем, выжав педаль тормоза и нажав кнопку на рычаге селектора, передвиньте рычаг селектора в положение “P”.

Если после выполнения описанной выше процедуры рычаг селектора не передвигается, то выполните следующие действия.

- **Если рычаг селектора не переводится из положения “P” в положение “N”:**
  См. раздел “Разблокировка рычага селектора при помощи кнопки разблокировки рычага селектора” ☞7-21.
- **Если рычаг селектора не переводит ся из положения “N” в положение “R” или “P”**
  В течение 60 секунд после перевода замка зажигания в положение “Acc”, выжав педаль тормоза и нажав кнопку на рычаге селектора, переместите рычаг селектора в положение “P”.

Если Вам пришлось выполнить указанную выше процедуру, то система блокировки рычага селектора (или система управления автомобилем) может быть неисправна. В таком случае мы рекомендуем Вам при первой возможности обратиться к дилеру SUBARU для проведения диагностики Вашего автомобиля.

Если рычаг селектора не перемещается после выполнения указанной выше процедуры, обратитесь к разделу “Разблокировка рычага селектора при помощи кнопки разблокировки рычага селектора” ☞7-21.

▼ Разблокировка рычага селектора при помощи кнопки разблокировки рычага селектора

Для разблокировки рычага селектора выполните приведенную ниже процедуру.

1. Установите автомобиль на стояночный тормоз и заглушите двигатель.

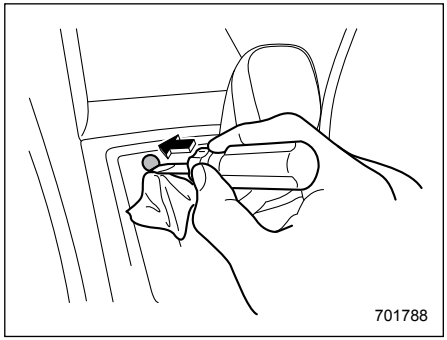

2. Оберните наконечник плоской отвертки виниловой лентой или тканью и используйте ее для снятия заглушки замка блокировки рычага селектора. Кнопка разблокировки рычага селектора находится под за-

– ПРОДОЛЖЕНИЕ –

глушкой замка блокировки рычага селектора.

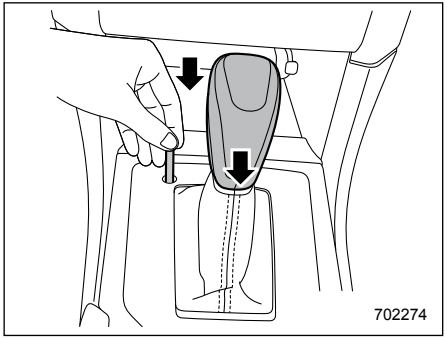

3. Выжав педаль тормоза, вставьте в отверстие отвертку, нажмите ей на кнопку разблокировки рычага селектора, а затем переместите рычаг селектора.

Если рычаг селектора невозможно передвинуть даже после выполнения описанной выше процедуры, то система блокировки рычага селектора может быть неисправна. В таком случае мы рекомендуем Вам при первой возможности обратиться к дилеру SUBARU для проведения диагностики Вашего автомобиля.

■ Советы по вождению

⚠ ОСТОРОЖНО

Если педаль акселератора и педаль тормоза нажимаются одновременно, возможно ограничение крутящего момента. Это не является неисправностью.

- Когда при остановке автомобиля рычаг селектора находится в положении “D” или “P”, всегда фиксируйте положение автомобиля при помощи рабочего или стояночного тормоза.
- При парковке Вашего автомобиля всегда устанавливайте автомобиль на стояночный тормоз. Не удерживайте автомобиль только за счет механического трения трансмиссии.
- Недопустимо поддерживать неподвижное состояние автомобиля на уклоне вверх при помощи трансмиссии, находящейся в положении “D”. Вместо этого необходимо использовать тормоз.
- В редких случаях, при резком ускорении автомобиля или при резком трогании с места, в двигателе может быть слышен детонационный стук. Это не является свидетельством какой-либо неисправности.

Система SI-DRIVE (если установлена)

Система SI-DRIVE (SUBARU Intelligent Drive — “Интеллектуальный привод SUBARU”) создана для максимального использования возможностей двигателя, повышения эффективности управления и улучшения характеристик топливной экономичности.
Данная система имеет два режима: Режим “Intelligent” (I) и режим “Sport” (S) При помощи переключателей системы SI-DRIVE изменяется характер работы силового агрегата.

■ Режим “Intelligent” (I)

▼ Для плавного, экономичного движения

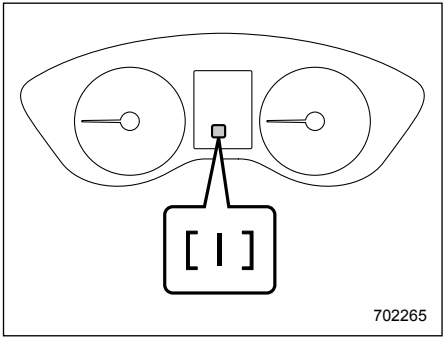

Линейная характеристика ускорения режима “Intelligent” (I) идеальна для движения в обычном повседневном режиме.
Режим “Intelligent” (I) обеспечивает прекрасно сбалансированные эксплуатационные характеристики с максимальной экономией топлива и плавное движение без повышенных нагрузок. Для достижения максимальной экономии топлива при ускорении мощность подается постепенно.
Данный режим идеален для поездок по городу и ситуаций, при которых не требуется полная мощность. Благодаря мягкому отклику на нажатие педали акселератора в этом режиме обеспечивается наилучшее управление в тяжелых условиях эксплуатации, таких как движение по скользким дорогам или по дорогам с рыхлым покрытием.

■ Режим “Sport” (S)

▼ Для движения с проявлением универсальных характеристик

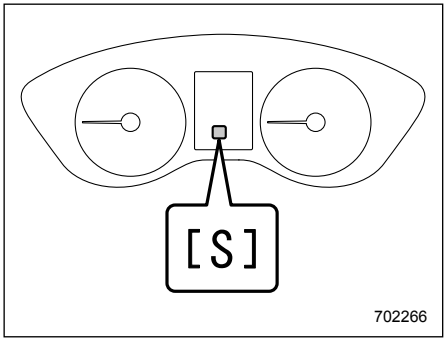

Режим “Sport” (S) обеспечивает такую мощность двигателя, которая необходима для того, чтобы воплотить опыт вождения в каждой поездке.

■ Переключатели системы SI-DRIVE

ПРИМЕЧАНИЕ

Мигание какого-либо из индикаторов системы SI-DRIVE свидетельствует о возможной неисправности этой системы. В таких случаях мы рекомендуем Вам обратиться к Вашему дилеру SUBARU.

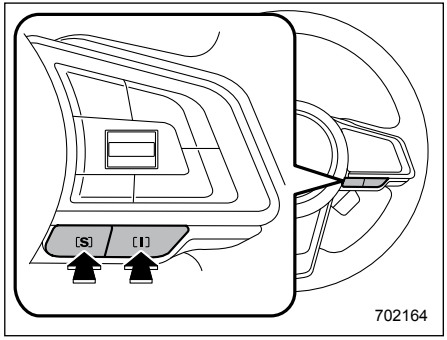

Переключатели системы SI-DRIVE

Для выбора режима “Intelligent” (I) нажмите переключатель “I”. Для выбора режима “Sport” (S) нажмите переключатель “S”.

– ПРОДОЛЖЕНИЕ –

ПРИМЕЧАНИЕ

По умолчанию система SI-DRIVE работает в режиме “Intelligent” (I). После выключения двигателя предыдущий настроенный режим сбрасывается и система SI-DRIVE возвращается к режиму “Intelligent” (I) при следующем включении двигателя.

Усилитель рулевого управления

Работа усилителя рулевого управления возможна только при работающем двигателе.

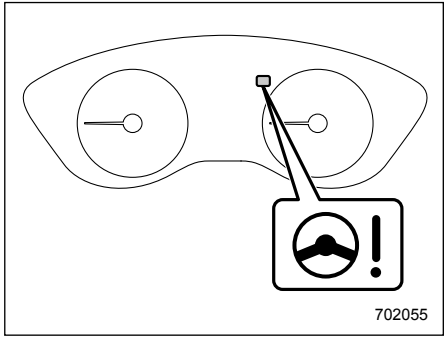

При переводе замка зажигания в положение “ON” на комбинации приборов загорается предупреждающая лампа усилителя рулевого управления, информируя водителя об исправной работе системы предупреждения. Затем, после запуска двигателя, предупреждающая лампа гаснет, информируя водителя о нормальной работе усилителя рулевого управления.

⚠ ОСТОРОЖНО

Если горит предупреждающая лампа усилителя рулевого управления, то при повороте рулевого колеса Вы можете почувствовать большее сопротивление. В этом случае мы рекомендуем Вам, соблюдая особую осторожность, незамедлительно доехать до ближайшего дилера SUBARU для проведения диагностики Вашего автомобиля.

ПРИМЕЧАНИЕ

При следующих действиях с рулевым колесом усилитель рулевого управления может временно ограничить вспомогательное усилие в целях предотвращения перегрева узлов, таких как блок управления и приводящий электродвигатель.

- **Частые и крутые повороты рулевого колеса, когда автомобиль осуществляет маневры с крайне низкой скоростью, например при частых поворотах рулевого колеса во время параллельной парковки.**
- **Рулевое колесо остается в полностью вывернутом положении в течение длительного периода времени.**

В такой ситуации при повороте рулевого колеса Вы можете почувствовать большее сопротивление. Однако это не является неисправностью. Нормальное усилие рулевого управления будет восстановлено после того, как рулевое колесо не будет поворачиваться некоторое время и узлы усилителя рулевого управления получат возможность охладиться. Однако, если усилитель рулевого управления эксплуатируется нестандартным образом, приводящим к слишком частому срабатыванию ограничения вспомогательного усилия, это может привести к неисправности усилителя рулевого управления.

Тормоза

■ Советы по торможению

⚠ ВНИМАНИЕ

Не держите ногу на педали тормоза во время движения автомобиля. Это может привести к опасному перегреву и преждевременному износу тормозных колодок.

▼ Порядок действий при намокании тормозов

После поездок в дождливую погоду или мойки автомобиля его тормоза могут намокнуть. В результате этого увеличится тормозной путь автомобиля. Чтобы просушить тормоза, совершите поездку на безопасной скорости, слегка нажимая на педаль тормоза, для нагревания тормозов.

▼ Торможение двигателем

Не забывайте о том, что в дополнение к рабочей тормозной системе Вы можете осуществлять торможение двигателем. Движение вниз по склону с использованием только рабочей тормозной системы может вызвать перегрев тормозных колодок и, соответственно, тормозной жидкости, что, в свою очередь, может привести к нарушению нормальной работы всей тормозной системы. Для предотвращения этого переключитесь на более низкую передачу и используйте торможение двигателем.

▼ Торможение при проколе шины

Если прокололась шина, не допускайте резкого нажатия на педаль тормоза. Это может привести к потере контроля над автомобилем. Продолжайте движение по прямой, постепенно снижая скорость движения. Затем, медленно съехав с дороги, припаркуйтесь в безопасном месте.

■ Тормозная система

▼ Два раздельных контура

Тормозная система Вашего автомобиля имеет два раздельных контура. Каждый из раздельных контуров расположен по диагонали. Если один из контуров тормозной системы выходит из строя, то торможение автомобиля обеспечивается вторым контуром. При выходе одного из контуров тормозной системы из строя ход педали тормоза становится больше обычного, а нажимать на педаль тормоза следует с большим усилием. Кроме того, в таких

– ПРОДОЛЖЕНИЕ –

случаях значительно увеличивается тормозной путь автомобиля.

▼ Усилитель тормозной системы

Работа усилителя тормозной системы основана на использовании разрежения во впускном коллекторе двигателя. Не выключайте двигатель во время движения автомобиля, так как при этом прекратит работать и усилитель тормозной системы, что, в свою очередь, приведет к уменьшению тормозного усилия.
Торможение автомобиля возможно даже в том случае, когда усилитель тормозной системы полностью неработоспособен. Однако при этом нажатие на педаль тормоза потребует большего физического усилия, чем при торможении в нормальных условиях, а тормозной путь автомобиля увеличится.

▼ Функция дополнительного усиления при неисправности вакуумной системы

Если замок зажигания находится в положении “ON, а двигатель работает, то при падении характеристик усилителя тормозной системы в результате недостаточной эффективности вакуумного усилителя срабатывает функция дополнительного усиления.

Если при работающей функции дополнительного усиления нажата педаль тормоза, могут появляться рабочий звук и вибрация на педали тормоза. Это не является неисправностью.

▼ Система помощи при экстренном торможении

⚠ ВНИМАНИЕ

Не следует чрезмерно рассчитывать на систему помощи при экстренном торможении. Данная система не позволяет достигнуть больших тормозных характеристик, чем способна обеспечить тормозная система автомобиля. Будьте предельно внимательны во время управления Вашим автомобилем! Соблюдайте скоростной режим и безопасную дистанцию.

⚠ ОСТОРОЖНО

Если внезапно возникла необходимость в экстренном торможении, то для обеспечения необходимого срабатывания системы помощи при экстренном торможении следует продолжать с силой нажимать на педаль тормоза.

Система помощи при экстренном торможении помогает водителю осуществить торможение в экстренной ситуации. Она помогает увеличить тормозное усилие, когда водитель не может сильно нажать на педаль тормоза и тормозное усилие является недостаточным.
Система помощи при экстренном торможении генерирует тормозное усилие, соответствующее скорости, с которой водитель нажимает на педаль тормоза.

ПРИМЕЧАНИЕ

Если Вы сильно или неожиданно нажимаете на педаль тормоза, то могут появиться описанные ниже явления. Тем не менее, даже если они возникнут, это не является признаком каких-либо неисправностей, а свидетельствует о нормальной работе системы помощи при экстренном торможении.

- **Вы можете почувствовать, что при нажатии на педаль с небольшим усилием генерируется большее тормозное усилие.**
- **Вы можете услышать из моторного отсека звук работающей системы ABS.**

▼ Сигнал экстренного торможения

Сигнал экстренного торможения представляет собой функцию, которая автоматически заставляет мигать с короткими интервалами аварийную световую сигнализацию при резком нажатии педали тормоза. Быстрое мигание аварийной световой сигнализации предупреждает идущие сзади автомобили и снижает вероятность столкновения.

▽ Условия срабатывания

Сигнал экстренного торможения срабатывает при соблюдении одного из приведенных ниже условий.

- Аварийная световая сигнализация выключена.
- Скорость автомобиля составляет 60 км/ч или более.
- Система определяет, что произошло резкое торможение, основываясь на данных о замедлении автомобиля при нажатии педали тормоза.

▽ Автоматическое отключение

Сигнал экстренного торможения отключается в одной из следующих ситуаций.

- Включена аварийная световая сигнализация.
- Отпущена педаль тормоза.
- Система определяет, что резкое торможение завершено, основываясь на данных о замедлении автомобиля.

Включить/выключить функцию сигнала экстренного торможения можно у дилера SUBARU. За более подробной информацией мы рекомендуем Вам обратиться к Вашему дилеру SUBARU.

■ Индикаторы износа колодок дисковых тормозов

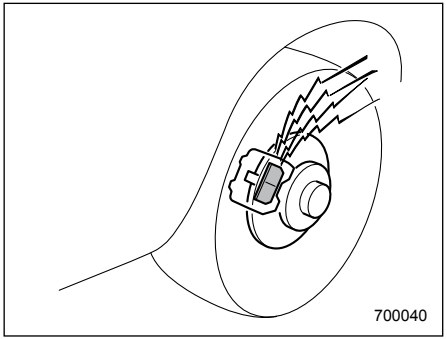

Индикаторы износа колодок на дисковых тормозах обеспечивают подачу предупреждающего шума при определенной степени износа тормозных колодок.
Если при торможении в дисковых тормозах слышен визг или скрип, мы рекомендуем Вам немедленно обратиться к Вашему дилеру SUBARU для проведения диагностики.

Система ABS (антиблокировочная система тормозов)

Система ABS предотвращает блокировку колес, которая может произойти при резком торможении или торможении на скользкой дороге. Это способствует предотвращению потери управляемости при блокировке колес и повышает курсовую устойчивость автомобиля.

При работе системы ABS может быть слышен легкий шум вибрирующих деталей или ощущаться незначительная вибрация на педали тормоза. Это нормальные явления при работе системы ABS.

Работа системы ABS невозможна в тех случаях, если скорость движения автомобиля опускается ниже, приблизительно, 10 км/ч.

⚠ ВНИМАНИЕ

Будьте предельно осторожны во время управления Вашим автомобилем! Излишняя самоуверенность, вызванная тем, что Ваш автомобиль оборудован системой ABS, может легко привести к серьезным авариям.

– ПРОДОЛЖЕНИЕ –

⚠ ОСТОРОЖНО

- **Система ABS не всегда способствует уменьшению тормозного пути. Поэтому при движении обязательно соблюдайте безопасную дистанцию.**
- **При движении по дорогам с плохим покрытием, с гравийным покрытием или по обледеневшим дорогам, а также по дорогам с глубоким свежевыпавшим снегом тормозной путь у автомобиля с системой ABS может оказаться больше, чем у автомобиля без нее. Поэтому при движении в таких условиях снизьте скорость движения и сохраняйте достаточную дистанцию от других автомобилей.**
- **В случае, если установлены цепи противоскольжения, тормозной путь у автомобиля с системой ABS может оказаться больше, чем у автомобиля без нее. Обязательно снижайте скорость и поддерживайте безопасную дистанцию до идущего впереди автомобиля.**
- **Когда вы почувствовали, что система ABS начала срабатывать, Вам следует постоянно удерживать педаль тормоза в нажатом положении. Не допускайте многократного нажатия на педаль тормоза, так как это может привести к прекращению работы системы ABS.**

■ Самодиагностика системы ABS

Сразу после запуска двигателя Вы можете ощутить в педали тормоза вибрацию, подобную той, которая возникает при срабатывании системы ABS, и услышать из моторного отсека звук работающей системы ABS. Это вызвано осуществлением автоматического функционального теста системы ABS и не свидетельствует ни о каких отклонениях.

■ Предупреждающая лампа системы ABS

См. раздел “Предупреждающая лампа системы ABS” ☞3-29.

Система EBD (электронная система распределения тормозного усилия)

Система EBD повышает эффективность торможения путем перераспределения большего тормозного усилия на задние тормоза. Регулировка и перераспределение тормозного усилия на задние колеса осуществляется в зависимости от загрузки автомобиля и его скорости.
Система EBD входит в состав системы ABS, используя некоторые компоненты систем ABS для выполнения собственных функций по оптимизации перераспределения тормозного усилия. При неисправности любого из компонентов системы ABS, используемых системой EBD, последняя перестает работать.

При работе системы EBD может быть слышен легкий шум вибрирующих деталей или ощущаться незначительная вибрация на педали тормоза. Это нормальные явления, не являющиеся свидетельствами каких-либо неисправностей.

■ Действия при неисправности системы EBD

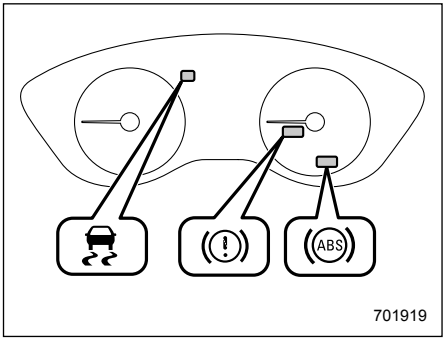

При появлении какой-либо неисправности в системе EBD она перестает работать, а на панели приборов одновременно загораются предупреждающие лампы тормозной системы и системы ABS.

Если во время движения автомобиля одновременно загораются предупреждающие лампы тормозной системы и системы ABS, то это может свидетельствовать о неисправности системы EBD.
Традиционная тормозная система сохраняет свою работоспособность даже при неисправности системы EBD. Вместе с тем при более сильном, чем обычно, нажатии на педаль тормоза повысится вероятность блокировки задних колес. Это может затруднить управление автомобилем.
При одновременном включении предупреждающих ламп тормозной системы и системы ABS выполните следующие действия.

1. Остановите автомобиль в ближайшем безопасном месте с горизонтальной поверхностью.
2. Заглушите двигатель, установите автомобиль на стояночный тормоз, а затем вновь запустите двигатель.
3. Снимите автомобиль со стояночного тормоза. Если обе предупреждающие лампы погаснут, то это может свидетельствовать о неисправности системы EBD. В этом случае мы рекомендуем Вам, соблюдая особую осторожность, доехать до ближайшего дилера SUBARU для проведения диагностики системы.
4. Если обе предупреждающие лампы вновь загорятся и продолжат гореть после повторного запуска двигателя, еще раз заглушите двигатель, установите автомобиль на стояночный тормоз и проверьте уровень тормозной жидкости. См. раздел “Тормозная жидкость” ☞11-23.
5. Если уровень тормозной жидкости не опустился ниже отметки “MIN”, то это может свидетельствовать о неисправности системы EBD. В этом случае мы рекомендуем Вам, соблюдая особую осторожность, доехать до ближайшего дилера SUBARU для проведения диагностики системы.
6. Если уровень тормозной жидкости опустился ниже отметки “MIN”, то дальнейшая эксплуатация автомобиля ЗАПРЕЩЕНА. В этом случае для доставки автомобиля к официальному дилеру SUBARU для проведения ремонта мы рекомендуем Вам воспользоваться услугами эвакуатора.

– ПРОДОЛЖЕНИЕ –

⚠ ВНИМАНИЕ

- **Движение на автомобиле при горящей предупреждающей лампе тормозной системы — опасно. Это свидетельствует о том, что тормозная система Вашего автомобиля может не работать надлежащим образом. Если предупреждающая лампа продолжает гореть, мы рекомендуем Вам немедленно обратиться к дилеру SUBARU для проведения диагностики тормозной системы Вашего автомобиля.**
- **Не следует управлять автомобилем, если у Вас возникли серьезные сомнения относительно работоспособности его тормозной системы. Для доставки Вашего автомобиля к официальному дилеру SUBARU для проведения ремонта мы рекомендуем Вам воспользоваться услугами эвакуатора.**

Система VDC (система динамической стабилизации)

⚠ ВНИМАНИЕ

Будьте предельно осторожны во время управления Вашим автомобилем! Излишняя самоуверенность, вызванная тем, что Ваш автомобиль оборудован системой VDC, может легко привести к серьезным авариям.

⚠ ОСТОРОЖНО

- **Даже если Ваш автомобиль оборудован системой VDC, при движении по заснеженным или обледеневшим дорогам должны использоваться зимние шины или цепи противоскольжения. Кроме того, скорость движения должна быть значительно снижена. Одно только наличие системы VDC не гарантирует, что Ваш автомобиль при любых обстоятельствах избежит аварии.**
- **При использовании цепей противоскольжения эффективность работы системы VDC снижается. Это необходимо принимать во внимание при осуществлении поездок в подобных условиях.**
- **Активация системы VDC свидетельствует о том, что дорога, по которой осуществляется движение Вашего автомобиля, скользкая. Учитывая то, что наличие системы VDC не является гарантией сохранения полного контроля над автомобилем при любых условиях, активация этой системы должна рассматриваться как сигнал к значительному снижению скорости движения Вашего автомобиля.**
- **После замены каких-либо элементов подвески, рулевого управления или осей автомобиля мы рекомендуем Вам обратиться к официальному дилеру SUBARU для проверки этой системы.**
- **Для обеспечения нормальной работы системы VDC Вам следует соблюдать следующие меры предосторожности.**

– Все четыре колеса Вашего автомобиля должны иметь шины одного размера, типа и марки. Кроме того, все четыре шины должны иметь одинаковую степень износа.

– Давление в шинах должно соответствовать величинам, приведенным в табличке, расположенной на средней стойке автомобиля со стороны водителя.

– При замене спущенного колеса используйте только такое временное запасное колесо, которое указано в табличке с информацией о шинах. Однако, даже с использованием указанного временного запасного колеса эффективность работы системы VDC снижается. Это необходимо принимать во внимание при осуществлении поездок в подобных условиях.

- **При использовании шин разного размера система VDC может работать некорректно.**

- **Система VDC помогает предотвратить неустойчивое движение автомобиля, такое как занос, путем управления работой тормозной системы и мощностью двигателя. Не отключайте систему VDC без крайней необходимости. Если Вам пришлось отключить систему VDC, двигайтесь очень аккуратно, в соответствии с состоянием дорожного покрытия.**

При пробуксовке ведущих колес, а также при заносе автомобиля на скользкой дороге, при осуществлении поворота или совершении маневра по уклонению от столкновения система VDC обеспечивает регулировку мощности двигателя и тормозного усилия, воздействующего на каждое колесо автомобиля, способствующую поддержанию оптимального тягового усилия и курсовой устойчивости автомобиля.

- **Функция регулировки тягового усилия**

Функция регулировки тягового усилия предназначена для предотвращения пробуксовки ведущих колес при движении по скользким дорожным покрытиям, что способствует поддержанию оптимального тягового усилия и курсовой устойчивости автомобиля. О работе этой функции свидетельствует мигание контрольной лампы работы системы VDC.

- **Функция предотвращения заноса**

Функция предотвращения заноса способствует поддержанию курсовой устойчивости автомобиля путем противодействия скольжению колес в сторону во время поворота рулевого колеса. О работе этой функции свидетельствует мигание контрольной лампы работы системы VDC.

ПРИМЕЧАНИЕ

- **Система VDC может считаться исправной, если возникают следующие условия.**
  - **Ощущается слабое подергивание педали тормоза.**
  - **Автомобиль или рулевое колесо немного дрожит.**
  - **Сразу после запуска двигателя и начала движения на короткое время из моторного отсека могут раздаваться рабочие шумы.**
  - **При трогании с места после запуска двигателя может ощущаться толчок на педали тормоза.**
- **При следующих обстоятельствах движение автомобиля может быть менее устойчивым, чем это ощущает водитель. Однако система VDC может срабатывать. Такое срабаты-**

– ПРОДОЛЖЕНИЕ –

вание не является свидетельством неисправности системы:
- **на дорогах с гравийным покрытием или дорогах с выраженной колейностью;**
- **на дорогах, прокладка которых не завершена;**
- **при буксировке автомобилем прицепа;**
- **при движении на зимних или шипованных шинах.**

- **При работе системы VDC управление рулевым колесом будет ощущаться Вами немного по-другому, чем при движении в нормальных условиях.**
- **Даже если автомобиль оборудован системой VDC, необходимо всегда снижать скорость движения автомобиля перед поворотом.**
- **Обязательно выключайте двигатель перед заменой колеса. Несоблюдение этой меры предосторожности может привести к тому, что система VDC не сможет работать надлежащим образом.**

■ Контроль за работой системы VDC

См. разделы “Предупреждающая лампа системы VDC/Контрольная лампа работы системы VDC” ☞3-30 и “Контрольная лампа отключения системы VDC” ☞3-31.

■ Выключатель системы VDC

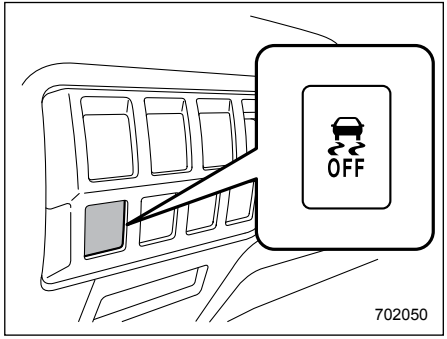

Тип “A” (модели с левосторонним управлением)

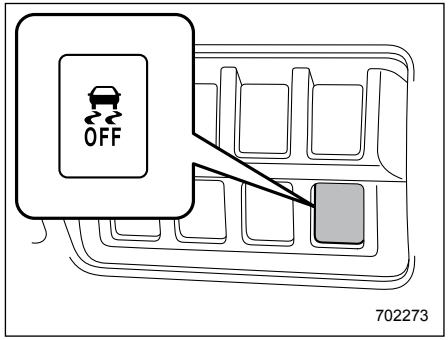

Тип “A” (модели с правосторонним управлением)

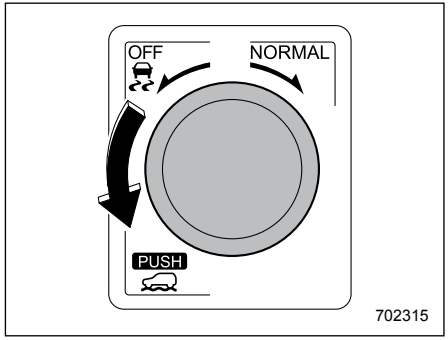

Тип “B”

Нажатие или поворот выключателя системы VDC отключает систему VDC.

Получение соответствующего проскальзывания колес путем временного отключения системы VDC может помочь выйти из следующих ситуаций. При необходимости используйте выключатель системы VDC в случае:

- трогания с места на крутом заснеженном или покрытом гравием уклоне либо на уклоне со скользкой поверхностью;
- высвобождения автомобиля, застрявшего в грязи или в глубоком снегу.

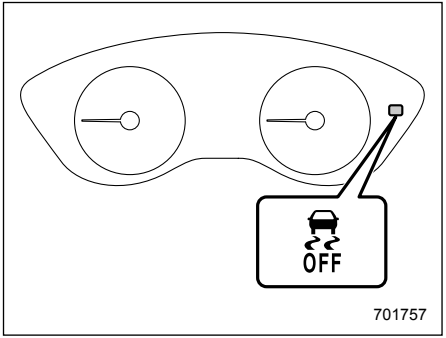

При нажатии или повороте выключателя во время работы двигателя загорается контрольная лампа отключения системы VDC. При этом система VDC отключится, и автомобиль будет вести себя на дороге так же, как автомобиль, не оборудованный такой системой. При повторном нажатии (тип “A”) или повороте выключателя (тип “B”) в положение “NORMAL”, контрольная лампа погаснет.

При отключении системы VDC отключаются функции регулировки тягового усилия и повышения устойчивости, обеспечиваемые этой системой. Поэтому старайтесь избегать отключения системы VDC, за исключением описанных выше ситуаций.

ПРИМЕЧАНИЕ

- **Если система VDC была отключена нажатием (тип “A”) или поворотом (тип “B”) выключателя системы VDC, то при следующем переводе замка зажигания в положение “LOCK”/“OFF” и запуске двигателя система VDC будет активирована автоматически.**
- **Если выключатель нажат (тип “A”) или повернут (тип “B”) и удерживается в нажатом положении дольше 30 секунд, то контрольная лампа погаснет, а система VDC будет активирована и не будет реагировать на какие-либо дальнейшие нажатия выключателя. Для восстановления функциональности выключателя переведите замок зажигания в положение “LOCK”/“OFF”, а затем снова запустите двигатель.**
- **После нажатия (тип “A”) или поворота (тип “B”) этого выключателя для отключения системы VDC, ходовые качества Вашего автомобиля станут сопоставимыми с ходовыми качествами автомобиля, не оборудованного системой VDC. Не отключайте систему VDC без крайней необходимости.**
- **Даже если система VDC отключена, компоненты системы управления тормозами могут продолжать активироваться. При активации системы управления тормозами загорается контрольная лампа работы системы VDC.**

– ПРОДОЛЖЕНИЕ –

Режим X-MODE

⚠ ВНИМАНИЕ

- **Будьте предельно осторожны во время управления Вашим автомобилем! Излишняя самоуверенность, вызванная тем, что Ваш автомобиль оснащен режимом X-MODE, может легко привести к серьезным авариям.**
- **Будьте предельно осторожны во время управления Вашим автомобилем! Излишняя самоуверенность, вызванная тем, что Ваш автомобиль оснащен функцией контроля спуска под уклон, может легко привести к серьезным авариям. Будьте особенно осторожны и нажимайте при необходимости педаль тормоза при движении по особо крутому склону, обледеневшей, грязной или песчаной дороге. Недостаточный контроль скорости автомобиля может привести к потере контроля над ним, что приведет к серьезной аварии.**

⚠ ОСТОРОЖНО

- **Даже если Ваш автомобиль оснащен режимом X-MODE, при движении по заснеженным или обледеневшим дорогам должны использоваться зимние шины или цепи противоскольжения. Кроме того, скорость движения должна быть значительно снижена. Само по себе наличие режима X-MODE не гарантирует, что автомобиль сможет избежать аварии в любой ситуации.**
- **Активируйте режим X-MODE, если Вы ощущаете очень скользкую поверхность на низкой скорости. Однако наличие режима X-MODE не является гарантией поддержания полного контроля над автомобилем всегда и в любых условиях. Даже при активированном режиме X-MODE значительно снизьте скорость автомобиля.**
- **После замены каких-либо элементов подвески, рулевого управления или осей автомобиля мы рекомендуем Вам обратиться к официальному дилеру SUBARU для проверки системы.**
- **Для обеспечения нормальной работы режима X-MODE Вам следует соблюдать следующие меры предосторожности.**
  - **Все четыре колеса Вашего автомобиля должны иметь шины одного размера, типа и марки. Кроме того, все четыре шины должны иметь одинаковую степень износа.**
  - **Давление в шинах должно соответствовать величинам, приведенным в табличке, расположенной на средней стойке автомобиля со стороны водителя.**

– При замене спущенного колеса используйте только такое временное запасное колесо, которое указано в табличке с информацией о шинах. Однако, даже с использованием указанного временного запасного колеса эффективность режима X-MODE снижается. Это необходимо принимать во внимание при осуществлении поездок в подобных условиях.

- **Если функция контроля спуска под уклон работает непрерывно в течение длительного времени, температура тормозных дисков может возрасти, и функция контроля спуска под уклон будет временно отключена. В этом случае контрольная лампа функции контроля спуска под уклон гаснет. Если контрольная лампа функции контроля спуска под уклон погасла, функция контроля спуска под уклон отключена.**

Режим X-MODE представляет собой интегрированную систему управления двигателем, системой полного привода, системой VDC и т.д. для движения по дорогам в плохом состоянии. Используя режим X-MODE, Вы можете двигаться более комфортно, даже в условиях скользкой дороги, включая подъемы и спуски.
Режим X-MODE имеет следующие функции.

- **Функция контроля спуска под уклон**

С помощью функции контроля спуска под уклон Вы можете поддерживать постоянную скорость автомобиля при движении на спуск. Если скорость автомобиля начинает возрастать, для ее регулировки включается система управления тормозами.

- **Контроль управляемости**

Данный режим повышает способность к движению на подъем и управляемость, а также позволяет более плавный рост крутящего момента, упрощая поворот рулевого колеса.

■ Включение/отключение режимов системы X-MODE

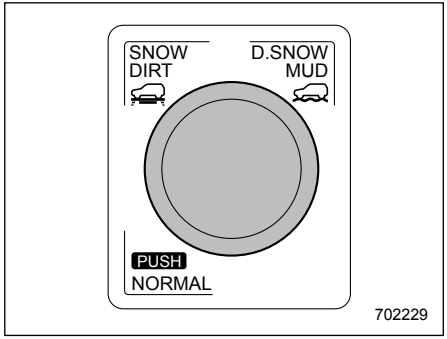

Переключатель режима X-MODE (тип “A”)

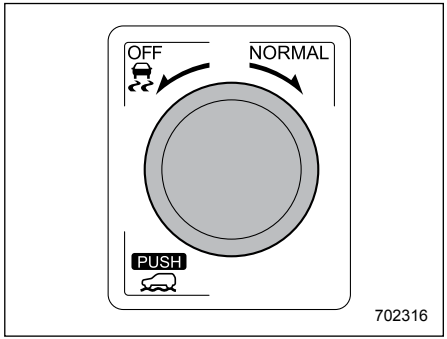

Переключатель режима X-MODE (тип “B”)

– ПРОДОЛЖЕНИЕ –

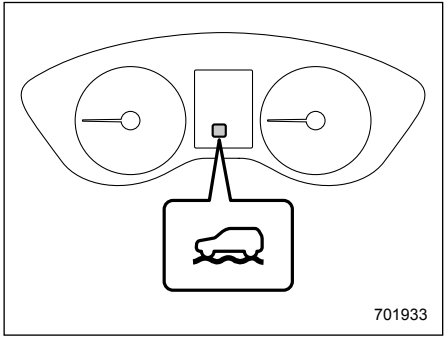

▼ **Включение**

Тип “A”

Поверните переключатель системы X-MODE вправо или влево и выберите режим “SNOW/DIRT” (Снег/грязь) или “D.SNOW/MUD” (Глубокий снег/грязь). При включении режима X-MODE загорается индикатор режима X-MODE.

Тип “B”

Нажмите переключатель режима X-MODE. При включении режима X-MODE загорается индикатор режима X-MODE.

▼ **Отключение**

Тип “A” и тип “B”

Нажмите переключатель режима X-MODE. При отключении режима X-MODE индикатор режима X-MODE гаснет.

ПРИМЕЧАНИЕ

- **Режим “SNOW/DIRT” (Снег/грязь) оптимален для движения по заснеженным дорогам, на которых видно пятно контакта шин с дорожным покрытием, а также по грунтовым дорогам.**
- **Режим “D.SNOW/MUD” (Глубокий снег/грязь) предназначен для движения по дорогам, покрытым глубоким снегом, на которых не видно пятно контакта шин с дорожным покрытием, а также по грязным дорогам.**
- **Даже если Вы попробуете включить режим X-MODE, повернув (тип “A”) или нажав (тип “B”) переключатель режима X-MODE в тот момент, когда скорость автомобиля составляет 20 км/ч или более, режим X-MODE не включится. При этом прозвучит двукратный предупреждающий звуковой сигнал.**
- **Если скорость автомобиля составляет 40 км/ч или более при включенном режиме X-MODE, предупреждающий звуковой сигнал прозвучит один раз, а режим X-MODE отключится.**
- **В моделях с системой SI-DRIVE при отключении режима X-MODE режим работы системы SI-DRIVE изменится на “Intelligent” (I).**
- **В моделях с системой SI-DRIVE режим работы системы SI-DRIVE при включенном режиме X-MODE не будет изменяться даже при нажатии переключателя системы SI-DRIVE. При этом прозвучит двукратный предупреждающий звуковой сигнал.**
- **В моделях с системой автоматического запуска/остановки двигателя при включении режима X-MODE система прекращает работу.**
- **При работающем двигателе, режим X-MODE отключается в любой из перечисленных ниже ситуации. В этом случае включить режим X-MODE невозможно. Кроме того, в моделях с системой SI-DRIVE устанавливается режим “Sport” (S), и переключение в другой режим становится невозможным.**
  - **Включена контрольная лампа обнаружения неисправности (лампа “Check Engine”).**
  - **Мигает предупреждающая лампа температуры ATF.**
  - **Включена предупреждающая лампа системы ABS.**
  - **Включена предупреждающая лампа системы VDC.**
- **Если существует вероятность перегрева двигателя в связи с повы-**

шением температуры охлаждающей жидкости, то включение режима X-MODE невозможно. Даже если режим X-MODE включен, он отключается с ростом температуры охлаждающей жидкости двигателя. В этом случае для моделей с системой SI-DRIVE устанавливается режим “Sport” (S).

Для моделей с системой “SI-DRIVE”:

- **При отключении режима X-MODE, режим работы системы SI-DRIVE изменится на “Intelligent” (I).**
- **При включении режима X-MODE, режим работы системы SI-DRIVE изменить невозможно. При этом прозвучит двукратный предупреждающий звуковой сигнал.**
- **При работающем двигателе режим X-MODE отключается в любой из перечисленных ниже ситуациях. В этом случае включить режим X-MODE невозможно. Кроме того, в моделях с системой SI-DRIVE устанавливается режим “Sport” (S), и переключение в другой режим становится невозможным.**
  - **Включается предупреждающая лампа обнаружения неисправности (CHECK ENGINE).**
  - **Мигает предупреждающая лампа температуры ATF.**
  - **Включена предупреждающая лампа системы ABS.**
  - **Включена предупреждающая лампа системы VDC.**
- **Если существует вероятность перегрева двигателя в связи с повышением температуры охлаждающей жидкости, то изменение режима X-MODE невозможно. Если автомобиль находится в режиме X-MODE, то при увеличении температуры охлаждающей жидкости осуществляется переход в режим “Sport” (S).**
- **При выключенном двигателе, включение системы X-MODE невозможно, потому что не активна функция контроля спуска под уклон.**

■ Функция контроля спуска под уклон (если установлена)

Функция контроля спуска под уклон переходит в режим ожидания, если включен режим X-MODE, а скорость автомобиля составляет менее примерно 20 км/ч.

Функция срабатывает, если скорость автомобиля составляет менее примерно 20 км/ч, а угол нажатия педали акселератора — менее примерно 10%.

Функция отключается, если скорость автомобиля составляет более примерно 20 км/ч и нажата педаль акселератора.

⚠ ОСТОРОЖНО

Тормозное усилие функции контроля спуска под уклон может быть недостаточным в ситуации, когда требуется большое тормозное усилие (например, при буксировке прицепа).

ПРИМЕЧАНИЕ

- **Даже при работе функции контроля спуска под уклон Вы можете изменять скорость автомобиля при помощи педали тормоза или педали акселератора.**
- **Во время торможения функцией контроля спуска под уклон, включается предупреждающая лампа тормозной системы.**
- **Функция контроля спуска под уклон работает независимо от угла уклона дороги.**
- **Функция контроля спуска под уклон может считаться работающей исправно, если возникают следующие условия.**
  - **При работе системы контроля спуска под уклон из моторного**

– ПРОДОЛЖЕНИЕ –

отсека слышен короткий звук ее работы.

– При нажатии педали тормоза во время работы функции контроля спуска под уклон ощущения от нажатия отличаются от обычных (жестче обычного и т.п.).

▼ Контрольная лампа системы контроля спуска под уклон

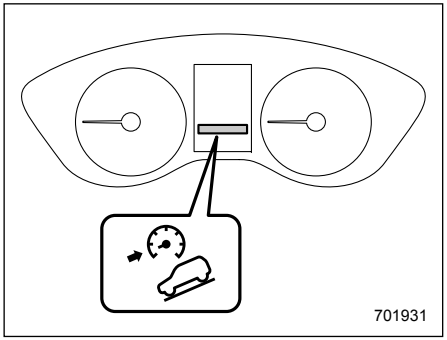

Данная лампа загорается, когда функция контроля спуска под уклон находится в режиме ожидания. При работе функции она мигает. Когда функция отключается, она гаснет. Если функция переходит из рабочего режима в нерабочий, она гаснет в тот момент, когда скорость автомобиля достигает более примерно 30 км/ч.

Система мониторинга давления воздуха в шинах (TPMS) (если установлена)

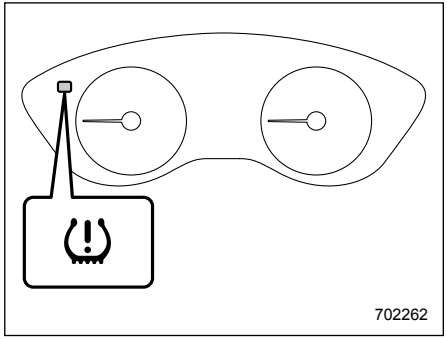

Предупреждающая лампа низкого давления воздуха в шинах

Система мониторинга давления воздуха в шинах выдает водителю предупреждающее сообщение по сигналу с датчиков, установленных на каждом колесе, если давление воздуха в шине значительно ниже соответствующего выбранному режиму системы TPMS. См. раздел “Предупреждающая лампа низкого давления воздуха в шинах” ☞3-27.

Система мониторинга давления воздуха в шинах включается только когда скорость движения автомобиля превышает 40 км/ч. Кроме того, данная система может не отреагировать немедленно на резкое падение давления воздуха в шине (например, при разрыве, вызванном наездом на острый предмет).

⚠ ВНИМАНИЕ

- **Если во время движения загорается предупреждающая лампа низкого давления воздуха в шинах, никогда не тормозите резко. Вместо этого выполните приведенные далее действия. В противном случае может произойти авария с серьезными повреждениями автомобиля и травмами.**

  (1) Продолжайте движение по прямой, постепенно снижая скорость движения.

  (2) Медленно съехав с дороги, припаркуйтесь в безопасном месте.

(3) Проверьте давление во всех четырех шинах и отрегулируйте давление до наиболее подходящего из трех значений (нормальное, при загрузке или при буксировке) давления в ХОЛОДНЫХ шинах, приведенных на табличке с информацией о шинах, расположенной на стойке двери со стороны водителя.

Даже если автомобиль проходит очень небольшое расстояние, шины нагреваются и давление в них соответственно возрастает. Перед регулировкой давления в шинах до номинального значения, указанного на табличке с информацией о шинах, обязательно дайте им полностью остыть. См. раздел “Шины и диски” ☞11-26. Система мониторинга давления воздуха в шинах не работает на стоящем автомобиле. После регулировки давления воздуха в шинах, разгоните автомобиль до скорости не менее 40 км/ч, чтобы запустить повторную проверку давления воздуха в шинах системой TPMS.

Если давление воздуха в шинах теперь превышает пороговое значение падения давления, предупреждающая лампа низкого давления воздуха в шинах должна выключиться через несколько минут.

Если данная лампа продолжает гореть при движении после регулировки давления в шинах, шина может быть значительно повреждена и сильная утечка приводит к быстрой потере воздуха. Если у Вас спустила шина, замените ее запасной как можно скорее.

- Если установлено запасное колесо или на обод замененного колеса не перенесен оригинальный датчик давления/передатчик, предупреждающая лампа низкого давления воздуха в шинах будет непрерывно гореть после мигания в течение примерно одной минуты. Это показывает, что система TPMS неспособна отслеживать все четыре колеса. Мы рекомендуем Вам как можно скорее обратиться к дилеру SUBARU для замены шины и датчика и/или перенастройки системы.

- Если шина была отремонтирована при помощи жидкого герметика, предупреждающий клапан давления воздуха в шине и передатчик могут не работать должным образом. Если использовался жидкий герметик, мы рекомендуем Вам как можно скорее обратиться к ближайшему дилеру SUBARU или в другой квалифицированный сервисный центр. При замене шины обязательно замените предупреждающий клапан давления в шине и передатчик. Вы можете использовать колесный диск повторно, если он не имеет повреждений, а остатки герметика тщательно удалены. Если лампа непрерывно горит после мигания в течение примерно одной минуты, мы рекомендуем Вам скорее обратиться к дилеру SUBARU для проверки системы.

– ПРОДОЛЖЕНИЕ –

⚠ ОСТОРОЖНО

Не кладите металлическую пленку или любые металлические детали в багажный отсек. Это может привести к плохому приему сигналов с датчиков давления воздуха в шинах, и система мониторинга давления воздуха в шинах не будет работать должным образом.

■ Экран системы TPMS (комбинация приборов типа “B”) (если установлена)

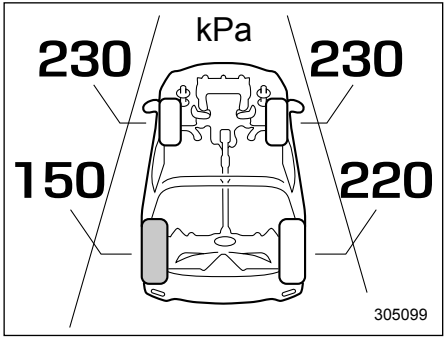

На данном экране отображается давление воздуха в каждой шине. См. раздел “Основные экраны” ☞3-54.

■ Установка режима системы TPMS

Перед началом движения автомобиля убедитесь в том, что установлен режим системы TPMS, наиболее соответствующий загруженности автомобиля.
Режим устанавливается при следующих условиях:

- автомобиль неподвижен;
- если замок зажигания находится в положении “ON”.

В зависимости от комплектации, автомобиль может иметь 2 или 3 типа настроек режима системы TPMS.

ПРИМЕЧАНИЕ

Если на стойке двери со стороны водителя закреплено 2 таблички с информацией о шинах (нормальный режим и режим при загрузке), не используйте настройки P3 или TPMS3. См. раздел “Шины и диски” ☞11-26.

▼ Дисплей комбинации приборов типа “A”

P1:	Нормальный режим	
P2:	Режим загрузки	
P3:	Режим буксировки	

▼ Дисплей комбинации приборов типа “B”

TPMS1:	Нормальный режим	
TPMS2:	Режим загрузки	
TPMS3:	Режим буксировки	

▼ Выбор режима системы TPMS

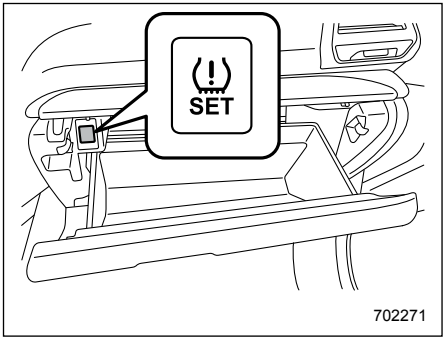

Модели с левосторонним управлением

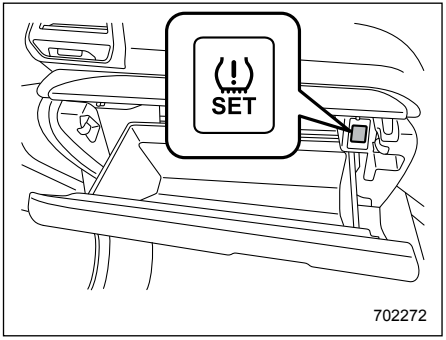

Модели с правосторонним управлением

1. Когда на комбинации приборов отображается счетчик пройденного пути, нажмите и удерживайте переключатель установки режима системы TPMS (примерно на 3 секунды). На дисплее счетчика пройденного пути отображается текущий режим системы TPMS, и его можно изменить.

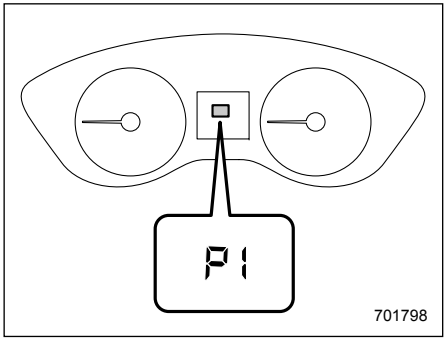

Дисплей комбинации приборов типа “A”

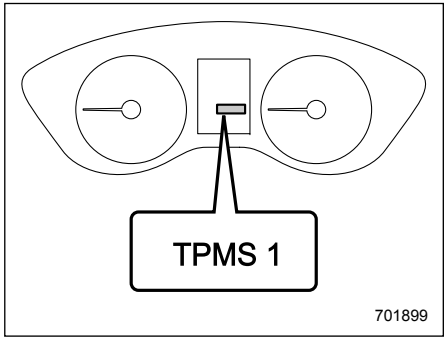

Дисплей комбинации приборов типа “B”

2. Для смены режима кратковременно нажмите переключатель установки режима системы TPMS. Режимы будут меняться в следующей последовательности.

Дисплей комбинации приборов типа “A”

P1 → P2 → P3

Дисплей комбинации приборов типа “B”

TPMS1 → TPMS2 → TPMS3

– ПРОДОЛЖЕНИЕ –

ПРИМЕЧАНИЕ

Если на стойке двери со стороны водителя закреплено 2 таблички с информацией о шинах (нормальный режим и режим при загрузке), не используйте настройки P3 или TPMS3. См. раздел “Шины и диски” ☞11-26.

3. Если отображается желаемый режим, нажмите и удерживайте переключатель (в течение примерно 3 секунд), чтобы подтвердить настройки. После завершения настройки отображается подтверждающее сообщение.

Пример
- Дисплей комбинации приборов типа “A”: если Вы выбрали режим P3, отобразится сообщение “set.3”.
- Дисплей комбинации приборов типа “B”: если Вы выбрали режим TPMS 3, отобразится сообщение “TPMS 3 SET”.

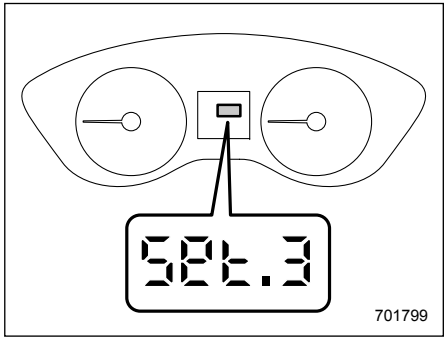

Дисплей комбинации приборов типа “A”

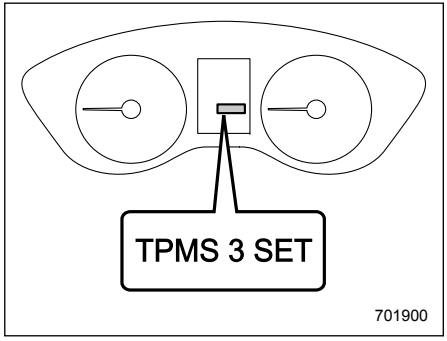

Дисплей комбинации приборов типа “B”

После отображения режима системы TPMS снова появляется счетчик пройденного пути.

ПРИМЕЧАНИЕ

Если после начала выбора режима системы TPMS никакие действия не осуществляются, дисплей вернется к демонстрации счетчика пройденного пути примерно через 10 секунд. Измените режим системы TPMS в соответствии с заданным давлением, указанным на табличке нормативных величин давления в шинах.

Парковка Вашего автомобиля

⚠ ВНИМАНИЕ

- **Никогда не оставляйте детей или животных в автомобиле без присмотра. Их случайные действия могут привести автомобиль в движение, в результате чего и они сами, и окружающие могут получить травмы. Следует также помнить, что в жаркие или солнечные дни температура в закрытом автомобиле может быстро повыситься и вызвать у них тепловой удар или даже привести к смертельному исходу.**
- **Не паркуйте автомобиль на легковоспламеняющихся материалах, таких как сухая трава, макулатура или ветошь, так как при нахождении рядом с горячим двигателем или деталями системы выпуска они могут легко загореться.**
- **Убедитесь в том, что выключили двигатель, если собираетесь немного поспать в автомобиле. Попадание отработавших газов двигателя в салон автомобиля может привести к гибели водителя и пассажиров от воздействия угарного газа (CO), содержащегося в отработавших газах.**

■ Электрический стояночный тормоз

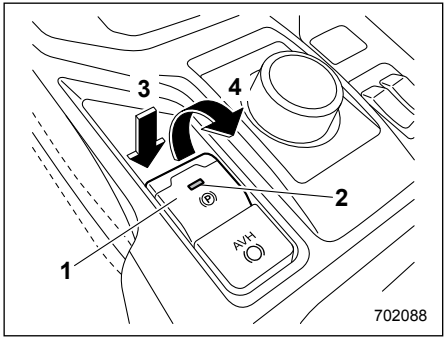

Модели с левосторонним управлением

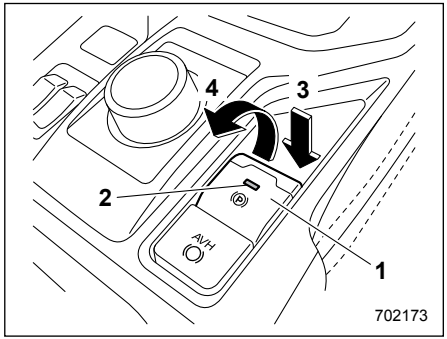

Модели с правосторонним управлением

1) Выключатель стояночного тормоза.
2) Контрольная лампа.
3) Снятие автомобиля с электрического стояночного тормоза.
4) Установка автомобиля на электрический стояночный тормоз.

⚠ ВНИМАНИЕ

- **Перед тем как выйти из автомобиля, убедитесь в том, что двигатель выключен. В противном случае электрический стояночный тормоз может разблокироваться, что может привести к несчастному случаю.**

– ПРОДОЛЖЕНИЕ –

- **Если горит предупреждающая лампа электрического стояночного тормоза, то система электрического стояночного тормоза может быть неисправна. Немедленно остановите автомобиль в безопасном месте и подложите под колеса тормозные башмаки, чтобы предотвратить откатывание автомобиля. Кроме того, в таких случаях мы рекомендуем Вам обратиться к Вашему дилеру SUBARU.**

⚠ ОСТОРОЖНО

- **При неисправности системы электрического стояночного тормоза и невозможности установить автомобиль на стояночный тормоз мы рекомендуем Вам немедленно обратиться к Вашему дилеру SUBARU для проведения работ по диагностике. Если Вы паркуете автомобиль в подобных условиях, выполните следующие действия.**
  - **Остановите автомобиль на ровной поверхности.**
  - **Установите рычаг селектора в положение “P”. Если рычаг селектора невозможно переместить в положение “P”, Вы должны снять блокировку рычага селектора. См. раздел “Функция блокировки рычага селектора” ☞7-20.**
  - **Для предотвращения откатывания автомобиля установите под колеса тормозные башмаки.**
- **Никогда не двигайтесь с включенным стояночным тормозом. Это приведет к дополнительному износу тормозных колодок. Перед трогением с места обязательно убедитесь в том, что автомобиль снят со стояночного тормоза и не горит предупреждающая лампа электрического стояночного тормоза.**
- **Тормозное усилие электрического стояночного тормоза может быть недостаточным в ситуации, когда требуется большое тормозное усилие (например, в случае парковки на уклоне при буксировке прицепа).**

Ваш автомобиль оборудован электрическим стояночным тормозом. Вы можете установить/снять стояночный тормоз при помощи выключателя стояночного тормоза.

Установка автомобиля на стояночный тормоз: Потяните выключатель стояночного тормоза вверх.

Снятие автомобиля со стояночного тормоза: Когда замок зажигания находится в положении “ON” и выжата педаль тормоза, нажмите выключатель стояночного тормоза до упора.

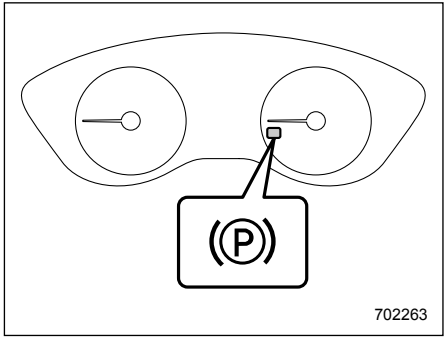

Контрольная лампа электрического стояночного тормоза

Если стояночный тормоз включается, пока замок зажигания находится в положении “ON”, включаются следующие контрольные лампы:

- контрольная лампа на выключателе стояночного тормоза;
- контрольная лампа электрического стояночного тормоза на комбинации приборов (подробная информация приведена в разделе “Контрольная лампа электрического стояночного тормоза” ☞3-33).

ПРИМЕЧАНИЕ

- **Если Вы нажмете выключатель стояночного тормоза в приведенных ниже условиях, автомобиль не снимется со стояночного тормоза.**
  - **Замок зажигания находится в положении “ACC” или “LOCK”/ “OFF”.**
  - **Вы не выжали педаль тормоза.**
- **Для установки автомобиля на стояночный тормоз система электрического стояночного тормоза использует электродвигатели. Поэтому при установке автомобиля на стояночный тормоз или при его снятии со стояночного тормоза слышны звуки работающих электродвигателей. Убедитесь в том, что при установке автомобиля на стояночный тормоз или при его снятии со стояночного тормоза слышны звуки работы электродвигателя. Кроме того, звуки работающего электродвигателя слышны при перемещении рычага селектора, а также при нажатии на педаль тормоза. Это не является неисправностью. Эти звуки возникают, когда система электрического стояночного тормоза осуществляет автоматическое управление электродвигателями.**
- **Если Вы нажмете выключатель стояночного тормоза в следующих условиях, раздастся звуковой сигнал и замигает контрольная лампа электрического стояночного тормоза:**
  - **при неисправности системы электрического стояночного тормоза;**
  - **если срабатывание электрического стояночного тормоза временно запрещено.**
- **Если электрический стояночный тормоз включается при любом из приведенных ниже условий, звук работы электрического стояночного тормоза можно будет услышать через несколько минут после включения контрольной лампы электрического стояночного тормоза. Однако это не является свидетельством какой-либо неисправности.**
  - **Стояночный тормоз перегрет.**
  - **Автомобиль припаркован на крутом уклоне.**
  - **Выключатель стояночного тормоза нажимается после перевода замка зажигания в положение “OFF”.**
- **Если Вы используете электрический стояночный тормоз в следующих условиях, контрольная лампа электрического стояночного тормоза может мигать.**
  - **Стояночный тормоз перегрет.**
  - **Автомобиль остановлен на крутом уклоне.**

Даже в этих случаях электрический стояночный тормоз работает. Однако используйте тормозные башмаки, поскольку автомобиль может сдвинуться.

- **При включении электрического стояночного тормоза система автоматического запуска/остановки двигателя (если установлена) отключается.**
- **Если Вы нажимаете выключатель электрического стояночного тормоза при включенной системе автоматического запуска/остановки двигателя, система автоматического запуска/остановки двигателя (если установлена) отключается. Электрический стояночный тор-**

– ПРОДОЛЖЕНИЕ –

моз включается после повторного запуска двигателя. После включения контрольной лампы электрического стояночного тормоза, уберите ногу с педали тормоза.

- **При запуске или повторном запуске двигателя с помощью системы автоматического запуска/остановки двигателя (если установлена), если Вы нажимаете выключатель электрического стояночного тормоза, контрольная лампа электрического стояночного тормоза может временно мигать. Однако, если после снятия автомобиля с электрического стояночного тормоза лампа гаснет, то это не свидетельствует о наличии неисправности.**

▼ Функция автоматического снятия автомобиля со стояночного тормоза при помощи педали акселератора

В системе электрического стояночного тормоза имеется функция автоматического снятия автомобиля со стояночного тормоза при помощи педали акселератора. Автомобиль автоматически снимается со стояночного тормоза при нажатии педали акселератора. Однако функция автоматического снятия автомобиля со стояночного тормоза при помощи педали акселератора не работает в следующих ситуациях.

- Открыта любая из дверей.
- Не пристегнут ремень безопасности водителя.
- Рычаг селектора находится в положении “P” или “N”.

При автоматическом снятии автомобиля со стояночного тормоза контрольная лампа электрического стояночного тормоза и контрольная лампа на выключателе стояночного тормоза гаснут.

ПРИМЕЧАНИЕ

Если Вы потянете вверх выключатель стояночного тормоза, автомобиль не будет автоматически снят со стояночного тормоза даже при нажатии педали акселератора.

▼ Функция автоматического удержания автомобиля

Функция автоматического удержания автомобиля автоматически сохраняет неподвижное состояние автомобиля даже после отпускания педали тормоза, если автомобиль полностью остановлен, например, на светофоре. Данная функция отключается в результате одного из следующих действий.

- Нажатие педали акселератора.
- Повторное нажатие педали тормоза.

⚠ ВНИМАНИЕ

- **Не используйте функцию автоматического удержания автомобиля на крутом уклоне или на скользкой дороге. Автомобиль может двигаться даже при использовании функции автоматического удержания автомобиля, становясь причиной серьезных травм и аварий.**
- **Не используйте функцию автоматического удержания автомобиля для парковки автомобиля. Автомобиль может неожиданно двинуться, становясь причиной серьезных травм и аварий. В перечисленных ниже случаях убедитесь в том, что рычаг селектора установлен в положение “P” и включен электрический стояночный тормоз.**
  - **Если Вы паркуете автомобиль.**
  - **Если пассажиры садятся в автомобиль или покидают его.**
  - **Если Вы производите погрузку или выгрузку багажа.**

- При использовании функции автоматического удержания автомобиля не отпускайте педаль тормоза, пока не загорится контрольная лампа срабатывания функции автоматического удержания автомобиля. Автомобиль может неожиданно двинуться, становясь причиной серьезных травм и аварий.
- В следующих случаях отключите функцию автоматического удержания автомобиля. В противном случае автомобиль может неожиданно двинуться, становясь причиной серьезных травм и аварий.
  - При мойке Вашего автомобиль на автоматической мойке.
  - При буксировке Вашего автомобиля.

⚠ ОСТОРОЖНО

При остановке на крутом склоне с включенной функцией автоматического удержания автомобиля может автоматически включиться электрический стояночный тормоз. При этом контрольная лампа электрического стояночного тормоза будет мигать. В таком случае нажмите и удерживайте педаль тормоза во время стоянки. В противном случае автомобиль может двигаться.

ПРИМЕЧАНИЕ

Мы рекомендуем включать функцию автоматического удержания автомобиля при остановке на уклоне. Если функция автоматического удержания автомобиля выключена, автомобиль может покатиться назад при трогании с места.

▽ Включение/выключение функции автоматического удержания автомобиля

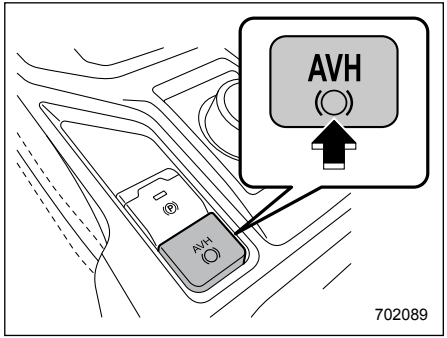

Выключатель функции автоматического удержания автомобиля (модели с левосторонним управлением)

– ПРОДОЛЖЕНИЕ –

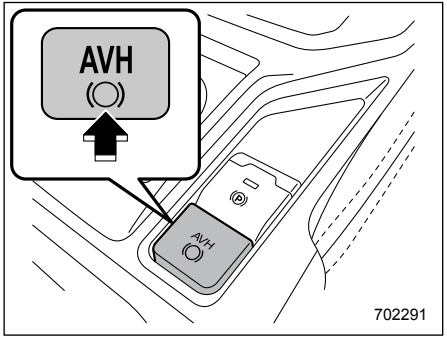

Модели с правосторонним управлением

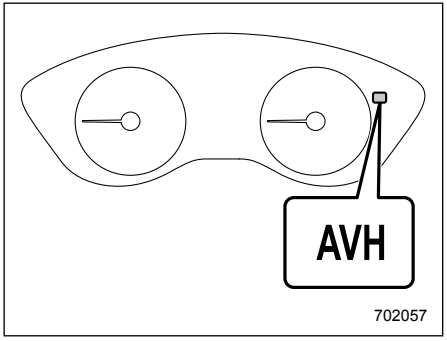

Контрольная лампа включения функции автоматического удержания автомобиля

Включение

Нажмите выключатель функции автоматического удержания автомобиля, когда контрольная лампа включения функции автоматического удержания автомобиля выключена. Контрольная лампа включения функции автоматического удержания автомобиля загорается.

Даже после включения функции автоматического удержания автомобиля она автоматически выключится после перевода замка зажигания в положение “LOCK”/“OFF”. При переводе замка зажигания обратно в положение “ON” функция останется выключенной.

Выключение

Нажмите выключатель функции автоматического удержания автомобиля, когда контрольная лампа включения функции автоматического удержания автомобиля горит. Контрольная лампа включения функции автоматического удержания автомобиля погаснет.

ПРИМЕЧАНИЕ

- **Если при включенной функции автоматического удержания автомобиля возникает неисправность системы электрического стояночного тормоза, раздается звуковой сигнал, контрольная лампа включения функции автоматического удержания автомобиля гаснет, а предупреждающая лампа тормозной системы загорается.**
- **Если выключатель функции автоматического удержания автомобиля нажат и удерживается более 30 секунд, контрольная лампа включения функции автоматического удержания автомобиля погаснет, а дальнейшие нажатия выключателя будут игнорироваться. Чтобы повторно активировать функцию, перезапустите двигатель.**
- **Если при отключенной функции автоматического удержания автомобиля возникла неисправность функции автоматического удержания автомобиля, раздастся звуковой сигнал.**

▽ Срабатывание функции автоматического удержания автомобиля

Остановите автомобиль, нажав педаль тормоза, когда выполнены все приведенные ниже условия. Сработает функция автоматического удержания автомобиля.

- Дверь водителя закрыта.
- Ремень безопасности сиденья водителя пристегнут.

- Рычаг селектора находится в положении, отличном от положения “P”.

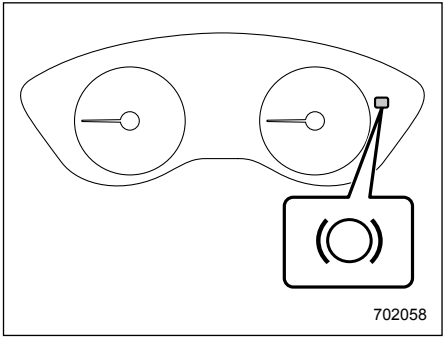

Контрольная лампа срабатывания функции автоматического удержания автомобиля

Пока автомобиль удерживается в неподвижном состоянии функцией автоматического удержания автомобиля, горит контрольная лампа срабатывания функции автоматического удержания автомобиля.

▽ Снятие автомобиля с удержания функцией автоматического удержания автомобиля

Выполните любую из перечисленных ниже операций для снятия автомобиля в удержания функцией автоматического удержания автомобиля.

- Выжмите педаль акселератора.
- Выжмите педаль тормоза повторно.
- Установите автомобиль на электрический стояночный тормоз.
- Переведите рычаг селектора в положение “P” при выжатой педали тормоза.
- Нажмите выключатель функции автоматического удержания автомобиля при выжатой педали тормоза.

Если автомобиль снят с удержания функцией автоматического удержания автомобиля, контрольная лампа срабатывания функции автоматического удержания автомобиля гаснет.

При любом из перечисленных ниже условий автомобиль будет автоматически снят с удержания функцией автоматического удержания автомобиля и будет автоматически поставлен на электрический стояночный тормоз.

- Срабатывание функции автоматического удержания автомобиля длится 10 минут.
- Отстегнут ремень безопасности сиденья водителя.
- Открыта дверь водителя.
- Замок зажигания переведен в положение “LOCK”/“OFF”.
- Автомобиль остановлен на крутом уклоне.
- Возникла неисправность функции автоматического удержания автомобиля.

В таких случаях контрольная лампа срабатывания функции автоматического удержания автомобиля погаснет, а контрольная лампа электрического стояночного тормоза загорится.

▽ Рекомендации

- Если во время удержания автомобиля в неподвижном состоянии функцией автоматического удержания автомобиля был автоматически включен электрический стояночный тормоз, перед троганием с места снимите автомобиль с электрического стояночного тормоза, выполнив любую из перечисленных ниже операций. Затем убедитесь в том, что контрольная лампа электрического стояночного тормоза погасла.
  - Выжмите педаль акселератора при пристегнутом ремне безопасности сиденья водителя и закрытых дверях.
  - Нажмите выключатель электрического стояночного тормоза при выжатой педали тормоза.
- В определенных условиях, включая неисправность функции автоматического удержания автомобиля, прозвучит предупреждающий звуковой сигнал, а на дисплее комбинации

– ПРОДОЛЖЕНИЕ –

приборов (цветном жидкокристаллическом дисплее) появится предупреждающее сообщение. Необходимо строго учитывать все предупреждающие сообщения.

- На крутом уклоне функция автоматического удержания автомобиля не может удержать автомобиль. В таком случае нажмите и удерживайте педаль тормоза.
- При остановке на крутом склоне с включенной функцией автоматического удержания автомобиля во время стоянки может автоматически включиться электрический стояночный тормоз, а контрольная лампа электрического стояночного тормоза начнет мигать. В таком случае нажмите и удерживайте педаль тормоза во время стоянки. В противном случае автомобиль может двигаться. Покидая автомобиль, остановите его на горизонтальной поверхности, а затем включите электрический стояночный тормоз.
- Если контрольная лампа включения функции автоматического удержания автомобиля не загорается даже после нажатия выключателя функции автоматического удержания автомобиля при соблюдении условий ее работы, возможна неисправность функции. В таких случаях мы рекомендуем Вам обратиться к Вашему дилеру SUBARU для проведения работ по диагностике.
- Во время удержания автомобиля функцией автоматического удержания автомобиля Вы можете услышать звук. Это нормальное явление, не являющееся свидетельством каких-либо неисправностей.
- Во время удержания автомобиля функцией автоматического удержания автомобиля педаль тормоза может ощущаться жесткой. Однако это не является неисправностью.
- При использовании функции автоматического удержания автомобиля сильно нажимайте на педаль тормоза. В противном случае функция автоматического удержания автомобиля может не сработать.
- Если выключатель функции автоматического удержания автомобиля нажат и удерживается более 30 секунд, контрольная лампа включения функции автоматического удержания автомобиля погаснет, а дальнейшие нажатия выключателя будут игнорироваться. Для восстановления функциональности выключателя переведите замок зажигания в положение “LOCK”/“OFF”, а затем снова в положение “ON”.

▼ Аварийный тормоз

⚠ ОСТОРОЖНО

Используйте аварийный тормоз только в экстренных случаях. При чрезмерно частом использовании аварийного тормоза детали тормозной системы будут изнашиваться быстрее или работа тормозной системы может оказаться недостаточно эффективной из-за перегрева тормозов задних колес.

ПРИМЕЧАНИЕ

При использовании аварийного тормоза загораются контрольная лампа электрического стояночного тормоза и контрольная лампа на выключателе стояночного тормоза и раздается звуковой сигнал.

Если рабочий тормоз вашего автомобиля неисправен, Вы можете остановить автомобиль продолжительным поднятием выключателя стояночного тормоза.
При использовании аварийного тормоза загораются контрольная лампа электрического стояночного тормоза и контрольная лампа на выключателе стояночного тормоза и раздается звуковой сигнал.

▼ **Предупреждающие сигналы системы электрического стояночного тормоза**

⚠ ОСТОРОЖНО

Если мигает контрольная лампа электрического стояночного тормоза, то система электрического стояночного тормоза может быть неисправна. Немедленно остановите автомобиль в ближайшем безопасном месте. В таких случаях мы рекомендуем Вам обратиться к Вашему дилеру SUBARU.

Если в системе электрического стояночного тормоза выявлена неисправность, загорается предупреждающая лампа тормозной системы. См. раздел “Предупреждающая лампа тормозной системы (красная)” ☞3-32.

■ Советы по парковке

При парковке Вашего автомобиля обязательно следуйте приведенным ниже рекомендациям.

- Установите автомобиль на стояночный тормоз.
- Установите рычаг селектора в положение “P” (Парковка).

Никогда не полагайтесь только на механическое трение в трансмиссии для удержания Вашего автомобиля в неподвижном состоянии.

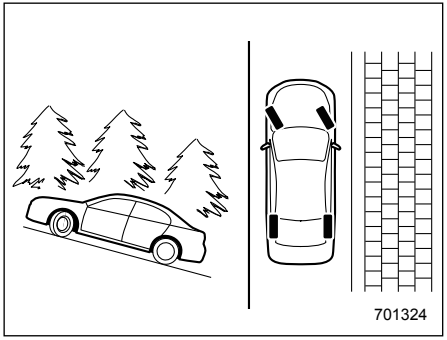

При стоянке на склоне обязательно поворачивайте рулевое колесо. Если при стоянке на склоне Ваш автомобиль обращен вверх, поверните передние колеса от бордюра.

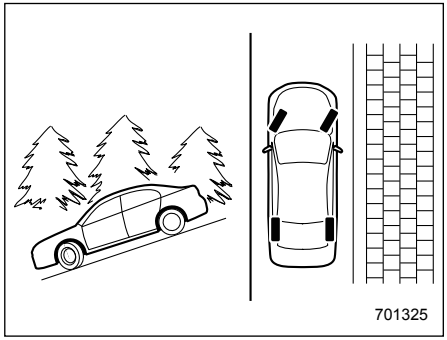

Если он обращен вниз, поверните передние колеса к бордюру.

– ПРОДОЛЖЕНИЕ –

Система помощи при трогании с места на уклоне

⚠ ОСТОРОЖНО

- **Система помощи при трогании с места на уклоне предназначена исключительно для облегчения трогания с места на склоне, когда автомобиль обращен к его верхней части. Во избежание аварийных ситуаций при стоянке Вашего автомобиля на склоне всегда надежно фиксируйте его положение при помощи стояночного тормоза. При установке стояночного тормоза убедитесь в том, что Ваш автомобиль не начинает движение при отпускании педали тормоза.**
- **Пока система помощи при трогании с места на уклоне работает, не поворачивайте замок зажигания в положение “LOCK”/ “OFF”. Система помощи при трогании с места на уклоне отключится, что вызовет аварию.**

Система помощи при трогании с места на уклоне представляет собой устройство, упрощающее следующие операции на автомобиле.

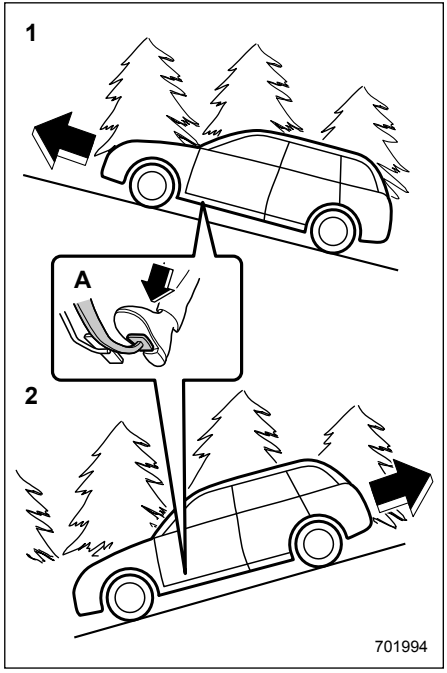

1) Трогание с места вперед, лицом на подъем.
2) Трогание с места назад, лицом на спуск.
A) Педаль тормоза

В обоих случаях система помощи при трогании с места на уклоне работает в следующих условиях:

- если автомобиль остановлен нажатием педали тормоза.

При отпускании педали тормоза, система помощи при трогании с места на уклоне временно поддерживает тормозное усилие (примерно на 2 секунды). Таким образом, водителю обеспечивается возможность тронуться с места так же, как и на горизонтальной поверхности, используя только педаль акселератора.

Если тормозное усилие системы помощи при трогании с места на уклоне недостаточно для удержания автомобиля после отпускания педали тормоза, увеличьте тормозное усилие, вновь нажав педаль тормоза.

Система помощи при трогании с места на уклоне может не работать на склонах с незначительным уклоном. Кроме того, система помощи при трогании с места не работает в следующих случаях:

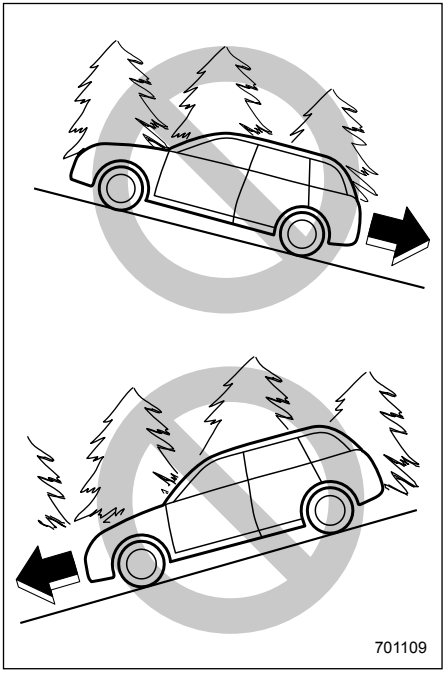

- при трогании назад лицом вверх;
- при трогании вперед лицом вниз;
- если включен стояночный тормоз;
- если замок зажигания находится в положении “ACC” или “LOCK”/“OFF”;
- если включена предупреждающая лампа системы VDC. См. раздел “Предупреждающая лампа системы VDC/Контрольная лампа работы системы VDC” ☞3-30.
- если горит предупреждающая лампа системы автоматического запуска/остановки двигателя. См. раздел “Контрольная лампа отключения системы VDC” ☞3-31.

Если трогаться с места задним ходом с использованием системы помощи при трогании с места на уклоне, тормозящее действие может ощущаться даже после отпускания педали тормоза.

⚠ ОСТОРОЖНО

Тормозное усилие системы помощи при трогании с места на уклоне может быть недостаточным в ситуации, когда требуется значительное тормозное усилие (например, при буксировке прицепа).

ПРИМЕЧАНИЕ

При начале движения автомобиля вперед после его движения задним ходом Вы можете ощутить небольшой толчок.

Система круиз-контроля (если установлена)

ПРИМЕЧАНИЕ

Для моделей с системой EyeSight: Обратитесь к дополнению к руководству по эксплуатации автомобиля — “Руководство по эксплуатации системы EyeSight”.

Система круиз-контроля позволяет Вам поддерживать постоянную скорость движения автомобиля, не нажимая педали акселератора. Работа системы круиз-контроля возможна только в тех случаях, когда скорость Вашего автомобиля превышает 30 км/ч.

⚠ ВНИМАНИЕ

Не используйте систему круиз-контроля в указанных ниже условиях. Это может привести к потере контроля над автомобилем:

- **при движении вверх или вниз по склону;**
- **при движении по скользким или извилистым дорогам;**
- **при движении в условиях плотного транспортного потока;**
- **при буксировке прицепа.**

– ПРОДОЛЖЕНИЕ –

ПРИМЕЧАНИЕ

- **Во избежание случайной установки круиз-контроля убедитесь в том, что, когда система круиз-контроля не используется, она отключена.**

■ Установка круиз-контроля

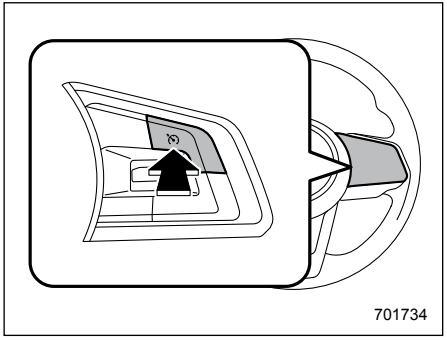

Основная кнопка системы круиз-контроля

1. После запуска двигателя нажмите основную кнопку круиз-контроля.

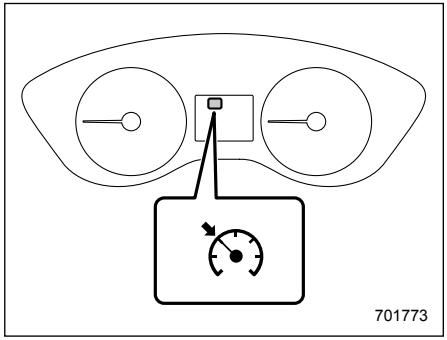

Индикатор системы круиз-контроля (тип “A”)

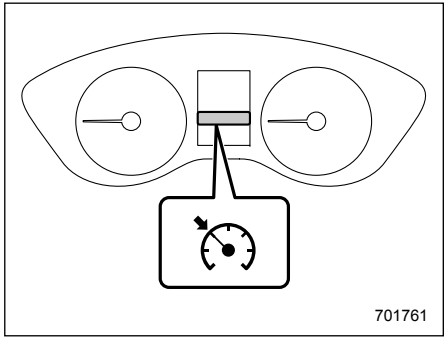

Индикатор системы круиз-контроля (тип “B”)

На комбинации приборов загорится индикатор системы круиз-контроля.

2. Установите требуемую скорость движения автомобиля при помощи педали акселератора.

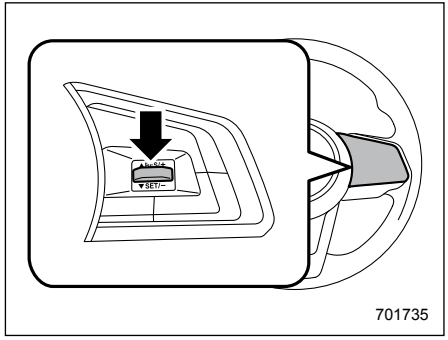

3. Нажмите на сторону “SET” переключателя “RES/SET”, а затем отпустите ее. Затем отпустите педаль акселератора.

ПРИМЕЧАНИЕ

При установке скорости системы круиз-контроля в первый раз по время поездки, для задания начальной скорости круиз-контроля могут использоваться обе кнопки, “SET” и “RES”.

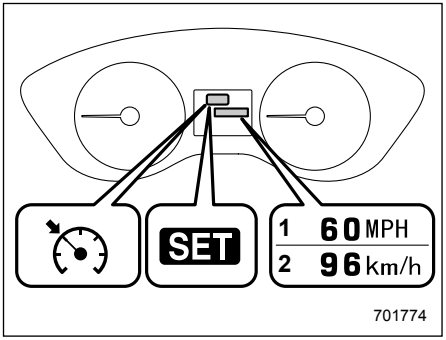

Индикатор установки системы круиз-контроля (тип “A”)

1) Если установлены единицы измерения “MPH” (миль/ч).
2) Если установлены единицы измерения “km/h” (км/ч).

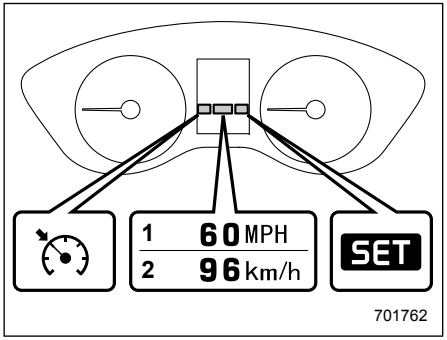

Индикатор установки системы круиз-контроля (тип “B”)

1) Если установлены единицы измерения “MPH” (миль/ч).
2) Если установлены единицы измерения “km/h” (км/ч).

При этом на комбинации приборов загорится индикатор установки системы круиз-контроля. Заданная скорость отображается на комбинации приборов. Вы можете изменить единицы измерения при помощи дисплея комбинации приборов.

- Подробная информация для комбинации приборов типа “A” приведена в разделе “Настройки комбинации приборов” ☞3-14.
- Подробная информация для комбинации приборов типа “B” приведена в разделе “Экраны меню” ☞3-56.

После этого автомобиль будет поддерживать требуемую скорость движения.

Возможность осуществлять временные ускорения сохраняется даже при активированном режиме круиз-контроля. Для увеличения скорости автомобиля нужно просто нажать на педаль акселератора. После отпускания педали акселератора автомобиль вновь возвращается к движению с поддержанием прежней постоянной скорости.

■ Временное отключение системы круиз-контроля

Систему круиз-контроля можно временно отключить одним из следующих способов.

– ПРОДОЛЖЕНИЕ –

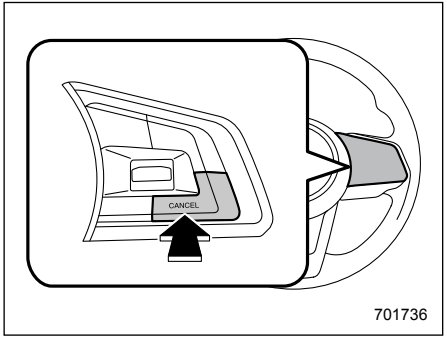

- Нажмите кнопку “CANCEL”.
- Выжмите педаль тормоза.

⚠ ВНИМАНИЕ

Вы можете отключить систему круиз-контроля, переведя рычаг селектора в положение “N”. Однако не переводите рычаг селектора в положение “N” при движении, за исключением экстренных ситуаций. Если рычаг селектора переключен в положение “N”, прекратится торможение двигателем. Это может привести к аварии.

При отключении системы круиз-контроля индикатор установки круиз-контроля на комбинации приборов погаснет.

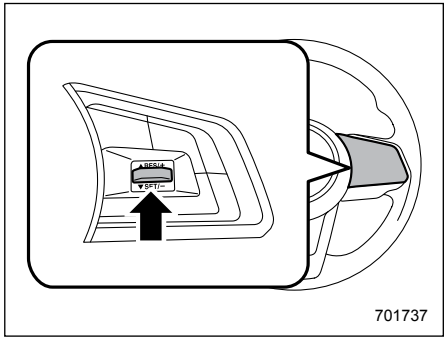

Если скорость движения Вашего автомобиля составляет около 30 км/ч (20 миль/ч) или более, то для возобновления работы системы круиз-контроля после ее временного отключения нажмите на сторону “RES” переключателя “RES/SET”, что приведет к автоматическому восстановлению установленной до этого постоянной скорости движения.
При этом на комбинации приборов автоматически загорится индикатор установки круиз-контроля.

■ Отключение системы круиз-контроля

Существует два способа отключения системы круиз-контроля.

- Снова нажмите основную кнопку системы круиз-контроля.
- Переведите замок зажигания в положение “ACC” или “LOCK”/“OFF” (но только после полной остановки автомобиля).

■ Изменение установленной в режиме круиз-контроля скорости движения

▼ Увеличение установленной скорости при помощи переключателя “RES/SET”

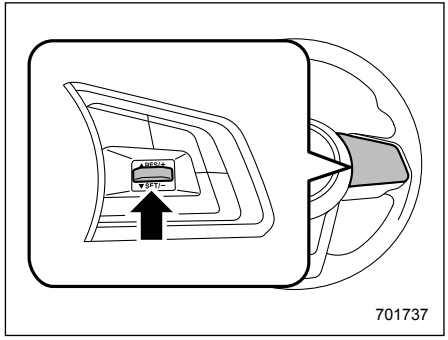

Нажмите на сторону “RES” переключателя “RES/SET” и удерживайте ее в нажатом положении до достижения автомобилем требуемой скорости. Затем от-

пустите переключатель. При этом скорость, с которой в этот момент движется Ваш автомобиль, будет сохранена в памяти, и она будет восприниматься системой круиз-контроля в качестве новой установленной скорости движения.

Если установлены единицы измерения “MPH” (миль/ч)
При каждом кратковременном нажатии стороны “RES” кнопки “RES/SET” установленная скорость режима круиз-контроля будет увеличиваться на 1 милю/ч (1,6 км/ч).

Если установлены единицы измерения “km/h” (км/ч)
При каждом кратковременном нажатии стороны “RES” кнопки “RES/SET” установленная скорость режима круиз-контроля будет увеличиваться на 1 км/ч.

▼ Увеличение установленной скорости при помощи педали акселератора

1. Установите требуемую скорость движения автомобиля при помощи педали акселератора.
2. Однократно нажмите на сторону “SET” переключателя “RES/SET”. Теперь скорость, с которой движется автомобиль, становится установленной скоростью круиз-контроля, которая будет поддерживаться без нажатия педали акселератора.

▼ Уменьшение установленной скорости при помощи переключателя “RES/SET”

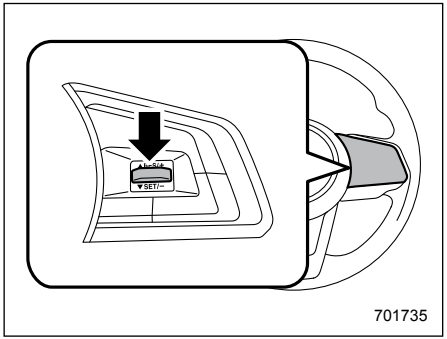

Нажмите на сторону “SET” переключателя “RES/SET” и удерживайте ее в нажатом положении до достижения автомобилем требуемой скорости. Затем отпустите переключатель. При этом скорость, с которой в этот момент движется Ваш автомобиль, будет сохранена в памяти, и она будет восприниматься системой круиз-контроля в качестве новой установленной скорости движения.

Если установлены единицы измерения “MPH” (миль/ч)
При каждом кратковременном нажатии стороны “SET” кнопки “RES/SET” установленная скорость режима круиз-контроля будет уменьшаться на 1 милю/ч (1,6 км/ч).

Если установлены единицы измерения “km/h” (км/ч)
При каждом кратковременном нажатии стороны “SET” кнопки “RES/SET” установленная скорость режима круиз-контроля будет уменьшаться на 1 км/ч.

▼ Уменьшение установленной скорости при помощи педали тормоза

1. Нажмите на педаль тормоза, тем самым осуществляя временное отключение системы круиз-контроля.
2. Когда скорость Вашего автомобиля снизится до требуемой, однократно нажмите на сторону “SET” переключателя “RES/SET”. Теперь скорость, с которой движется автомобиль, становится установленной скоростью круиз-контроля, которая будет поддерживаться без нажатия педали акселератора.

– ПРОДОЛЖЕНИЕ –

■ Контрольная лампа системы круиз-контроля

См. раздел “Контрольная лампа системы круиз-контроля” ☞3-46.

■ Контрольная лампа установки круиз-контроля

См. раздел “Контрольная лампа установки круиз-контроля” ☞3-46.

Система автоматического запуска/остановки двигателя

Система автоматического запуска/остановки двигателя предназначена для автоматической остановки двигателя и его последующего запуска в случае, если автомобиль в течение короткого промежутка времени находится в неподвижном состоянии (в ожидании зеленого сигнала светофора или в дорожной пробке) после прогрева двигателя. Система предназначена для снижения расхода топлива и выброса отработавших газов, а также уровня нежелательных шумов в режиме холостого хода.

■ Работа системы

⚠ ОСТОРОЖНО

- **Система автоматического запуска/остановки двигателя предназначена для автоматической остановки двигателя и его последующего запуска в течение короткого промежутка времени в режиме холостого хода. Не используйте систему при обычной парковке автомобиля.**
- **Система автоматического запуска/остановки двигателя не работает при подключенном разъеме сцепного устройства. Если система автоматического запуска/остановки двигателя работает при подключенном разъеме сцепного устройства, мы рекомендуем Вам проконсультироваться с Вашим дилером SUBARU. Продолжение движения на автомобиле с использованием системы в таких условиях может привести к крену или скатыванию назад на подъеме, а также может повредить трансмиссию.**

В целях обеспечения безопасности и комфортности использования, помимо действий водителя, система автоматического запуска/остановки двигателя непрерывно отслеживает состояние автомобиля, а также среды внутри и снаружи автомобиля, управляя остановкой и повторным запуском двигателя.
После полной остановки автомобиля путем нажатия педали тормоза в тот момент, когда рычаг селектора находится в положении “D”, двигатель автоматически останавливается.
Если Вы отпускаете педаль тормоза в тот момент, когда рычаг селектора остается в положении “D”, двигатель автоматически запускается снова.
Однако, если горит контрольная лампа функции автоматического удержания автомобиля, повторный запуск двигателя невозможен.

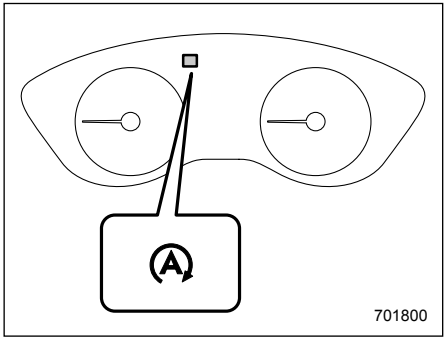

Контрольная лампа системы автоматического запуска/остановки двигателя (зеленая) (тип “A”)

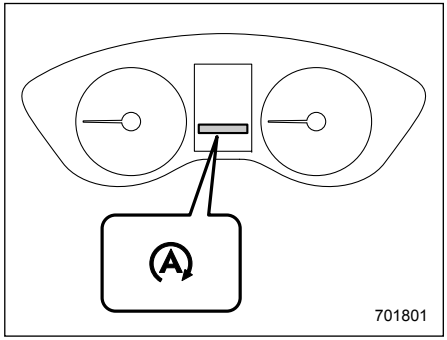

Контрольная лампа системы автоматического запуска/остановки двигателя (зеленая) (тип “B”)

Если двигатель временно остановлен системой, контрольная лампа системы автоматического запуска/остановки двигателя на комбинации приборов загорается зеленым цветом. Данная контрольная лампа отключается, когда система запускает двигатель.

ПРИМЕЧАНИЕ

- **После запуска двигателя, если автомобиль остается в режиме холостого хода без движения, система автоматического запуска/остановки двигателя не будет работать.**
- **Ваш автомобиль оснащен специального аккумуляторной батареей**

– ПРОДОЛЖЕНИЕ –

повышенной емкости. При замене аккумуляторной батареи автомобиля обязательно заменяйте ее оригинальной аккумуляторной батареей SUBARU (или эквивалентной), специально разработанной для эксплуатации на автомобиле, оборудованном системой автоматического запуска/остановки двигателя. За более подробной информацией мы рекомендуем Вам обратиться к Вашему дилеру SUBARU.

▼ Условия срабатывания

Система автоматического запуска/остановки двигателя может автоматически остановить двигатель при выполнении всех приведенных ниже условий:

- двигатель достаточно прогрет;
- капот закрыт;
- закрыта дверь водителя;
- пристегнут ремень безопасности сиденья водителя;
- контрольная лампа обнаружения неисправности (лампа “Check Engine”) выключена;
- управление воздухозаборником установлено в режим, отличный от режима “”;
- обогреватель заднего стекла не используется;
- режим X-MODE отключен (если предусмотрен);
- электропривод дверцы багажного отсека отключен (если установлен).

После остановки автомобиля двигатель автоматически останавливается при выполнении приведенных ниже условий:

- рулевое колесо находится в положении прямолинейного движения;
- рулевое колесо не поворачивается.

ПРИМЕЧАНИЕ

- **После остановки автомобиля двигатель может не остановиться автоматически в следующих условиях:**
  - **автомобиль остановлен на дороге, имеющей крутой уклон;**
  - **автомобиль остановлен при резком торможении;**
  - **разрежение в усилителе тормозной системы недостаточное.**
- **После остановки автомобиля двигатель может не остановиться автоматически, если педаль тормоза не выжата полностью. При остановке автомобиля убедитесь в том, что педаль тормоза выжата до упора.**
- **В следующих случаях срабатывание системы автоматического запуска/остановки двигателя может потребовать некоторого времени:**
  - **если аккумуляторная батарея разряжена вследствие того, что автомобиль не эксплуатировался в течение длительного периода времени;**
  - **низкая температура охлаждающей жидкости;**
  - **если клеммы аккумуляторной батареи подключены заново после замены аккумуляторной батареи и т.п.**

▼ Условия, не допускающие срабатывания

В любом из следующих случаев система автоматического запуска/остановки двигателя не сработает.

- Если предупреждающая лампа системы автоматического запуска/остановки двигателя / контрольная лампа отключения системы автоматического запуска/остановки двигателя (желтая) горит или мигает.
- Если контрольная лампа обнаружения неисправностей (лампа “Check Engine”) горит.
- Если включен электрический стояночный тормоз.
- Если открыт капот.
- Если автомобиль находится на высоте более примерно 2 000 м над уровнем моря.
- Если жидкость для бесступенчатой трансмиссии недостаточно прогрета.
- Если температура жидкости для бесступенчатой трансмиссии аномально высока.

- Если аккумуляторная батарея автомобиля не находится в хорошем состоянии.
- Если при использовании системы климат-контроля имеется значительная разность между заданной температурой и температурой внутри автомобиля.
- Если при использовании системы климат-контроля подается значительный воздушный поток.

ПРИМЕЧАНИЕ

Система автоматического запуска/остановки двигателя может не работать, если горит или мигает контрольная лампа обнаружения неисправности (лампа “Check Engine”) или другие предупреждающие лампы на комбинации приборов.

▼ Условия повторного запуска двигателя

В любом из приведенных ниже случаев двигатель будет автоматически запущен, даже если педаль тормоза остается нажатой.

- Если педаль тормоза немного отпускается на дороге с крутым уклоном и автомобиль начинает катиться;
- Если педаль тормоза нажимается сильнее;
- Если нажимается педаль акселератора;
- Если Вы переводите рычаг селектора в положение “R”;
- Если поворачивается рулевое колесо;
- Если нажимается выключатель электрического стояночного тормоза;
- Если активируется режим X-MODE (если предусмотрен);
- Если установлен режим работы воздухозаборника “”;
- Если система климат-контроля не может более поддерживать заданную температуру;
- Если отстегивается ремень безопасности водителя;
- Если дверца багажного отсека открывается в автоматическом режиме;
- Если открывается дверь водителя;
- Если включается обогреватель заднего стекла.
- За более подробной информацией по отключению функции автоматического удержания автомобиля обратитесь к разделу “Функция автоматического удержания автомобиля” ☞7-46.

▼ Условия невозможности повторного запуска двигателя

В целях обеспечения безопасности двигатель не будет автоматически запущен, если открыт капот при работающей системе автоматического запуска/остановки двигателя, даже если педаль тормоза отпущена. В этом случае проверьте окружающее пространство и запустите двигатель обычным образом.

Кроме того, повторный запуск двигателя невозможен, если горит контрольная лампа функции автоматического удержания автомобиля.

ПРИМЕЧАНИЕ

- **Если система автоматического запуска/остановки двигателя работает, педаль тормоза может ощущаться жесткой. Однако это не является неисправностью.**
- **В приведенных ниже условиях двигатель будет автоматически запущен, даже если Вы продолжаете нажимать педаль тормоза:**
  - **если разряжена аккумуляторная батарея;**
  - **если упало разрежение в усилителе тормозной системы.**
- **В следующих случаях продолжительность временной остановки двигателя системой автоматического запуска/остановки двигателя может быть сокращена:**
  - **если работает система климат-контроля;**
  - **если температура наружного воздуха высокая или низкая**

– ПРОДОЛЖЕНИЕ –

(поскольку система климат-контроля на может более поддерживать заданную температуру);

– при высоком расходе электроэнергии электрическими устройствами.

- **Если двигатель автоматически запускается системой автоматического запуска/остановки двигателя, напряжение электропитания, подаваемое через розетку для подключения дополнительного электрооборудования, будет снижено. В зависимости от типа подключенного устройства, его электропитание может временно отключиться.**

▼ Предупреждающая лампа системы автоматического запуска/остановки двигателя

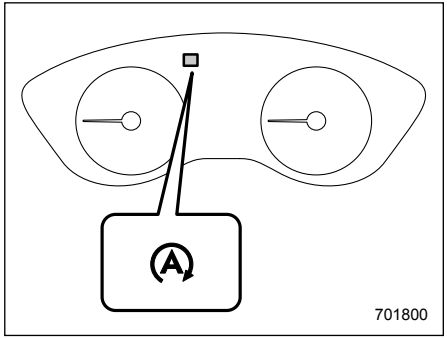

Предупреждающая лампа системы автоматического запуска/остановки двигателя (желтая) (тип “A”)

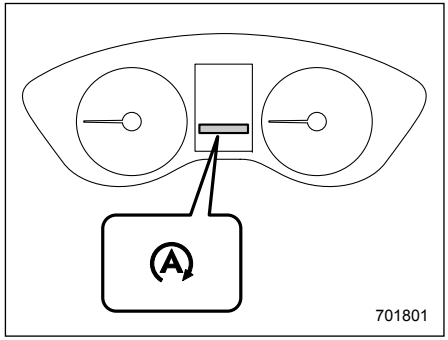

Предупреждающая лампа системы автоматического запуска/остановки двигателя (желтая) (тип “B”)

Предупреждающая лампа системы автоматического запуска/остановки двигателя загорается желтым цветом при изначальной установке замка зажигания в положение “ON”. После запуска двигателя лампа выключается.

В случае неисправности системы автоматического запуска/остановки двигателя предупреждающая лампа системы автоматического запуска/остановки двигателя мигает. В таких случаях мы рекомендуем Вам обратиться к Вашему официальному дилеру SUBARU для проведения работ по диагностике.

⚠ ОСТОРОЖНО

Если предупреждающая лампа системы автоматического запуска/остановки двигателя не выключается после запуска двигателя, система автоматического запуска/остановки двигателя может быть неисправна. В таких случаях мы рекомендуем Вам обратиться к Вашему официальному дилеру SUBARU для проведения работ по диагностике.

▼ Выключатель системы автоматического запуска/остановки двигателя

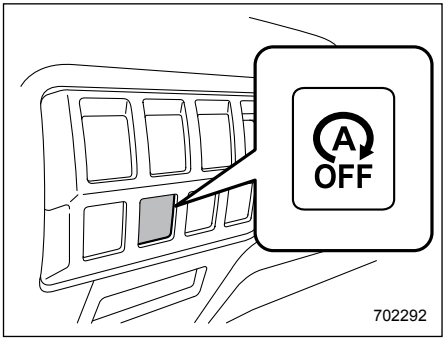

Модели с левосторонним управлением

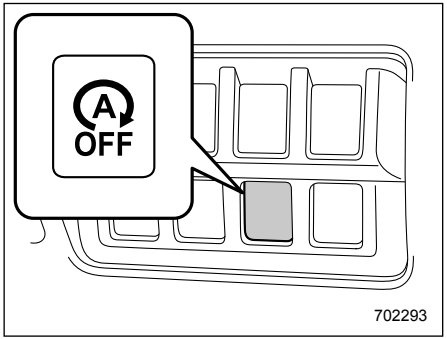

Модели с правосторонним управлением

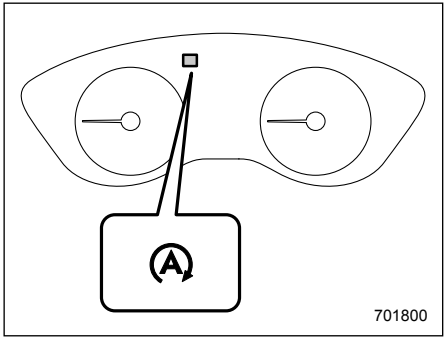

Контрольная лампа отключения системы автоматического запуска/остановки двигателя (желтая) (тип “A”)

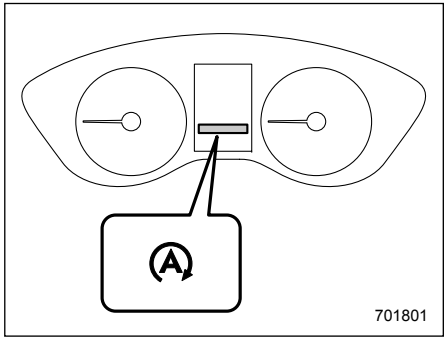

Контрольная лампа отключения системы автоматического запуска/остановки двигателя (желтая) (тип “B”)

При нажатии выключателя системы автоматического запуска/остановки двигателя система автоматического запуска/остановки двигателя выключается. Контрольная лампа отключения системы автоматического запуска/остановки двигателя загорается желтым цветом. При повторном нажатии выключателя система автоматического запуска/остановки двигателя снова включается. Контрольная лампа отключения системы автоматического запуска/остановки двигателя при этом гаснет.

Когда двигатель временно остановлен системой, при нажатии выключателя

– ПРОДОЛЖЕНИЕ –

системы автоматического запуска/остановки двигателя двигатель запускается, даже если Вы не отпустили педаль тормоза.

ПРИМЕЧАНИЕ

- **Если двигатель запущен в тот момент, когда система автоматического запуска/остановки двигателя находилась в нерабочем состоянии, а замок зажигания переведен в положение “LOCK”/“OFF”, система автоматического запуска/остановки двигателя снова включается.**
- **Покидая автомобиль, обязательно переводите замок зажигания в положение “LOCK”/“OFF”. Невыполнение данного требования может привести к разрядке аккумуляторной батареи.**

▼ **Контрольная лампа отсутствия активности системы автоматического запуска/остановки двигателя**

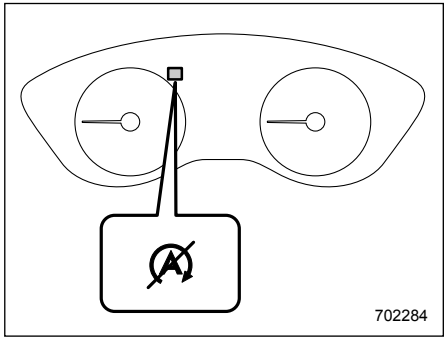

Контрольная лампа отсутствия активности системы автоматического запуска/остановки двигателя (тип “A”)

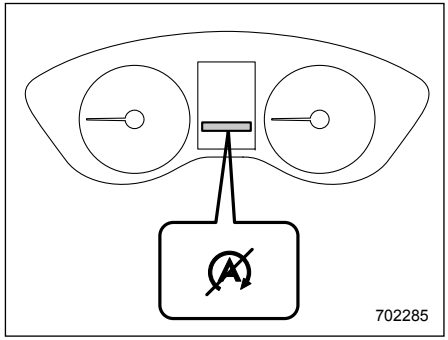

Контрольная лампа отсутствия активности системы автоматического запуска/остановки двигателя (тип “B”)

Если после остановки автомобиля не соблюдены условия, двигатель не остановится и загорится контрольная лампа отсутствия активности системы автоматического запуска/остановки двигателя. Она погаснет, когда автомобиль возобновит движение.

■ Отображение состояния системы автоматического запуска/остановки двигателя

На многофункциональном дисплее (черно-белом) или дисплее комбинации приборов (цветной жидкокристаллический дисплей) могут быть показа-

ны примерные значения длительности остановки двигателя системой автоматического запуска/остановки двигателя и/или объема сэкономленного топлива. За более подробной информацией обратитесь к разделу “Длительность работы системы автоматического запуска/остановки двигателя” ☞3-63 или “Основные экраны” ☞3-54.

■ Предупреждающие сообщения системы

В целях безопасности и комфортности использования система автоматического запуска/остановки двигателя непрерывно отслеживает, в дополнение к действиям водителя, состояние автомобиля, а также среды внутри и снаружи автомобиля, и выдает водителю различные предупреждающие сообщения при помощи включения или мигания предупреждающей и/или контрольной лампы, а также звукового сигнала. Более подробная информация о предупреждающих и контрольных лампах приведена в разделе “Предупреждающая лампа системы автоматического запуска/остановки двигателя/Контрольная лампа отключения системы автоматического запуска/остановки двигателя (желтая)” ☞3-47.

▼ Предупреждающий звуковой сигнал

Предупреждающий звуковой сигнал прозвучит в случае, если открыт капот в тот момент, когда двигатель остановлен системой автоматического запуска/остановки двигателя.
Если это произошло, предупреждающий звуковой сигнал прекращает звучание при выполнении следующих действий:

- двигатель запущен путем выполнения обычной процедуры (см. раздел “Подготовка к поездке” ☞7-8);
- замок зажигания переведен в положение “LOCK”/“OFF”.

▼ Отображение предупреждающих сообщений (модели с дисплеем комбинации приборов (цветной жидкокристаллический дисплей)

Если во время движения на дисплее комбинации приборов (цветной жидкокристаллический дисплей) отображается предупреждающее сообщение, в системе автоматического запуска/остановки двигателя могла возникнуть неисправность. В этом случае предупреждающая лампа системы автоматического запуска/остановки двигателя загорается или мигает желтым цветом. Мы рекомендуем Вам при первой возможности обратиться к дилеру SUBARU для проведения работ по диагностике Вашего автомобиля.

– ПРОДОЛЖЕНИЕ –

Система SRVD (если установлена)

Система обнаружения транспортных средств позади автомобиля (SRVD) состоит из радара заднего обзора с функцией обнаружения помех в слепых зонах, функции помощи при смене полосы движения и функции предупреждения о движении позади автомобиля на пересекаемой дороге.
Данные функции позволяют системе обнаруживать объекты и автомобили позади Вашего автомобиля и привлекать внимание водителя при смене полосы движения или движении задним ходом.

⚠ ВНИМАНИЕ

За безопасность движения отвечает водитель. При смене полосы движения или движении задним ходом обязательно проверьте окружающую обстановку визуально. Система спроектирована таким образом, чтобы помогать водителю при смене полосы движения или движении задним ходом за счет отслеживания задней и боковых областей вокруг автомобиля.

Однако Вы не можете полагаться только на данную систему в обеспечении безопасности вождения при смене полосы движения или при движении задним ходом. Излишняя уверенность в данной системе может стать причиной аварии и привести к серьезной травме или гибели людей. Поскольку работа системы сопряжена с различными ограничениями, мигание или включение контрольной лампы приближения системы SRVD может задерживаться или она может не сработать вообще, даже при наличии автомобиля на соседней полосе или при его приближении с любой стороны.

Водитель несет ответственность за то, чтобы обращать внимание на заднюю и боковые зоны вокруг автомобиля.

■ Функции системы

ПРИМЕЧАНИЕ

Радарный датчик системы SRVD сертифицирован в соответствии с законами, регулирующими использование радиочастот в каждой стране. За более подробной информацией обратитесь к разделу “Техническая информация” ☞13-51.

Система SRVD включает в себя следующие функции:

- обнаружение автомобиля в слепой зоне на соседней полосе движения или автомобиля, приближающегося на высокой скорости, при движении автомобиля (обнаружение помех в слепых зонах и помощь при смене полосы движения);
- обнаружение автомобиля, приближающегося справа или слева, при движении задним ходом (предупреждение о движении позади автомобиля на пересекаемой дороге).

Для работы данных функций система использует радарные датчики.

▼ Функция обнаружения помех в слепых зонах

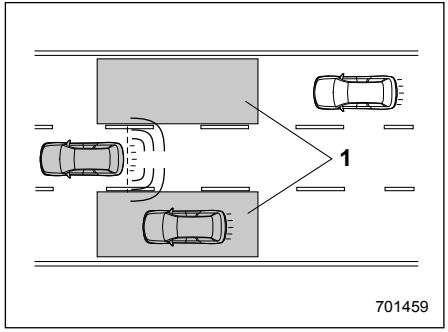

1) Зона действия.

Система предупреждает водителя об опасности следующим образом.

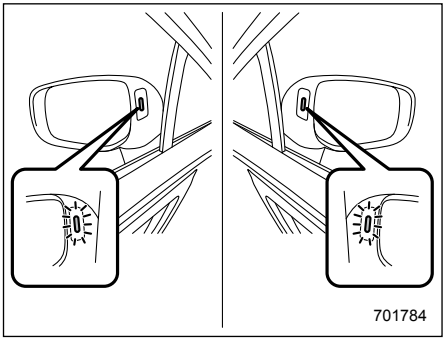

Контрольная лампа приближения системы SRVD

- Если система обнаруживает автомобиль в слепой зоне, включается(-ются) контрольная(-ые) лампа(-ы) приближения системы SRVD на наружном(-ых) зеркале(-ах).
- Если водитель переводит рычаг указателя поворота в сторону, где включена контрольная лампа приближения системы SRVD, соответствующая контрольная лампа приближения системы SRVD будет мигать.

▼ Функция помощи при смене полосы движения

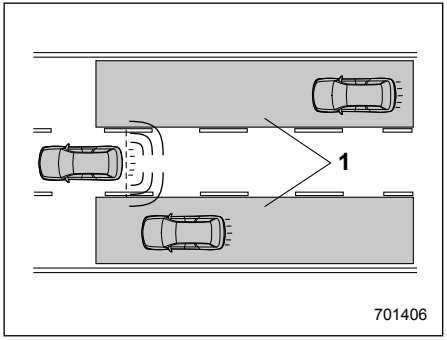

1) Зона действия.

Система предупреждает водителя об опасности следующим образом:

- Если система обнаруживает автомобили, приближающиеся на высокой скорости по соседним полосам движения, включается(-ются) контрольная(-ые) лампа(-ы) приближения системы SRVD на наружном(-ых) зеркале(-ах).
- Если водитель переводит рычаг указателя поворота в сторону, где включена контрольная лампа приближения системы SRVD, соответствующая контрольная лампа приближения системы SRVD будет мигать.

▼ Функция предупреждения о движении позади автомобиля на пересекаемой дороге

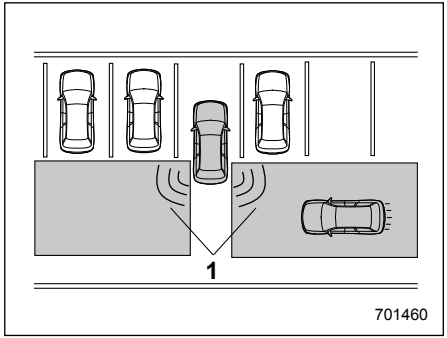

1) Зона действия.

Функция предупреждает водителя о приближении другого автомобиля с любой стороны при движении задним ходом. Данная функция помогает водителю контролировать заднюю и боковые зоны вокруг автомобиля при движении задним ходом.

Если при движении задним ходом система обнаруживает автомобиль, приближающийся с любой стороны, она предупреждает водителя об опасности следующим образом.

– ПРОДОЛЖЕНИЕ –

- Контрольная(-ые) лампа(-ы) приближения системы SRVD на наружном(-ых) зеркале(-ах) мигает(-ют).
- Звучит предупреждающий звуковой сигнал.
- На экране камеры заднего вида появляется значок (монитор аудиосистемы/системы навигации).

▽ Ограничения способности к обнаружению функции предупреждения о движении позади автомобиля на пересекаемой дороге

Поскольку способности к обнаружению функции предупреждения о движении позади автомобиля на пересекаемой дороге ограничены, функция предупреждения о движении позади автомобиля на пересекаемой дороге может не работать должным образом при парковке под углом.

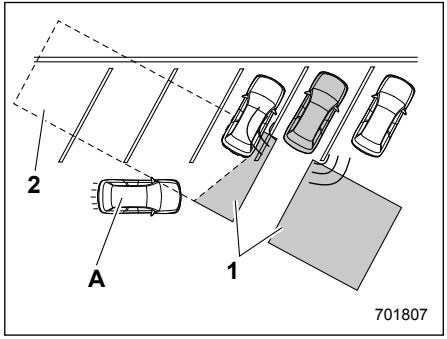

Пример 1
1) Зона обнаружения радарных датчиков.
2) Зона вне диапазона обнаружения радарных датчиков.
A) Автомобиль, который может быть не обнаружен.

⚠ ВНИМАНИЕ

Приближающийся автомобиль (A) может быть не обнаружен, поскольку автомобиль, движущийся задним ходом, закрыт припаркованным автомобилем. При движении задним ходом обязательно проверьте окружение автомобиля собственными глазами.

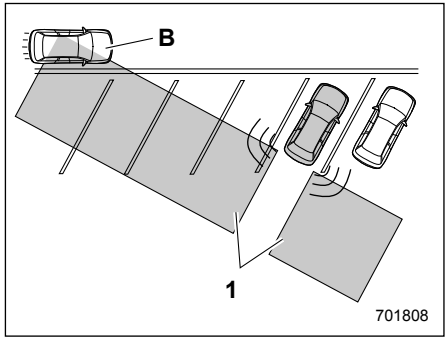

Пример 2
1) Зона обнаружения радарных датчиков.
2) Автомобиль, который может быть обнаружен.

ПРИМЕЧАНИЕ

Система может обнаружить автомобиль (B), который пересекает дорогу перед Вашим автомобилем. При движении задним ходом обязательно проверьте окружающую обстановку визуально.

■ Работа системы

▼ Условия работы

Система SRVD будет работать при соблюдении всех приведенных ниже условий.

- Замок зажигания находится в положении “ON”.

- Предупреждающий индикатор системы SRVD и индикатор отключения системы SRVD выключены.
- Автомобиль движется со скоростью, превышающей 12 км/ч (за исключением движения задним ходом).
- Рычаг селектора находится в положении “R” (только для функции предупреждения о движении позади автомобиля на пересекаемой дороге).
- Система SRVD не будет работать в следующих ситуациях.
- Горит индикатор отключения системы SRVD.
- Скорость автомобиля ниже 12 км/ч, даже если индикатор отключения системы SRVD остается выключенным (за исключением движения задним ходом).

ПРИМЕЧАНИЕ

- **В случае возникновения неисправности в системе (включая контрольную лампу приближения системы SRVD), система SRVD прекращает свою работу и загорается предупреждающий индикатор системы SRVD. Если горит предупреждающий индикатор системы SRVD, мы рекомендуем Вам как можно скорее обратиться к дилеру SUBARU для проведения диагностики Вашего автомобиля.**
- **В приведенных ниже случаях система SRVD временно прекращает работу (или может полностью прекратить работу) и загорается предупреждающий индикатор системы SRVD. Система SRVD возобновит свою работу после исправления данных условий, а индикатор отключения системы SRVD погаснет. Однако, если индикатор отключения системы SRVD горит в течение продолжительного времени, мы рекомендуем Вам как можно скорее обратиться к дилеру SUBARU для проведения диагностики системы.**
  - **При налипании большого объема снега или льда на поверхности заднего бампера вокруг радарных датчиков.**
  - **Если автомобиль движется по дороге, покрытой снегом, или в обстановке, в которой в течение длительного времени отсутствуют окружающие объекты (например, в пустыне).**
  - **Если температура вокруг радарных датчиков чрезмерно возрастает в результате длительного движения на подъем летом и т.п.**
  - **Если температура вокруг радарных датчиков становится чрезмерно низкой.**
  - **При снижении напряжения аккумуляторной батареи.**
  - **При избыточном напряжении в аккумуляторной батарее автомобиля.**
  - **При значительном смещении радарного датчика от номинального положения. (Если положение радарного датчика смещено по какой-либо причине, требуется повторная регулировка. Мы рекомендуем Вам провести регулировку датчика у дилера SUBARU.)**
- **Способность радарных датчиков к обнаружению ограничена. Способность системы SRVD к обнаружению может быть ослаблена и она может не работать должным образом в следующих условиях.**
  - **При деформации заднего бампера вокруг радарных датчиков.**
  - **При налипании снега или грязи на поверхность заднего бампера вокруг радарных датчиков.**
  - **Если в зонах радарных датчиков на заднем бампере закреплены наклейки и т.д.**
  - **В плохих погодных условиях, например в дождь, снег или туман.**
  - **При движении по влажным дорогам, например покрытым снегом, по лужам.**

– ПРОДОЛЖЕНИЕ –

- **Радарные датчики могут не обнаруживать или испытывать сложности с обнаружением следующих автомобилей или объектов.**
  - **Небольшие мотоциклы, велосипеды, пешеходы, стационарные объекты на дороге или на обочине и т.д.**
  - **Автомобили, форма кузова которых может не отражать лучи радара (автомобили с низким кузовом, например прицеп без груза или спортивный автомобиль).**
  - **Автомобили, которые не приближаются к Вашему автомобилю, даже если они находятся в зоне обнаружения (либо позади на соседней полосе, либо вблизи Вашего автомобиля при движении задним ходом). (Система определяет наличие приближающихся автомобилей по данным с радарных датчиков.)**
  - **Автомобили, движущиеся со значительно отличающейся скоростью.**
  - **Автомобили, движущиеся параллельно Вашему автомобилю практически с той же скоростью в течение длительного времени.**
  - **Встречные автомобили.**
  - **Автомобили на полосе, расположенной за соседней полосой.**
  - **Автомобили, движущиеся со значительно более низкой скоростью, которые Вы пытаетесь обогнать.**
  - **На дороге с очень узкими полосами движения система может обнаружить автомобили, движущиеся по следующей полосе после соседней.**
  - **При выполнении обновления программного обеспечения аудиосистемы с 8-дюймовым экраном/системы навигации, до завершения обновления на дисплее аудиосистемы/системы навигации могут не отображаться предупреждающие значки функции предупреждения о движении позади автомобиля на пересекаемой дороге.**

■ Контрольная лампа приближения/ Предупреждающий звуковой сигнал системы SRVD

Если система SRVD активна, задачу по предупреждению водителя выполняют следующие элементы.

- Контрольная лампа приближения системы SRVD (при наличии автомобилей на соседних полосах движения).
- Контрольная лампа приближения системы SRVD и предупреждающий звуковой сигнал (если автомобиль приближается слева или справа при движении задним ходом).

▼ Контрольные лампы приближения системы SRVD

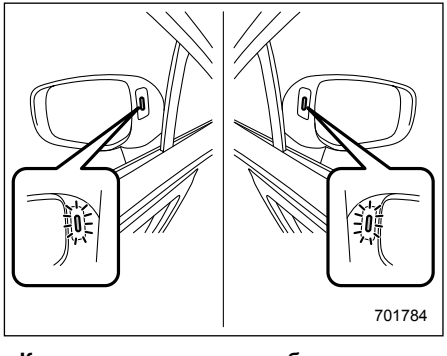

Контрольные лампы приближения системы SRVD

Установлены на наружных зеркалах с каждой стороны.

Контрольная (-ые) лампа (-ы) загорается (-ются), если обнаруживается приближающийся сзади автомобиль.

Контрольная лампа мигает, предупреждая водителя об опасности в следующих условиях:

- если при горящей контрольной лампе Вы переводите рычаг указателей поворота в направлении, в котором включена лампа;
- при движении задним ходом, если система обнаруживает автомобиль, приближающийся с любой стороны.

▽ Функция снижения яркости контрольной лампы приближения системы SRVD

Если фары включены, яркость контрольной лампы приближения системы SRVD снижается.

ПРИМЕЧАНИЕ

- **Различить контрольную лампу приближения системы SRVD может быть затруднительно в следующих условиях:**
  - **При попадании прямых солнечных лучей.**
  - **При попадании дальнего света фар от идущих позади Вас автомобилей.**
- **Если диск регулировки яркости подсветки находится в крайнем верхнем положении, даже при включенных фарах яркость контрольной лампы приближения системы SRVD снижаться не будет. Подробная информация о диске регулировки яркости подсветки приведена в разделе “Регулировка яркости подсветки приборов” ☞3-15.**

▼ Предупреждающий звуковой сигнал приближения системы SRVD (только при движении задним ходом)

Предупреждающий звуковой сигнал, наряду с миганием контрольной лампы приближения системы SRVD, предупреждает водителя об опасности.

Настройки уровня громкости предупреждающего сигнала можно изменить с помощью дисплея комбинации приборов (жидкокристаллического дисплея). За более подробной информацией обратитесь к разделу “Экраны меню” ☞3-56.

▼ Рекомендации по безопасности, касательно контрольной лампы приближения/предупреждающего звукового сигнала системы SRVD

- В приведенных ниже случаях срабатывание контрольной лампы приближения системы SRVD и предупреждающего звукового сигнала может задерживаться, или система может не выдать данные предупреждения.
  - Если автомобиль перемещается на соседнюю полосу движения с полосы, следующей после соседней.
  - При движении на крутом склоне или при повторяющихся крутых подъемах и спусках.
  - При выполнении обгона.
  - Если Ваш автомобиль и автомобиль, движущийся по соседней полосе, движутся по дальним сторонам своих полос.
  - Если приближается ряд автомобилей, идущих близко друг к другу.
  - В поворотах с малым радиусом (крутые виражи или поворот на перекрестке).
  - Если присутствует разница по высоте между Вашей полосой и соседней полосой.
  - Непосредственно после активации системы SRVD нажатием выключателя системы SRVD.
  - Непосредственно после перевода рычага селектора в положение “R”.
  - Если в багажный отсек загружен очень тяжелый груз.
- При движении задним ходом срабатывание контрольной лампы приближения системы SRVD и предупреждающего звукового сигнала может задерживаться, или система может

– ПРОДОЛЖЕНИЕ –

не выдать данные предупреждения при следующих условиях.
– При выезде задним ходом с парковочного места, расположенного под углом.
– Если рядом с Вашим автомобилем припаркован большой автомобиль (такой автомобиль препятствует распространению радиосигналов).
– При движении назад по дороге с уклоном.
– При движении назад на высокой скорости.

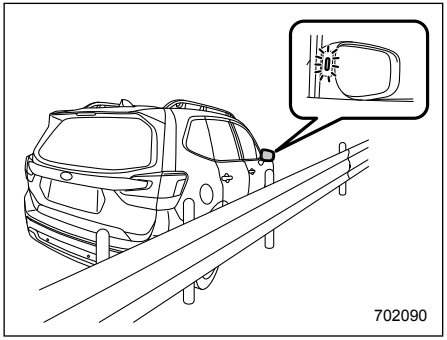

- Контрольная лампа приближения системы SRVD может загораться при движении вблизи сплошных объектов на дороге или обочине (например, ограждения, туннели и боковые стены).
- При повороте на перекрестке в городских зонах может мигать контрольная лампа приближения системы SRVD.
- Если в направлении движения задним ходом имеется здание или стена, может мигать контрольная лампа приближения системы SRVD и сработать предупреждающий звуковой сигнал.
- В следующих случаях система может обнаружить автомобиль, движущийся в двух полосах от Вашего автомобиля.
  – Если Ваш автомобиль движется по ближней стороне полосы движения соответствующего автомобиля.
  – Если автомобиль, движущийся в двух полосах от Вашего, движется по ближней стороне своей полосы движения, относительно Вашего автомобиля.

■ Индикатор отключения системы SRVD

▼ Временная остановка системы

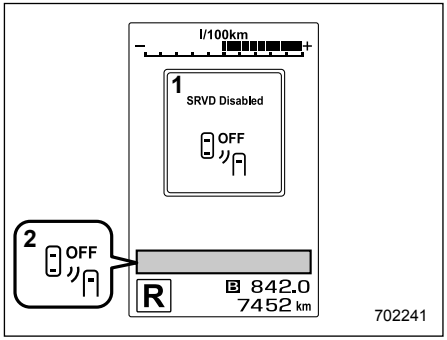

1) Сообщение о временной остановке системы.
2) Индикатор отключения системы SRVD.

Данный экран появляется, если система используется в приведенных ниже условиях.
- Чрезмерно высокая или низкая температура.
- Аномальное напряжение аккумуляторной батареи автомобиля.
- Значительный отход радарного датчика от совмещения.

После устранения данных условий система возобновляет свою работу из состояния временной остановки, а индикатор гаснет. Если индикатор остается включенным в течение длительного времени, мы рекомендуем Вам обратиться к дилеру SUBARU для проверки системы.

▼ Временная остановка системы в результате снижения чувствительности радара

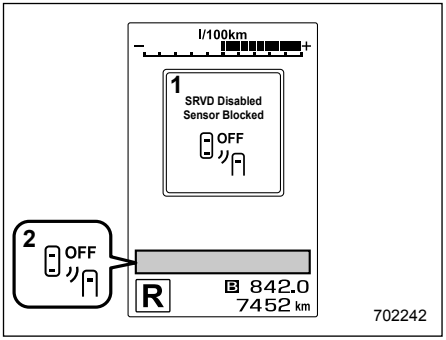

1) Сообщение о временной остановке системы в результате снижения чувствительности радара.
2) Индикатор отключения системы SRVD.

Данный экран появляется при снижении способности радарных датчиков к обнаружению. После исправления данной ситуации система возобновляет свою работу из состояния временной остановки, а индикатор гаснет. Если индикатор остается включенным в течение длительного времени, мы рекомендуем Вам обратиться к дилеру SUBARU для проверки системы.

■ Предупреждающий индикатор системы SRVD

▼ Неисправность системы

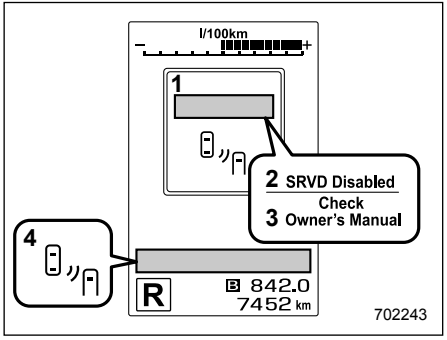

1) Сообщение о неисправности системы SRVD.
2) Сначала появляется данное сообщение.
3) Затем появляется данное сообщение.
4) Предупреждающий индикатор системы SRVD.

Данный экран появляется при возникновении неисправности в системе. Мы рекомендуем Вам обратиться к дилеру SUBARU для проведения диагностики системы.

■ Выключатель системы SRVD

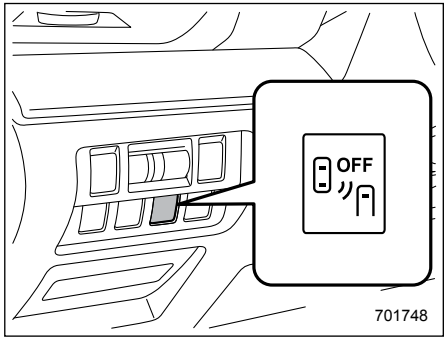

Выключатель системы SRVD (модели с левосторонним управлением)

– ПРОДОЛЖЕНИЕ –

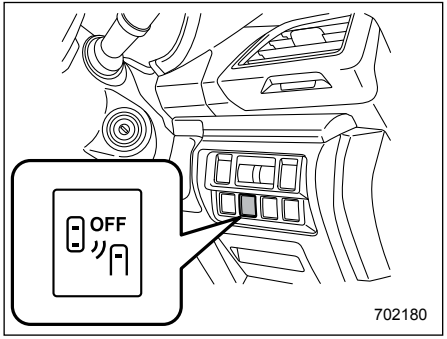

Выключатель системы SRVD (модели с правосторонним управлением)

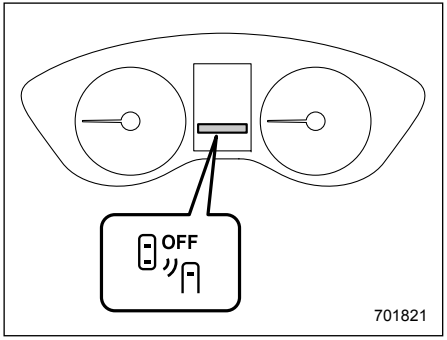

Индикатор отключения системы SRVD

ПРИМЕЧАНИЕ

В приведенных ниже случаях нажмите выключатель системы SRVD для ее отключения. Система может не работать должным образом из-за блокировки волн радара.

- **При буксировке прицепа.**
- **Если сзади автомобиля закреплено устройство для перевозки велосипеда или другой предмет.**
- **При использовании роликового испытательного стенда, свободных роликов и т.д.**
- **Если автомобиль поднят (например на подъемнике), двигатель включен и колеса вращаются.**

▼ Кроме моделей для Австралии

При нажатии выключателя системы SRVD загорается индикатор отключения системы SRVD на дисплее комбинации приборов, а система SRVD отключается.

Повторное нажатие выключателя включает систему SRVD. Индикатор отключения системы SRVD гаснет.

Если это произошло, контрольная лампа приближения системы SRVD на боковой части зеркала заднего вида загорается на несколько секунд, а затем гаснет.

ПРИМЕЧАНИЕ

При переводе замка зажигания в положение “LOCK”/“OFF” сохраняется последнее известное состояние системы. Например, если замок зажигания переводится в положение “LOCK”/“OFF” при выключенной системе SRVD, система SRVD остается выключенной при следующем переводе замка зажигания в положение “ON”.

▼ Модели для Австралии

Кратковременное нажатие выключателя системы SRVD приведет к отключению системы помощи по удержанию в полосе движения в аварийных ситуациях.

Чтобы отключить систему помощи по удержанию в полосе движения в аварийных ситуациях и систему SRVD, повторно нажмите выключатель системы SRVD. На комбинации приборов загорается контрольная лампа отключения системы обнаружения транспортных средств позади автомобиля.

Чтобы повторно включить систему помощи по удержанию в полосе движения в аварийных ситуациях и систему SRVD, кратковременно нажмите выключатель системы SRVD еще раз. Индикатор отключения системы SRVD погаснет.

ПРИМЕЧАНИЕ

- **Если двигатель остановлен, а замок зажигания переведен в положение “LOCK”/“OFF”, то система помощи по удержанию в полосе движения в аварийных ситуациях и система SRVD включатся автоматически при повторном запуске двигателя.**
- **За подробной информацией о системе помощи по удержанию в полосе движения в аварии?ных ситуациях обратитесь к дополнению к руководству по эксплуатации автомобиля — “Руководство по эксплуатации системы EyeSight”.**

■ Обращение с радарными датчиками

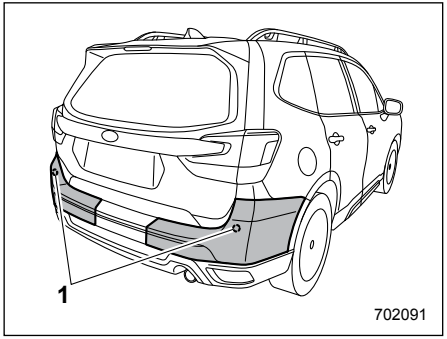

1) Датчики.

Радарные датчики, по одному с каждой стороны автомобиля, расположены внутри заднего бампера.

ПРИМЕЧАНИЕ

- **Для обеспечения корректной работы системы SRVD соблюдайте следующие меры предосторожности.**
  - **Обязательно поддерживайте в чистоте поверхность бампера вблизи радарных датчиков.**
  - **Не крепите никакие наклейки или другие предметы на поверхность бампера вблизи радарных датчиков.**
  - **Не производите модификаций бампера вблизи радарных датчиков.**
  - **Не окрашивайте бампер вблизи радарных датчиков.**
  - **Не подвергайте бампер вблизи радарных датчиков сильным ударам. В случае нарушения положения датчика может возникнуть неисправность системы, включая неспособность обнаружить автомобили, вошедшие в зону обнаружения. В случае, если по бамперу был нанесен любой сильный удар, мы рекомендуем обратиться к дилеру SUBARU для проверки.**
  - **Не разбирайте радарные датчики.**
- **Если требуется ремонт или замена радарных датчиков или если участок бампера вокруг радарных датчиков нуждается в ремонте, окраске или замене, мы рекомендуем обратиться за помощью к Вашему дилеру SUBARU.**

– ПРОДОЛЖЕНИЕ –

Система автоматического торможения при движении задним ходом (если установлена)

Система автоматического торможения при движении задним ходом предназначена для помощи водителю и позволяет избежать столкновения или снизить уровень повреждений от столкновения при движении задним ходом. Если в заднем направлении обнаружена стена или препятствие, система уведомит водителя предупреждающим звуковым сигналом и может автоматически включить тормоза автомобиля.

⚠ ВНИМАНИЕ

- **Система автоматического торможения при движении задним ходом не рассчитана на то, чтобы принять на себя ответственность водителя по контролю за окружением автомобиля и препятствиями с целью избежать столкновения.**
- **За безопасность движения отвечает водитель. При движении задним ходом обязательно проверьте окружающую обстановку визуально.**
- **Возможности данной системы ограничены, поэтому в некоторых ситуациях предотвратить столкновение невозможно. Предупреждающий звуковой сигнал или автоматическое торможение могут запоздать или вообще не сработать, даже при наличии препятствия в направлении движения задним ходом.**
- **Система не рассчитана на обнаружение людей (включая детей), животных и других движущихся объектов.**
- **В зависимости от состояния автомобиля и окружающей среды способность радарных датчиков к обнаружению объектов может снижаться.**

ПРИМЕЧАНИЕ

При срабатывании автоматического торможения система автоматического торможения при движении задним ходом записывает и сохраняет перечисленные ниже данные. Она не записывает разговоры, персональные данные и другую аудиоинформацию.

- **Расстояние до объекта.**
- **Скорость автомобиля.**
- **Состояние нажатия педали акселератора.**
- **Состояние нажатия педали тормоза.**
- **Положение рычага селектора.**
- **Температура наружного воздуха**
- **Настройки чувствительности сонарных датчиков.**

SUBARU и третьи лица, имеющие договор с SUBARU, могут получать и использовать сохраненные данные в целях исследования и разработки автомобилей. SUBARU и третьи лица, имеющие договор с SUBARU, не раскрывают и не предоставляют собранные данные какой-либо иной третьей стороне, за исключением приведенных ниже случаев.

- **Владелец автомобиля дал свое согласие.**
- **Раскрытие/предоставление информации основано на постановлении суда или другом юридически обязывающем запросе.**
- **Данные, модифицированные таким образом, чтобы идентифицировать пользователя и автомобиль было невозможно, предо-**

ставляются исследовательскому институту для статистической обработки и других подобных целей.

■ Обзор системы автоматического торможения при движении задним ходом

Система обнаруживает объекты при помощи сонарных датчиков, установленных в заднем бампере.

- Если система определяет возможность столкновения с объектом в направлении движения задним ходом, срабатывает автоматическое замедление. Кроме того включается звуковой сигнал.
- Если автомобиль продолжает движение задним ходом, срабатывает резкое автоматическое торможение и включается непрерывный звуковой сигнал.

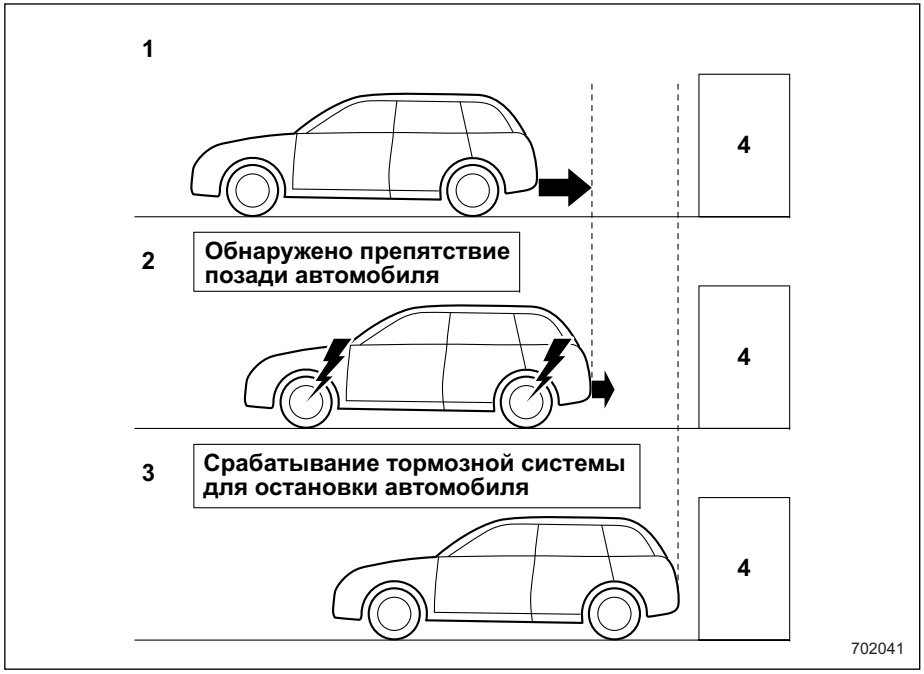

1) При движении задним ходом.
2) Если для предотвращения столкновения применяется резкое автоматическое торможение или значительное изменение крутящего момента (в этих случаях подаются кратковременные или непрерывные предупреждающие звуковые сигналы).
3) Если остановка автомобиля инициирована данной системой (в этом случае будет подаваться непрерывный звуковой сигнал).
4) Объект (например, стена).

– ПРОДОЛЖЕНИЕ –

▼ **Диапазон обнаружения**

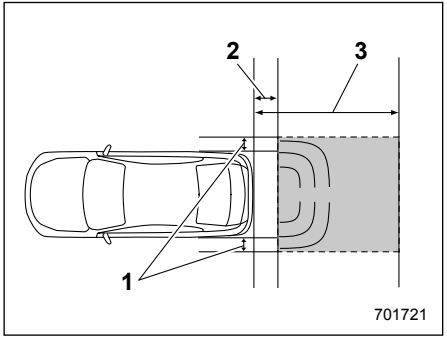

1) Диапазон обнаружения (ширина): примерно 15 см за пределы ширины автомобиля.
2) Диапазон, в котором обнаружение невозможно: примерно 50 см за задней частью автомобиля.
3) Диапазон обнаружения (длина): примерно 1,5 м от задней части автомобиля.

⚠ ВНИМАНИЕ

Если Ваш автомобиль застрял на железнодорожном переезде, и Вы пытаетесь выехать за шлагбаум задним ходом, система может распознать шлагбаум как препятствие и привести в действие тормоза. В этом случае сохраняйте спокойствие, и либо продолжайте выжимать педаль акселератора, либо отключите систему. Информация об отключении системы приведена в разделе “Отмена работы системы автоматического торможения при движении задним ходом” ☞7-85.

■ Условия работы

Система автоматического торможения при движении задним ходом будет работать при соблюдении всех приведенных ниже условий.

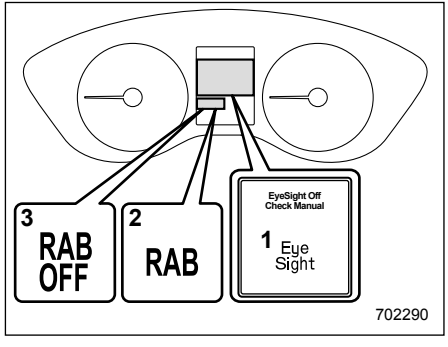

1) Предупреждающее сообщение системы EyeSight
2) Предупреждающий индикатор системы автоматического торможения при движении задним ходом
3) Индикатор отключения системы автоматического торможения при движении задним ходом

- Замок зажигания находится в положении “ON”.
- Предупреждающий индикатор системы EyeSight выключен.
- Предупреждающий индикатор системы автоматического торможения при движении задним ходом выключен.
- Индикатор отключения системы автоматического торможения при движении задним ходом выключен.

- Система автоматического торможения при движении задним ходом включена в настройках.
- Рычаг селектора находится в положении “R”.
- Скорость автомобиля составляет от 1,5 до 15 км/ч.

ПРИМЕЧАНИЕ

- **В перечисленных ниже случаях система автоматического торможения при движении задним ходом не будет работать. Мы рекомендуем Вам как можно скорее обратиться к дилеру SUBARU для проведения диагностики системы.**
  - **Горит предупреждающий индикатор системы EyeSight.**
  - **Горит предупреждающий индикатор системы автоматического торможения при движении задним ходом.**
- **Если горит индикатор отключения системы автоматического торможения при движении задним ходом, использование системы автоматического торможения при движении задним ходом невозможно.**
- **В перечисленных ниже случаях система может оказаться неспособна правильно обнаружить объект. Мы рекомендуем Вам как можно скорее обратиться к дилеру SUBARU для проведения диагностики системы.**
  - **На задний бампер вблизи сонарного датчика или на сонарный датчик нанесены наклейки, краска или другие химические вещества.**
  - **Задний бампер модифицирован.**
  - **Задний бампер был снят и установлен заново.**
  - **Дорожный просвет изменился в связи с загрузкой или модификацией автомобиля.**
  - **На задний бампер вблизи сонарного датчика или на сонарные датчики налип лед, снег или грязь.**
  - **Задний бампер подвергся сильному удару или деформация заднего бампера.**
- **При выполнении обновления программного обеспечения аудиосистемы с 8-дюймовым экраном/системы навигации, до завершения обновления система автоматического торможения при движении задним ходом может не отображать на дисплее аудиосистемы/системы навигации перечисленные ниже элементы.**
  - **Значок включения/выключения функции.**
  - **Изображение индикатора расстояния.**
  - **Предупреждающее сообщение.**
- **На крутом уклоне возможности системы автоматического торможения будут снижены.**
- **Система разработана таким образом, чтобы избегать столкновений за счет резкого автоматического торможения, когда автомобиль движется задним ходом со скоростью ниже примерно 5 км/ч. Однако система не гарантирует, что автомобиль сможет избежать столкновений в любой ситуации.**
- **Если автомобиль движется задним ходом на очень низкой скорости, действия водителя могут иметь приоритет. В этом случае автоматическое торможение не сработает.**
- **Система может оказаться неспособной обнаружить следующие объекты.**
  - **Острые или тонкие объекты, например, столбы, заборы и тросы, которые могут не отражать звуковые волны, излучаемые сонарным датчиком.**

– ПРОДОЛЖЕНИЕ –

– Объекты, которые находятся слишком близко к заднему бамперу в момент, когда рычаг селектора переведен в положение “R”.
– Объекты, поверхность которых может не отражать звуковые волны, излучаемые сонарным датчиком, например, сетчатые заборы.

• Система не рассчитана на обнаружение пешеходов или следующие объекты.
– Движущиеся объекты, включая движущиеся автомобили.
– Объекты, которые поглощают звуковые волны, например, ткань или снег.
– Объекты, поверхность которых расположена под углом.
– Объекты, расположенные слишком низко от земли, например, парковочные блоки.
– Объекты, расположенные слишком высоко от земли, например, подвешенные объекты.
– Объекты, меньшие по размерам, чем автомобили или стены.

• При наличии приведенных ниже условий, система может оказаться неспособной правильно обнаружить объекты, или может возникнуть неисправность системы.
– Высокочастотный звук от других источников вблизи.:
– Звуковой сигнал от другого автомобиля.
– Звук работы двигателя от других автомобилей.
– Звук пневматических тормозов.
– Оборудование для обнаружения автомобиля или сонар другого автомобиля.
– Звуковые волны с частотой, близкой к системе автомобиля, излучаемые вблизи.
– Автомобиль, оснащенный аналогичной системой, движущийся задним ходом в направлении Вашей траектории движения задним ходом.

Погодные условия.
– Очень высокие или очень низкие температуры, в результате чего условия в зоне вблизи сонарного датчика становятся слишком жаркими или слишком холодными для работы.
– Задний бампер вблизи сонарных датчиков или сонарные датчики подвергались воздействию сильного дождя или значительного объема воды.
– Туман, снег или песчаная буря и т.д.
– Быстро движущийся воздух, например, сильный ветер.
– Детали, установленные на заднем бампере вблизи сонарного датчика.
– Установлены коммерческие электронные детали (противотуманный фонарь, опора крыла, антенна радиоприемника) или коммерческие аксессуары (сцепное устройство, устройство для перевозки велосипеда, защита бампера).
– Установлены детали, которые излучают высокочастотный звук, например звуковой сигнал или динамик.

Состояние автомобиля.
– Автомобиль значительно наклонен.
– Дорожный просвет значительно уменьшен в связи с загрузкой автомобиля и т.д.
– Сонарный датчик смещен в результате столкновения или аварии.

Окружающая среда.
– В направлении движения задним ходом имеется тканевый баннер, флаг, нависающие ветви или барьеры железнодорожного переезда.

– Движение задним ходом по гравийной или травяной площадке.
– Движение задним ходом на участке, где объекты или стены находятся вблизи автомобиля, например, узкие туннели, узкие мосты, узкие дороги или узкие гаражи.
– В направлении движения задним ходом на поверхности имеются колеи колес или ямы.
– При движении задним ходом над крышкой водостока (решетчатой крышкой).

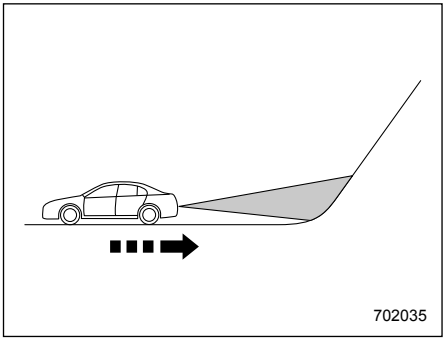
702035

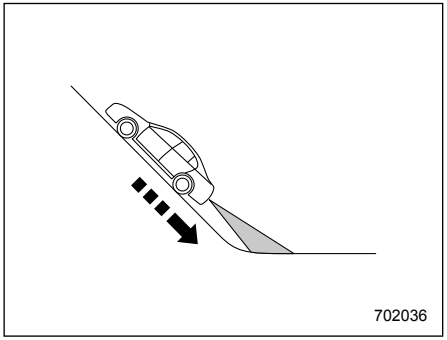
702036

– Траектория движения задним ходом идет под наклоном, например, на крутом склоне.
– В направлении движения задним ходом имеется бордюр.
– При движении задним ходом вниз по склону.

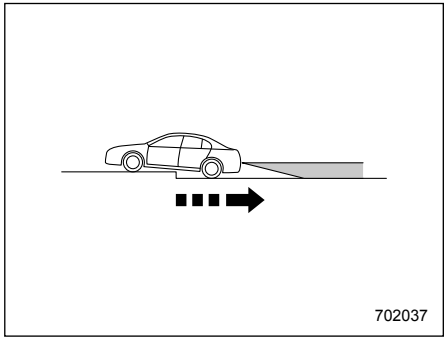
702037

– При движении назад по неровной дороге.

• При следующих обстоятельствах предотвратить столкновение может быть невозможно, даже при нормальной работе данной системы.
  – Давление воздуха в шинах не соответствует требуемому.
  – Шины автомобиля изношены.
  – Установлены шины непредусмотренного размера.
  – Был произведен аварийный ремонт шин с помощью комплекта для ремонта проколов.
  – Подвеска автомобиля была модифицирована.

– ПРОДОЛЖЕНИЕ –

- **Установлены цепи противоскольжения.**
- **Движение автомобиля в нештатном режиме по причине аварии или из-за неисправности.**
- **Горит предупреждающая лампа тормозной системы**

■ Работа системы автоматического торможения при движении задним ходом

Во время работы системы автоматического торможения при движении задним ходом на дисплее аудиосистемы/системы навигации будет отображаться расстояние между автомобилем и обнаруженным объектом. Кроме того, для предупреждения водителя о потенциальном столкновении срабатывают 3 уровня предупреждающего звукового сигнала.

Во время работы системы автоматического торможения при движении задним ходом на дисплее аудиосистемы/системы навигации и дисплее комбинации приборов (цветной жидкокристаллический дисплей) отображается предупреждающее сообщение.

Параметры диапазона обнаружения

Уровень предупреждения	Диапазон обнаружения объекта*	Индикатор расстояния	Структура предупреждающего сигнала
Дальняя зона (объект обнаружен)	90 см (35 дюймов)	Зеленый	Предупреждающий звуковой сигнал отсутствует
Предупреждение о средней зоне (приближение к объекту)	70 – 90 см (28 – 35 дюймов)	Желтый	Короткие звуковые сигналы
Предупреждение о ближней зоне (приближение ближе к объекту)	50 – 70 см (20 – 28 дюймов)	Оранжевый	Быстрые короткие звуковые сигналы
Предупреждение о ближайшей зоне (слишком близко к объекту)	50 см (20 дюймов) или менее	Красный	Непрерывный звуковой сигнал

* Диапазон обнаружения может изменяться, в зависимости от состояния окружающей среды.

▼ Обнаруженное препятствие и уровень предупреждения

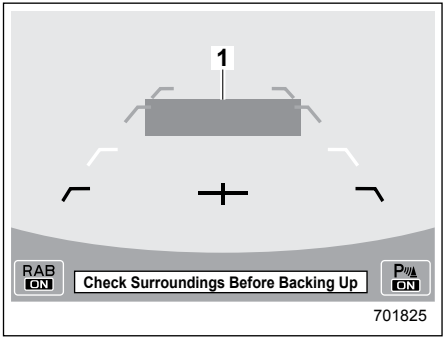

Предупреждение о дальней зоне (объект обнаружен)
1) Зеленый: 90 см или более.

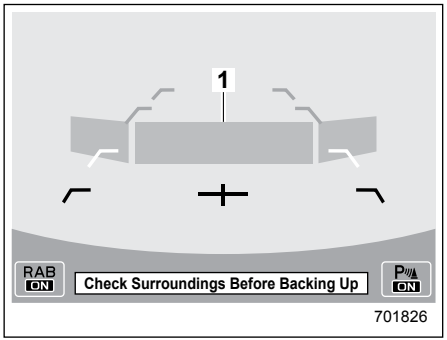

Предупреждение о средней зоне (приближение к объекту)
1) Желтый: 70 – 90 см.

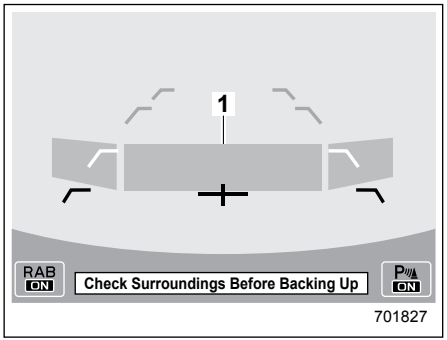

Предупреждение о ближней зоне (приближение ближе к объекту)
1) Оранжевый: 50 – 70 см.

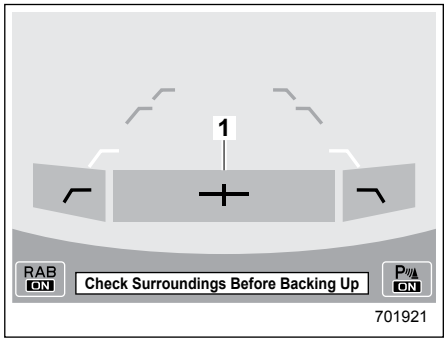

Предупреждение о ближайшей зоне (слишком близко к объекту)
1) Красный: 50 см.

Если в направлении движения задним ходом обнаружен объект, на дисплее аудиосистемы/системы навигации будет показано расстояние до обнаруженного объекта.
Раздастся предупреждающий звуковой сигнал и, в зависимости от скорости, сработает либо управление крутящим моментом для торможения двигателем, либо автоматическое торможение.

– ПРОДОЛЖЕНИЕ –

▼ Предупреждение о близком наличии объекта позади

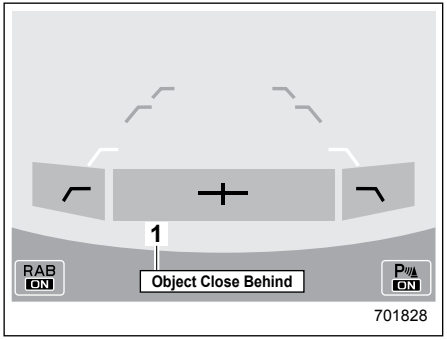

Предупреждение об автоматическом торможении
1) Предупреждающее сообщение.

Если автомобиль продолжает двигаться задним ходом, система может определить риск столкновения с объектом. В этом случае раздаются короткие звуковые сигналы или непрерывный предупреждающий звуковой сигнал, а также срабатывает либо сильное автоматическое торможение, либо управление крутящим моментом для предотвращения столкновения.

▼ Если автомобиль был остановлен системой

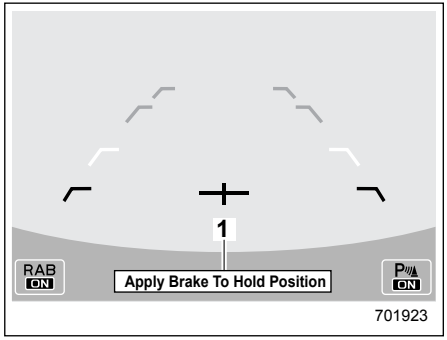

Предупреждение о необходимости выжать педаль тормоза
1) Предупреждающее сообщение.

Обязательно выжмите педаль тормоза после того, как автомобиль был остановлен автоматическим торможением. До того момента, пока педаль тормоза не нажата, на дисплее аудиосистемы/системы навигации отображается сообщение и продолжает звучать непрерывный звуковой сигнал.
Одновременно предупреждающее сообщение отображается и на дисплее комбинации приборов (цветной жидкокристаллический дисплей).

⚠ ВНИМАНИЕ

Нажмите педаль тормоза сразу же после остановки автомобиля системой автоматического торможения. В зависимости от состояния дорожного покрытия и шин, есть вероятность, что автомобиль может быть не полностью остановлен и это может стать причиной случайной аварии.

▼ После остановки автомобиля системой

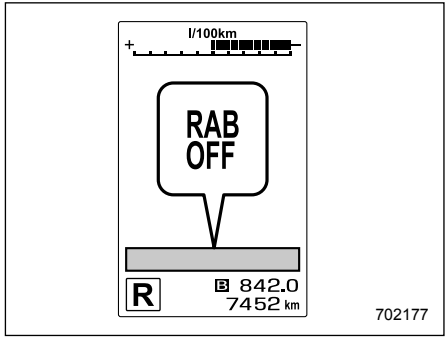

1) Индикатор отключения системы автоматического торможения при движении задним ходом.

После нажатия педали тормоза загорается индикатор отключения системы автоматического торможения при движении задним ходом, а система временно прекращает работу. Индикатор отключения системы автоматического торможения при движении задним ходом погаснет, если рычаг селектора перемещен в положение, отличное от “R”. Система возобновит работу при следующем переводе рычага селектора в положение “R”.

В следующих случаях система автоматического торможения при движении задним ходом автоматически отключается и загорается контрольная лампа отключения данной системы.

– Сонарные датчики покрыты льдом, снегом, грязью или другими веществами.
– Рычаг селектора был переведен в положение “R”, когда препятствие находилось в непосредственной близости от заднего бампера.
– Обнаружены звуки с частотой, близкой к частоте сонарных датчиков, используемых в системе автоматического торможения при движении задним ходом.

ПРИМЕЧАНИЕ

В перечисленных ниже случаях, после того, как автомобиль был остановлен системой автоматического торможения при движении задним ходом, управление тормозами отключается и срабатывает электрический стояночный тормоз. За более подробной информацией о выключении стояночного тормоза обратитесь к разделу “Электрический стояночный тормоз” ☞7-43.

- **Если после остановки автомобиля прошло более 2 минут.**
- **Если открыта любая из дверей.**
- **Если работа системы EyeSight временно остановлена.**
- **В следующих случаях система автоматического торможения при движении задним ходом может временно отключаться, при этом загорится контрольная лампа отключения данной системы.**
  - **На задний бампер вблизи сонарного датчика или на сонарные датчики налип лед, снег или грязь.**
  - **Объекты, которые находятся слишком близко к заднему бамперу в момент, когда рычаг селектора переведен в положение “R”.**
  - **Система определяет звуки с частотой, близкой к частоте сонарных датчиков системы автоматического торможения при движении задним ходом.**

■ Отмена работы системы автоматического торможения при движении задним ходом

Работа системы автоматического торможения при движении задним ходом может быть временно отменена при выполнении любой из приведенных ниже операций.

- Нажатие педали тормоза.*
- Нажатие педали акселератора.*
- Нажатие и удержания педали акселератора (в данном случае произойдет отмена ограничения на ускорение, и автомобиль продолжит движение задним ходом.)
- Рычаг селектора переведен в положение, отличное от положения “R”.

* При остановке автомобиля системой автоматического торможения.

ПРИМЕЧАНИЕ

Если объект более не обнаруживается, работа системы будет отменена.

– ПРОДОЛЖЕНИЕ –

■ Настройка включения/ выключения системы автоматического торможения при движении задним ходом

Пока рычаг селектора находится в положении “R”, перечисленные ниже функции системы автоматического торможения при движении задним ходом могут быть настроены с помощью дисплея аудиосистемы/системы навигации.

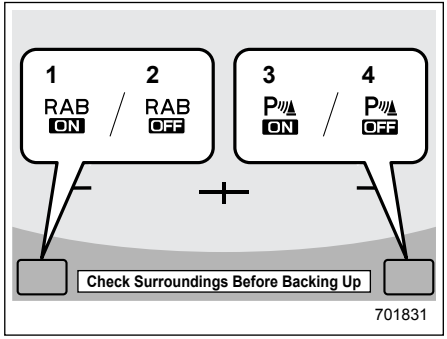

1) Значок включения системы автоматического торможения при движении задним ходом.
2) Значок выключения системы автоматического торможения при движении задним ходом.
3) Значок включения предупреждающего звукового сигнала при обнаружении объекта.
4) Значок выключения предупреждающего звукового сигнала при обнаружении объекта.

Если отображается значок включения, соответствующий элемент настройки включен.
Коснитесь и удерживайте значок включения, чтобы выключить элемент настройки.

Если отображается значок выключения, соответствующий элемент настройки выключен.
Коснитесь и удерживайте значок выключения, чтобы включить элемент настройки.

Если система автоматического торможения при движении задним ходом выключена, загорается следующий индикатор.

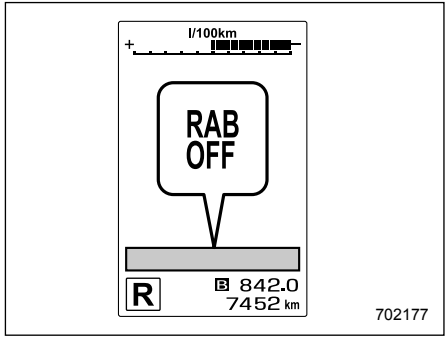

Индикатор отключения системы автоматического торможения при движении задним ходом: загорается, если система автоматического торможения при движении задним ходом выключена.

Индикатор отключения системы автоматического торможения при движении задним ходом погаснет, если система

автоматического торможения при движении задним ходом включена.

ПРИМЕЧАНИЕ

- **Если изменить настройки невозможно, значок включения/выключения элемента настройки будет серым.**
- **Значок включения/выключения элемента настройки может стать серым в случае неисправности системы автоматического торможения при движении задним ходом и т.д. В этом случае переведите замок зажигания в положение “LOCK”/“OFF”, а затем опять в положение “ON”. Если настройки невозможно изменить даже после повторного перевода замка зажигания в положение “ON”, мы рекомендуем обратиться к Вашему дилеру SUBARU.**
- **Перечисленные ниже настройки будут восстановлены, если замок зажигания переведен в положение “LOCK”/“OFF”, а затем в положение “ON”. Настройки изначально устанавливаются на дисплее комбинации приборов (цветном жидкокристаллическом дисплее).**
  - **Настройки системы автоматического торможения при движении задним ходом.**
  - **Предупреждающий звуковой сигнал при обнаружении объекта.**

Кроме того, приведенные ниже настройки можно изменить с помощью дисплея комбинации приборов (жидкокристаллического дисплея).

- Уровень громкости предупреждающего сигнала.
- Включение/выключение звукового сигнала сонара.
- Включение/выключение системы автоматического торможения при движении задним ходом.

За более подробной информацией обратитесь к разделу “Экраны меню” ☞3-56.

■ Предупреждающий индикатор системы автоматического торможения при движении задним ходом

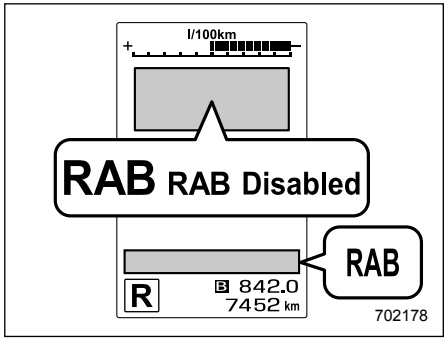

В случае неисправности системы автоматического торможения при движении задним ходом на комбинации приборов загорается приведенный выше индикатор. За более подробной информацией мы рекомендуем Вам обратиться к ближайшему дилеру SUBARU.

■ Обращение с сонарными датчиками

В заднем бампере расположены 4 сонарных датчика. Для того, чтобы обес-

– ПРОДОЛЖЕНИЕ –

печить правильную работу системы автоматического торможения при движении задним ходом, соблюдайте следующие меры предосторожности.

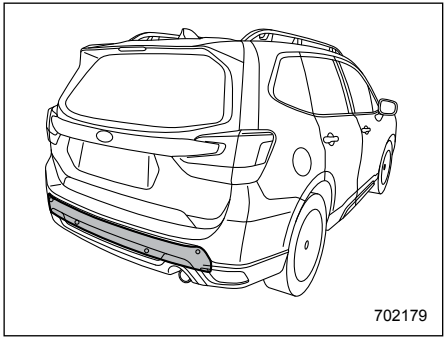

- Не крепите никакие наклейки или другие предметы на сонарные датчики и поверхность бампера вблизи сонарных датчиков.
- Обязательно поддерживайте в чистоте сонарные датчики и поверхность заднего бампера вблизи сонарных датчиков.
- Не модифицируйте задний бампер.
- Не окрашивайте бампер вблизи сонарных датчиков.
- Не наносите сильных ударов по заднему бамперу вблизи сонарных датчиков. В случае потери совмещения датчика может возникнуть неисправность системы, включая неспособность обнаружить объекты в направлении движения задним ходом. В случае, если по заднему бамперу был нанесен любой сильный удар, мы рекомендуем обратиться к дилеру SUBARU для проверки системы.
- Не разбирайте сонарные датчики.

ПРИМЕЧАНИЕ

Если требуется ремонт или замена сонарных датчиков или если участок заднего бампера вблизи сонарных датчиков нуждается в ремонте, окраске или замене, мы рекомендуем обратиться за помощью к Вашему дилеру SUBARU.

Советы по вождению

Обкатка нового автомобиля — первые 1 600 км 8-2
Рекомендации по экономии топлива 8-2
Отработавшие газы двигателя (угарный газ) 8-3
Каталитический нейтрализатор 8-3
Периодические проверки технического состояния автомобиля 8-4
Управление автомобилем в зарубежных странах 8-5
Советы по управлению полноприводным автомобилем 8-5
Движение по дорогам и по бездорожью 8-7
Управление автомобилем зимой 8-9
- Эксплуатация автомобиля в холодную погоду 8-9
- Движение по заснеженным и обледеневшим дорогам..... 8-11
- Защита от коррозии 8-13
- Зимние шины 8-13
- Цепи противоскольжения..... 8-14
- Раскачивание застрявшего автомобиля 8-14

Перевозка грузов 8-15
- Молдинги крыши и багажник (если установлены) 8-16
- Рейлинги крыши (если установлены) 8-17

Буксировка прицепа (если предусмотрена) 8-18
- Техническое обслуживание 8-19
- Масса буксируемого прицепа 8-19
- Сцепные устройства (дилерская опция) 8-20
- Если Вы не буксируете прицеп 8-20
- Страховочные цепи прицепа 8-20
- Наружные зеркала..... 8-20
- Световая сигнализация прицепа 8-21
- Шины 8-21
- Рекомендации по буксировке прицепа 8-21

Обкатка нового автомобиля — первые 1 600 км

Ходовые качества и долговечность Вашего автомобиля зависят от того, как Вы будете обращаться с ним в период обкатки. Первые 1 600 км пробега соблюдайте приведенные ниже инструкции.

- Не допускайте, чтобы частота вращения коленчатого вала двигателя превышала 4 000 об/мин за исключением случаев крайней необходимости.
- Не допускайте длительной работы двигателя на одной частоте вращения коленчатого вала или длительного движения автомобиля с одной скоростью, будь это высокая или низкая частота вращения коленчатого вала или высокая или низкая скорость движения автомобиля.
- За исключением случаев крайней необходимости, избегайте резкого трогания с места или резких ускорений.
- За исключением случаев крайней необходимости, избегайте резких торможений.

Аналогичные рекомендации по обкатке относятся и к тем случаям, когда двигатель прошел капитальный ремонт, после установки нового двигателя на автомобиль, а также после замены тормозных колодок.

Рекомендации по экономии топлива

Следующие рекомендации помогут Вам добиться экономии топлива.

- При движении выбирайте такую передачу, которая наилучшим образом соответствует скорости движения автомобиля и дорожным условиям.
- Избегайте резких ускорений и торможений. Ускорение следует производить плавно до достижения требуемой скорости. Затем старайтесь как можно дольше поддерживать достигнутую скорость движения.
- Избегайте “перегазовок” педалью акселератора и разгона двигателя до высокой частоты вращения коленчатого вала.
- Избегайте работы двигателя в режиме холостого хода без необходимости.
- Следите за тем, чтобы двигатель Вашего автомобиля был должным образом отрегулирован.
- Поддерживайте рекомендованное давление в шинах в соответствии с величинами, приведенными в табличке, расположенной на средней стойке со стороны водителя под фиксатором замка. Пониженное давление в шинах приводит к их преждевременному износу, а также к повышенному расходу топлива.
- Включайте кондиционер только при необходимости.
- Регулярно проверяйте углы установки передних и задних колес.
- Избегайте перевозки в автомобиле ненужного багажа или груза.

Отработавшие газы двигателя (угарный газ)

⚠ ВНИМАНИЕ

- **Избегайте вдыхания отработавших газов двигателя. Отработавшие газы двигателя содержат окись углерода — угарный газ, не имеющий цвета и запаха, вдыхание которого является опасным и даже может вызвать летальный исход.**
- **Поддерживая выпускную систему двигателя в исправном состоянии, Вы предотвратите попадание отработавших газов внутрь автомобиля.**
- **Не допускайте работы двигателя в закрытом помещении, например в гараже, за исключением кратковременных периодов во время въезда и выезда.**
- **Избегайте длительного нахождения в припаркованном автомобиле с работающим двигателем. Если такая ситуация неизбежна, обеспечьте подачу в автомобиль свежего воздуха, включив вентилятор.**
- **Для обеспечения нормальной работы системы вентиляции следите за тем, чтобы передняя решетка воздухозаборника системы вентиляции всегда была очищена от снега, листьев и других предметов, препятствующих поступлению воздуха.**
- **При любом подозрении на то, что отработавшие газы попадают в салон автомобиля, примите срочные меры по выявлению и устранению проблемы. Если Вам все же необходимо совершить поездку, полностью откройте все окна автомобиля.**
- **Для предотвращения попадания в салон автомобиля отработавших газов следите за тем, чтобы при движении дверца багажного отсека была закрытой.**

ПРИМЕЧАНИЕ

В течение некоторого времени после выключения двигателя со стороны системы выпуска может быть слышно потрескивание, объясняемое расширением и сжатием металла, из которого изготовлена система выпуска. Этот звук является нормальным явлением.

Каталитический нейтрализатор

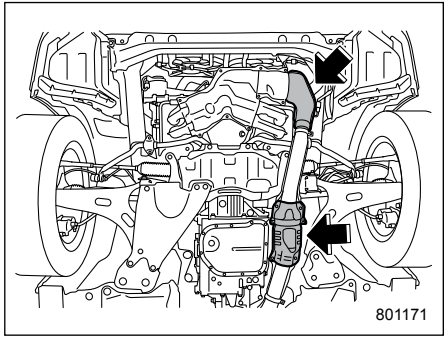

Каталитический нейтрализатор устанавливается в системе выпуска. Он обеспечивает дожигание отработавших газов, тем самым уменьшая содержание в них углеводородов, окиси углерода и оксидов азота, осуществляя, таким образом, очистку отработавших газов двигателя.

Во избежание повреждения каталитического нейтрализатора выполняйте следующие рекомендации.

- Используйте только неэтилированный бензин. Даже небольшое количество этилированного бензина может привести к повреждению каталитического нейтрализатора.

– ПРОДОЛЖЕНИЕ –

- Никогда не запускайте двигатель при помощи буксировки или толкания автомобиля.
- Не допускайте разгона двигателя до высокой частоты вращения коленчатого вала.
- Никогда не выключайте зажигание во время движения автомобиля.
- Следите за тем, чтобы двигатель Вашего автомобиля был должным образом отрегулирован. Если Вы почувствовали перебои в работе двигателя (пропуски зажигания, хлопки или неполное сгорание топлива), мы рекомендуем Вам обратиться к официальному дилеру SUBARU для проведения работ по диагностике и ремонту Вашего автомобиля.
- Не наносите на теплозащитный экран каталитического нейтрализатора и на детали системы выпуска никакие защитные мастики для днища автомобиля и антикоррозионные составы.
- Не допускайте движения автомобиля с крайне низким уровнем топлива.

⚠ ВНИМАНИЕ

- **Соблюдайте меры пожарной безопасности. Не допускайте движения автомобиля или его парковки вблизи легковоспламеняющихся материалов (таких как сухая трава, бумага, ветошь, листья), поскольку каталитический нейтрализатор работает при очень высоких температурах.**
- **Не допускайте нахождения людей и легковоспламеняющихся материалов рядом с выпускной трубой автомобиля при работающем двигателе. Отработавшие газы имеют очень высокую температуру.**

Периодические проверки технического состояния автомобиля

Для поддержания Вашего автомобиля в наилучшем состоянии следите за тем, чтобы рекомендованный перечень работ по техническому обслуживанию проводился в соответствии с графиком проведения технического обслуживания через предусмотренный промежуток времени или после определенного пробега автомобиля.

Управление автомобилем в зарубежных странах

Если вы планируете использовать Ваш автомобиль в другой стране:

- Убедитесь в наличии требуемого топлива. См. раздел “Топливо” ☞7-3.
- Соблюдайте все нормативные акты и требования, установленные в соответствующей стране.
- Проверьте, совпадает ли настройка «основной» полосы движения системы EyeSight с фактическим направлением движения (левостороннее/правостороннее). См. раздел “Установки функций” ☞29.

Советы по управлению полноприводным автомобилем

⚠ ВНИМАНИЕ

- **Во избежание аварий при совершении крутых поворотов, резких торможений и т.п. старайтесь поддерживать такую скорость движения Вашего автомобиля, которая является наиболее безопасной для данных дорожных и погодных условий.**
- **Будьте предельно осторожны во время управления Вашим автомобилем! Излишняя самоуверенность, вызванная тем, что Ваш автомобиль является полноприводным, может легко привести к серьезным авариям.**
- **При замене или установке шины (шин) все четыре шины должны иметь одинаковыми следующие параметры.**

  (a) Размер.

  (b) Длина окружности.

  (c) Обозначение предельной скорости.

  (d) Индекс нагрузки.

  (e) Конструкция.

  (f) Производитель.

  (g) Марка (рисунок протектора).

  (h) Степень износа.

  Касательно позиций (a) — (d), необходимо соблюдать требования, указанные в табличке с информацией о шинах. Табличка с информацией о шинах расположена в нижней части стойки двери водителя.

  Если все четыре шины неодинаковы по параметрам (a) – (h), существует вероятность того, что это приведет к серьезному механическому повреждению трансмиссии Вашего автомобиля и повлияет на следующие факторы.

  – Ходовые качества.

  – Управляемость.

  – Торможение.

  – Калибровка спидометра/одометра.

  – Зазор между кузовом и шинами.

– ПРОДОЛЖЕНИЕ –

Это также может стать опасным и повлечь за собой потерю управления автомобилем, что приведет к аварии.

⚠ ОСТОРОЖНО

При замене колеса со спущенной шиной на временное запасное колесо используйте только оригинальное временное запасное колесо, которым укомплектован Ваш автомобиль. Использование колес другого размера может привести к серьезным механическим повреждениям трансмиссии Вашего автомобиля.

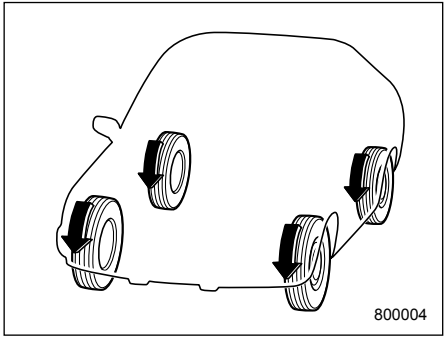

Система полного привода распределяет мощность двигателя на все четыре колеса автомобиля. Полноприводные автомобили обеспечивают лучшее сцепление с дорогой при движении по скользким, мокрым или заснеженным дорогам, а также по грязи, песку или грунту.

В целях безопасности, а также во избежание повреждения системы полного привода Вы должны запомнить следующие рекомендации:

- Полноприводный автомобиль лучше автомобиля с передним приводом способен преодолевать крутые подъемы на скользкой или заснеженной дороге. Однако управление этими автомобилями на крутых поворотах и при резком торможении слегка отличается. Поэтому при движении вниз по склону или осуществлении поворота следует снизить скорость автомобиля, а также поддерживать безопасную дистанцию с другими автомобилями.
- Перед началом движения всегда проверяйте давление воздуха в холодных шинах. Рекомендуемые величины давления в шинах приведены в табличке, расположенной на средней стойке со стороны водителя под фиксатором замка.
- При необходимости надевайте цепи противоскольжения только на передние колеса. За более подробной информацией обратитесь к разделу “График технического обслуживания” ☞11-3.
- Частая эксплуатация полноприводного автомобиля в тяжелых условиях, например, движение по крутым склонам или пыльным дорогам, приведет к необходимости чаще, чем это предусмотрено в разделе “Зимние шины” ☞8-13, заменять следующие позиции.
  - Моторное масло.
  - Тормозная жидкость.
  - Масло для заднего дифференциала.
  - Жидкость для бесступенчатой трансмиссии
  - Масло для переднего дифференциала.
- Необходимо соблюдать определенные меры предосторожности при буксировке Вашего автомобиля. За более подробной информацией обратитесь к разделу “Буксировка” ☞9-17.

Движение по дорогам и по бездорожью

⚠ ВНИМАНИЕ

- **При авариях, сопровождающихся опрокидыванием автомобиля, риск гибели человека, не пристегнутого ремнем безопасности, значительно выше, чем человека, пристегнутого ремнем безопасности. Для сведения к минимуму риска получения серьезных травм или смертельного исхода Вы как водитель, а также все пассажиры Вашего автомобиля должны пристегиваться ремнями безопасности.**
- **Не совершайте быстрых маневров или резких поворотов без крайней необходимости. Такие действия представляют опасность. Вы можете потерять контроль над автомобилем, что может привести к его опрокидыванию, сопровождаемому серьезными травмами или даже смертельным исходом.**
- **Во избежание аварий при совершении крутых поворотов, резких торможений и т.п. старайтесь поддерживать такую скорость движения Вашего автомобиля, которая является наиболее безопасной для данных дорожных и погодных условий.**
- **В условиях сильного бокового ветра снизьте скорость движения Вашего автомобиля до такой степени, чтобы сохранить полный контроль над автомобилем. Помните, что Ваш автомобиль, а также центр его тяжести выше, чем у обычных легковых автомобилей. Поэтому он больше подвержен воздействию бокового ветра.**
- **Будьте предельно осторожны во время управления Вашим автомобилем! Излишняя самоуверенность, вызванная тем, что Ваш автомобиль является полноприводным, может легко привести к серьезным авариям.**

Ваш автомобиль подпадает под классификацию кроссоверов. Автомобили, принадлежащие к этому классу, отличаются более высоким дорожным просветом, что расширяет диапазон условий его использования, обеспечивая, в частности, возможность движения по пересеченной местности. Тем не менее не забывайте о том, что Ваш автомобиль не является ни внедорожником, в традиционном понимании этого термина, ни вездеходом. Большее по сравнению с обычными легковыми автомобилями отношение высоты центра тяжести к ширине колеи Вашего автомобиля обуславливает более высокую степень риска его опрокидывания. Фактически автомобили данного класса имеют значительно большую склонность к опрокидыванию, чем другие типы автомобилей. С другой стороны, более высокий дорожный просвет данного автомобиля представляет собой преимущество, обеспечивая лучшую обзорность дороги и позволяя Вам заранее предвидеть дорожные проблемы. Вместе с тем следует всегда помнить о том, что по сравнению с обычными легковыми автомобилями Ваш кроссовер не приспособлен для прохождения поворотов на высокой скорости. При резком повороте на высокой скорости Ваш автомобиль может опрокинуться. Ниже приведен перечень некоторых, основанных на здравом смысле, мер предосторожности, которые Вам следует соблюдать

– ПРОДОЛЖЕНИЕ –

при поездках на Вашем SUBARU по бездорожью:

- Надежно закрепляйте весь груз, перевозимый в автомобиле, а также не допускайте размещения груза выше спинок сидений Вашего автомобиля. При резком торможении или сотрясении незакрепленный груз может отбросить в сторону и нанести травму. Не перевозите тяжелые грузы на крыше Вашего автомобиля. При перевозке таких грузов центр тяжести автомобиля повышается, в результате чего автомобиль становится более склонным к опрокидыванию.
- В автомобиле должно иметься определенное аварийное снаряжение: буксировочный трос или цепь, лопата, тормозные башмаки, аптечка, сотовый телефон или портативная радиостанция.
- Никогда не устанавливайте на колеса Вашего автомобиля шины большего размера, чем указано в настоящем руководстве.
- Убедитесь в том, что Вы и все пассажиры Вашего автомобиля надежно пристегнуты ремнями безопасности.
- Управляйте автомобилем аккуратно. Не рискуйте напрасно, заезжая на опасные участки и на участки пересеченной местности.
- Не держите рулевое колесо за внутреннюю часть или за спицы. При наезде на какое-либо препятствие рулевое колесо может дернуться и травмировать руки. Поэтому при движении автомобиля держите рулевое колесо за наружную сторону обода.
- Снизьте скорость движения Вашего автомобиля и постоянно соблюдайте предельную осторожность. При движении в условиях бездорожья Вы лишены помощи размеченных полос движения, наклонных дорожных поворотов, дорожных знаков и т.п.
- Не осуществляйте передвижений поперек крутых склонов. Допускается движение по склонам либо строго на подъем, либо строго на спуск. Автомобиль гораздо легче опрокидывается на бок, чем в продольном направлении. Однако, если склон имеет слишком крутой уклон, то Вам следует избегать передвижений по нему даже строго на подъем или спуск.
- Избегайте резких поворотов, особенно на больших скоростях.
- При передвижении через водоем, например при пересечении неглубоких ручьев, вначале проверьте глубину воды и степень твердости русла ручья, а также убедитесь в том, что дно плоское. Двигайтесь медленно и пересекайте ручей без остановки. Глубина воды должна быть такой, чтобы она не достигала ходовой части автомобиля. Попадание воды в воздухозаборник двигателя или в выпускную трубу, а также попадание брызг воды на электрооборудование автомобиля могут не только привести к повреждению автомобиля, но и к тому, что двигатель заглохнет. Никогда не пытайтесь пересекать водоемы с быстрым течением, независимо от их глубины, так как вода может вымыть грунт из-под колес Вашего автомобиля, что, в свою очередь, может привести к потере сцепления с грунтом дна и даже к опрокидыванию автомобиля.
- Если Вам необходимо раскачать застрявший автомобиль, чтобы выехать из песка или грязи, плавно нажимайте на педаль акселератора, перемещая рычаг селектора назад и вперед между положениями “1”/“D” и “R”. Не разгоняйте двигатель до высокой частоты вращения коленчатого вала. Для обеспечения лучшего сцепления колес с поверхностью постарайтесь избегать их пробуксовывания во время попыток освободить застрявший автомобиль.
- Если дорога очень скользкая, то для лучшего сцепления колес с ее повер-

хностью в момент, когда Вы трогаетесь с места, включите не 1-ю, а 2-ю передачу (трансмиссия с ручным режимом).

- Всегда проверяйте работу тормозов после езды по песку, грязи или воде. Проверка осуществляется нажатием на педаль тормоза во время движения с небольшой скоростью. Чтобы просушить тормозные диски и тормозные колодки, повторите эту операцию несколько раз.
- Не допускайте движения или парковки Вашего автомобиля на поверхности с легковоспламеняющимися материалами (сухая трава или опавшие листья) или рядом с ними, так как они могут легко загореться. Во время работы двигателя и сразу после его остановки система выпуска автомобиля имеет очень высокую температуру. Это может привести к созданию пожароопасной ситуации.
- После поездки по высокой траве, грязи, камням, песку, воде и т.п. проверьте днище кузова автомобиля на наличие травы, веток, бумаги, тряпок, камней, песка и других предметов. При обнаружении подобных предметов удалите их с днища кузова. Дальнейшая эксплуатация автомобиля с такими предметами, застрявшими или прилипшим к днищу кузова Вашего автомобиля, может привести к механическим повреждениям или пожару.
- После поездок по бездорожью обязательно вымойте днище кузова Вашего автомобиля. Элементы подвески автомобиля особенно чувствительны к налипанию грязи, поэтому их надо мыть особенно тщательно.
- Частая эксплуатация полноприводной модели в тяжелых условиях, например движение по разбитым дорогам или бездорожью, приведет к необходимости чаще, чем это предусмотрено в разделе “График технического обслуживания” ☞11-3, заменять следующие позиции.
  – Моторное масло.
  – Тормозная жидкость.

Помните, что повреждения Вашего SUBARU, полученные при эксплуатации в условиях бездорожья без соблюдения перечисленных выше мер предосторожности, основанных на здравом смысле, не покрываются гарантией.

Управление автомобилем зимой

■ Эксплуатация автомобиля в холодную погоду

В автомобиле должно иметься определенное аварийное снаряжение: цепи противоскольжения, скребок для очистки стекол, пакет с песком, сигнальные ракеты, маленькая лопатка и провода для запуска двигателя от внешнего источника.

Проверяйте состояние аккумуляторной батареи и проводов. В холодную погоду электрическая емкость аккумуляторной батареи снижается. Обеспечьте такое состояние аккумуляторной батареи, которое бы обеспечивало достаточную мощность для запуска автомобиля в холодную зиму.

Запуск двигателя в условиях очень холодной погоды обычно требует больше времени. Используйте моторное масло, класс и вязкость которого соответствуют холодной погоде. Использование тяжелого летнего масла затруднит запуск двигателя.

– ПРОДОЛЖЕНИЕ –

Предохраняйте дверные замки от замерзания путем впрыскивания в них размораживателя или глицерина.
Попытка силой открыть примерзшую дверь может привести к повреждению или отрыванию резиновых уплотнителей вокруг двери. Если дверь примерзла, расплавьте лед горячей водой, после чего удалите остатки воды с двери, тщательно ее протерев.

Используйте для омывателя ветрового стекла специальную незамерзающую жидкость. Не допускайте использования в этих целях охлаждающей жидкости двигателя или аналогичных жидкостей, поскольку они могут повредить лакокрасочное покрытие автомобиля.
Оригинальная жидкость для стеклоомывателя SUBARU содержит 58,5% метилового спирта и 41,5% поверхностно-активных веществ. Температура ее замерзания зависит от степени разбавления, что отражено в приведенной ниже таблице.

Концентрация стеклоомывающей жидкости	Температура замерзания
30%	**-12 °C**
50%	**-20 °C**
100%	**-45 °C**

С целью предотвращения замерзания жидкости для стеклоомывателя при приведении концентрации жидкости в соответствие с температурой окружающего воздуха, проверяйте температуру замерзания по указанной выше таблице.
Если Вы залили в бачок жидкость, концентрация которой отличается от залитой ранее, промойте трубки между бачком и форсунками стеклоомывателя новой жидкостью, включив на некоторое время омыватель. В противном случае, если концентрация оставшейся в трубках жидкости меньше, чем необходимо для установившейся температуры наружного воздуха, то она может замерзнуть и препятствовать нормальной работе форсунок.

⚠ ОСТОРОЖНО

Приведите концентрацию стеклоомывающей жидкости в соответствие с температурой наружного воздуха. При несоответствующей концентрации разбрызганная на ветровое стекло жидкость может замерзнуть и затруднить Вам обзор, а также замерзнуть в самом бачке.

▼ Перед поездкой

Перед тем как сесть в машину, очистите свою обувь от снега и льда, иначе педали могут стать скользкими, что может привести к опасным последствиям при управлении автомобилем.

При прогреве автомобиля перед поездкой убедитесь в том, что педаль акселератора и педаль тормоза имеют плавный ход, а все другие органы управления работают нормально.

Во избежание затруднения работы рулевого механизма удалите снег и лед, набившиеся под крыльями автомобиля. При эксплуатации автомобиля в суровые зимы периодически производите проверку колесных ниш на наличие снега и льда, остановившись для этого в безопасном месте.

▼ Стоянка в холодную погоду

Не используйте стояночный тормоз при длительных стоянках автомобиля в холодную погоду, поскольку это может привести к примерзанию тормозных колодок. Вместо этого следует выполнять следующие операции.

1. Установите рычаг селектора в положение “P”.
2. Для предотвращения откатывания автомобиля установите под колеса тормозные башмаки.

При парковке автомобиля во время снегопада во избежание повреждения щеток стеклоочистителей поднимите их от стекла.

При длительной стоянке автомобиля после поездки по дорогам, покрытым толстым слоем снега, а также при длительной стоянке в метель на тормозной системе может образоваться лед, что может привести к снижению эффективности торможения. Проверьте подвеску автомобиля, тормозные диски и тормозные шланги, расположенные под днищем автомобиля, на наличие налипшего снега и наростов льда.
При обнаружении налипшего снега или наростов льда их следует удалить, соблюдая осторожность, чтобы не повредить тормозные диски, тормозные шланги и жгуты проводов системы ABS.

⚠ ВНИМАНИЕ

Снег может задерживать под автомобилем опасные для здоровья отработавшие газы. Если вы припарковали автомобиль в заснеженном месте и хотите оставить его с включенным двигателем, очистите от снега выпускную трубу и место вокруг автомобиля.

▼ Заправка автомобиля топливом в холодную погоду

В холодную погоду рекомендуется добавлять в топливный бак специальные морозостойкие присадки, предотвращающие образование в топливной системе влаги и ее замерзание.
Используйте только те присадки, которые специально предназначены для этих целей. При использовании таких присадок следует иметь в виду, что эффект от их действия сохраняется дольше, если осуществлять дозаправку автомобиля, когда топливный бак заполнен наполовину.

Если предполагается, что автомобиль не будет использоваться длительное время, то будет лучше, если его топливный бак будет полностью заполнен.

▼ Открывание дверцы багажного отсека (модели с электроприводом дверцы багажного отсека)

⚠ ОСТОРОЖНО

Перед включением электропривода дверцы багажного отсека убедитесь в отсутствии наледи или снега между дверцей багажного отсека с электроприводом и кузовом автомобиля. Если Вы обнаружите наледь или снег и т.п. на дверце багажного отсека с электроприводом, удалите его. Если Вы принудительно включите электропривод дверцы багажного отсека с наледью или снегом, это может привести к неисправности.

■ Движение по заснеженным и обледеневшим дорогам

Во избежание заносов и пробуксовывания колес при движении автомобиля по заснеженным и обледеневшим дорогам избегайте резких торможений, ускорений и поворотов, а также движения с высокой скоростью.
Чтобы избежать резких торможений, всегда поддерживайте достаточную

– ПРОДОЛЖЕНИЕ –

дистанцию между Вашим и впереди идущим автомобилем.
Для регулирования скорости движения автомобиля и в дополнение к рабочей тормозной системе следует эффективно использовать торможение двигателем. (При необходимости переключайтесь на более низкую передачу.)
Не допускайте резкого переключения на более низкие передачи. Подобный стиль езды может привести к блокировке колес, что, в свою очередь, может стать причиной потери контроля над автомобилем.

Антиблокировочная система тормозов (система ABS) повышает эффективность торможения на заснеженной или обледеневшей дороге. За информацией о торможении на скользком покрытии обратитесь к разделам “Система ABS (антиблокировочная система тормозов)” ☞7-27 и “Система VDC (система динамической стабилизации)” ☞7-30.

⚠ ВНИМАНИЕ

Не используйте систему круиз-контроля при движении на скользких (заснеженных, обледеневших) дорогах. Это может привести к потере контроля над автомобилем.

⚠ ОСТОРОЖНО

Избегайте длительных непрерывных поездок в метель. Снег может попасть в систему впуска двигателя и создать препятствие потоку воздуха. Это может привести к остановке двигателя или даже к выходу его из строя.

▼ Работа стеклоочистителей в условиях снегопада

Перед началом движения в холодную погоду убедитесь в том, что резиновые ленты щеток стеклоочистителей не примерзли к ветровому или заднему стеклу.

Если резиновые ленты щеток стеклоочистителей примерзли к ветровому или заднему стеклу, выполните следующие действия.

- Для оттаивания резиновых лент щеток стеклоочистителя ветрового стекла включите обогрев ветрового стекла и установите максимальную температуру обогрева до полного оттаивания резиновых лент. См. раздел “Обогрев ветрового стекла” ☞4-12.
- Если Ваш автомобиль оборудован антиобледенителем щеток стеклоочистителя ветрового стекла, воспользуйтесь им. Он будет очень полезен для оттаивания резиновых лент щеток стеклоочистителя ветрового стекла. См. раздел “Обогреватель заднего стекла, наружных зеркал и антиобледенитель щеток стеклоочистителя ветрового стекла” ☞3-123.
- Для оттаивания резиновой ленты щетки стеклоочистителя заднего стекла включите обогрев заднего стекла. См. раздел “Обогреватель заднего стекла, наружных зеркал и антиобледенитель щеток стеклоочистителя ветрового стекла” ☞3-123.

При движении в снегопад, если, несмотря на работу стеклоочистителей, замерзающий снег начинает прилипать к ветровому стеклу, включите обогрев ветрового стекла и установите максимальную температуру обогрева. После достаточного прогрева ветрового стекла и оттаивания замерзшего снега смойте его, включив омыватель ветрового стекла. См. раздел “Омыватель ветрового стекла” ☞3-117.

Налипание снега на рычагах стеклоочистителя затрудняет его нормальную работу. При налипании снега на рычаги стеклоочистителя Вам следует съехать с дороги в безопасное место и убрать его. При остановке на обочине дороги включите аварийную световую

сигнализацию, чтобы предупредить других водителей об аварийной остановке. См. раздел “Аварийная световая сигнализация” ☞3-10.

При использовании автомобиля в те месяцы, когда возможно выпадение снега, а температура опускается ниже температуры замерзания воды, мы рекомендуем Вам устанавливать “незамерзающие” (зимние) щетки стеклоочистителя.
Щетки подобного типа прекрасно справляются с очисткой ветрового стекла в условиях снегопада. Перед использованием таких щеток убедитесь в том, что они подходят для Вашего автомобиля.

⚠ ОСТОРОЖНО

При движении на высокой скорости “незамерзающие” щетки стеклоочистителя могут не справляться с очисткой в той же степени, что и стандартные щетки. В этом случае Вам необходимо снизить скорость автомобиля.

ПРИМЕЧАНИЕ

По окончании сезона, при котором была необходима установка “незамерзающих” щеток стеклоочистителя, замените их стандартными щетками.

■ Защита от коррозии

См. раздел “Защита от коррозии” ☞10-5.

■ Зимние шины

- **При замене оригинальных шин зимними все четыре шины должны быть одинаковыми по следующим параметрам.**

  (a) Размер.

  (b) Длина окружности.

  (c) Обозначение предельной скорости.

  (d) Индекс нагрузки.

  (e) Конструкция.

  (f) Производитель.

  (g) Марка (рисунок протектора).

  (h) Степень износа.

  Касательно позиций (a) — (d), необходимо соблюдать требования, указанные в табличке с информацией о шинах. Табличка с информацией о шинах расположена в нижней части стойки двери водителя.

  Если все четыре шины неодинаковы по параметрам (a) – (h), существует вероятность того, что это приведет к серьезному механическому повреждению трансмиссии Вашего автомобиля и повлияет на следующие факторы.

  – Ходовые качества.

  – Управляемость.

  – Торможение.

  – Калибровка спидометра/одометра.

  – Зазор между кузовом и шинами.

  Это также может стать опасным и повлечь за собой потерю управления автомобилем, что приведет к аварии.

- **Не устанавливайте на автомобиль одновременно радиальные, диагональные или диагонально-опоясанные шины, так как это может опасным образом сказаться на управляемости автомобиля и привести к аварии.**

Использование зимних шин может улучшить ходовые качества автомобиля в зимнее время. Если Вы решили установить зимние шины, убедитесь в том, что их размерность и тип соответс-

– ПРОДОЛЖЕНИЕ –

твуют тем, что рекомендованы для Вашего автомобиля. Все четыре шины должны иметь один размер, конструкцию и марку, а также быть рассчитаны на одинаковую предельную нагрузку. Не допускайте одновременной установки радиальных, диагональных или диагонально-опоясанных шин, так как это может опасным образом сказаться на управляемости Вашего автомобиля. Будьте внимательны при управлении автомобилем, независимо от типа шин, установленных на колесах Вашего автомобиля.

Если зимние шины, установленные на колесах Вашего автомобиля, имеют маркировку предельно допустимой скорости “Q”, “T” или “H”, то максимальная скорость движения не должна превышать 160 км/ч, 190 км/ч или 210 км/ч соответственно.

■ Цепи противоскольжения

Если Вам необходимо использовать цепи противоскольжения для движения по снежным склонам или обледеневшим дорогам, соблюдайте следующие меры предосторожности.

- Устанавливайте цепи только на передние колеса.
- Во избежание повреждений кузова автомобиля или его подвески используйте только те цепи противоскольжения, которые подходят к колесам Вашего автомобиля по размеру. Мы рекомендуем Вам получить информацию о цепях противоскольжения, которые Вы можете использовать, у Вашего дилера SUBARU.
- Не устанавливайте цепи противоскольжения на временное запасное колесо.
- При движении на автомобиле, на колеса которого установлены цепи противоскольжения, скорость движения не должна превышать 30 км/ч .

Будьте предельно внимательны при управлении автомобилем, на колеса которого установлены цепи противоскольжения! Излишняя самоуверенность, вызванная тем, что на колеса Вашего автомобиля установлены цепи противоскольжения, может легко привести к серьезным авариям.

■ Раскачивание застрявшего автомобиля

Если Вам необходимо раскачать застрявший автомобиль, чтобы выехать из снега, песка или грязи, плавно нажимайте на педаль акселератора, перемещая рычаг переключения передач/рычаг селектора назад и вперед между положениями “1”/“D” и “R”. Не разгоняйте двигатель до высокой частоты вращения коленчатого вала. Для обеспечения лучшего сцепления колес с поверхностью постарайтесь избегать их пробуксовывания во время попыток освободить застрявший автомобиль.

Если дорога очень скользкая, то для лучшего сцепления колес с ее поверхностью в момент, когда Вы трогаетесь с места, включите не 1-ю, а 1-я-ю 1-я (трансмиссия с ручным режимом).

Если Ваш автомобиль оборудован бесступенчатой трансмиссией с режимом ручного управления, то за информацией о блокировке трансмиссии на 2-й передаче обратитесь к разделу “Выбор режима ручного управления” ☞7-18.

Перевозка грузов

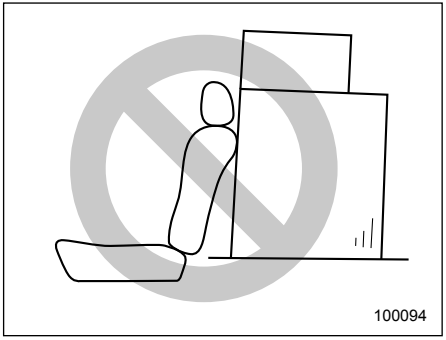

⚠ ВНИМАНИЕ

- **Перевозимый багаж или другой груз не должен размещаться выше спинки сиденья, так как при резкой остановке или аварии он может упасть вперед и причинить травмы пассажирам. При перевозке размещайте багаж или другой груз как можно ближе к полу.**
- **Не перевозите пассажиров на сложенной спинке заднего сиденья или в багажном отсеке. Это может привести к серьезным травмам.**
- **Если Вы перевозите груз в салоне автомобиля, закрепите его, чтобы предотвратить возможное перемещение груза по салону при резких торможениях, поворотах или при аварии.**
- **Не перевозите тяжелые грузы на крыше Вашего автомобиля. При перевозке таких грузов центр тяжести автомобиля повышается, в результате чего автомобиль становится более склонным к опрокидыванию.**
- **Надежно закрепляйте длинномерные предметы, так как при резком торможении их может отбросить вперед, что может стать причиной серьезных травм.**
- **Не кладите никакие предметы на выдвижную шторку багажного отсека. При резком торможении или столкновении их может отбросить вперед. Это может привести к получению серьезных травм.**

⚠ ОСТОРОЖНО

- **Не допускайте перевозки в Вашем автомобиле аэрозольных баллончиков, огнеопасных или агрессивных жидкостей или других опасных предметов.**
- **Не закрывайте дверцу багажного отсека, если багаж выступает из багажного отсека. Возможно повреждение багажа. В моделях с электроприводом дверцы багажного отсека возможно открывание дверцы багажного отсека с помощью функции реверса.**
- **В моделях с электроприводом дверцы багажного отсека будьте осторожны, не допускайте соударения дверцы багажного отсека и багажа, погруженного на крышу. В противном случае дверца багажного отсека ударит по багажу при открывании, что может привести к повреждению как багажа, так и самой дверцы багажного отсека.**

ПРИМЕЧАНИЕ

В целях экономии топлива не следует перевозить ненужный груз.

– ПРОДОЛЖЕНИЕ –

■ Молдинги крыши и багажник (если установлены)

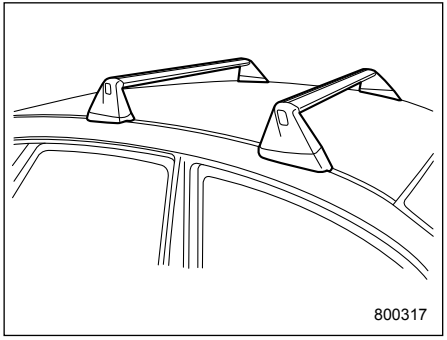

⚠ ОСТОРОЖНО

- **Для перевозки груза на крыше автомобиля молдинги крыши должны использоваться вместе с самим багажником и соответствующими приспособлениями для перевозки грузов. В противном случае может быть повреждена крыша автомобиля или ее лакокрасочное покрытие, а также возможно возникновение опасных ситуаций, связанных с падением перевозимого груза.**

- **При использовании багажника убедитесь в том, что общий вес багажника, приспособлений для перевозки грузов и перевозимого груза не превышает максимально допустимой нагрузки. Перегрузка может вызвать повреждение автомобиля и создать угрозу безопасности.**

Груз можно перевозить после закрепления багажника на молдинги крыши и установки соответствующих приспособлений для перевозки грузов. При установке багажника следуйте инструкциям его изготовителя.

Общая масса перевозимого груза, багажника и приспособлений для перевозки грузов не должна превышать **68 кг**. Кладите более тяжелые грузы вниз, как можно ближе к крыше автомобиля, и по возможности равномерно распределяйте груз по всей площади багажника. Всегда надежно закрепляйте весь перевозимый груз.

▼ Установка приспособлений для перевозки грузов на багажник

При установке любых приспособлений для перевозки грузов, такого как багажник, приспособления для перевозки велосипедов, лыж, байдарок, грузовой корзины и т.п., следуйте инструкциям изготовителя касательно максимальной нагрузки и обязательно убедитесь в том, что приспособления надежно закреплены Используйте только те приспособления, которые специально предназначены для установки на багажник. Перед началом движения убедитесь в том, что груз надежно закреплен на приспособлениях для его перевозки.

ПРИМЕЧАНИЕ

Помните, что при перевозке груза в багажнике на крыше автомобиля высота центра тяжести автомобиля изменяется, что негативным образом влияет на ходовые характеристики автомобиля.
Управляйте автомобилем аккуратно. Избегайте резкого трогания с места, резких поворотов и резкого торможения. При этом усиливается эффект бокового ветра.

▼ Снятие и установка багажника

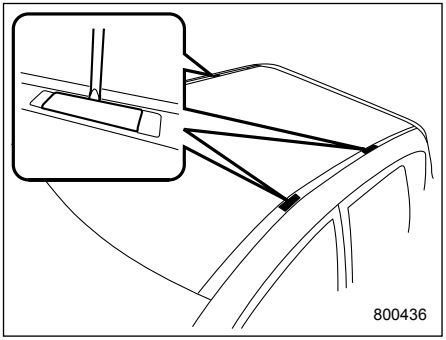

На каждом из двух молдингов крыши имеются две точки для крепления багажника. Каждая точка для крепления багажника закрыта заглушкой. Для снятия заглушек воспользуйтесь плоской отверткой. При установке багажника на молдинги крыши, следуйте инструкциям его изготовителя.

■ Рейлинги крыши (если установлены)

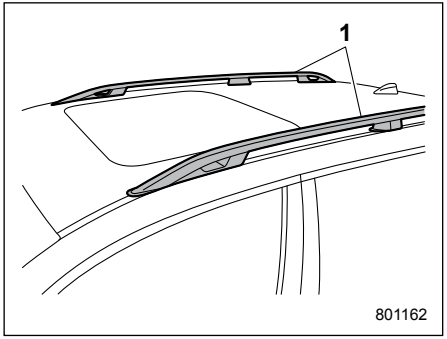

1) Рейлинги крыши

После закрепления багажника на рейлингах крыши Вы можете перевозить на крыше грузы. При установке багажника на рейлинги крыши следуйте инструкциям его изготовителя. Конструкция рейлингов крыши рассчитана на перевозку грузов, вес которых вместе с багажником не превышает **68 кг**.

⚠ ОСТОРОЖНО

- **При использовании на крыше Вашего автомобиля багажника убедитесь в том, что общий вес перевозимого груза и самого багажника не превышает 68 кг. Перегрузка может привести к повреждению автомобиля.**
- **Для перевозки груза на крыше автомобиля рейлинги крыши должны использоваться вместе с самим багажником. Не перевозите груз на крыше автомобиля, используя одни лишь рейлинги крыши. В противном случае может быть повреждена крыша автомобиля или ее лакокрасочное покрытие, а также возможно возникновение опасных ситуаций, связанных с падением перевозимого груза.**

– ПРОДОЛЖЕНИЕ –

При установке любых приспособлений для перевозки грузов, такого как багажник, приспособления для перевозки велосипедов, лыж, байдарок, грузовой корзины и т.п., следуйте инструкциям изготовителя касательно максимальной нагрузки и обязательно убедитесь в том, что приспособления надежно закреплены. Используйте только те приспособления, которые специально предназначены для установки на багажник. Перед началом движения убедитесь в том, что груз надежно закреплен на приспособлениях для его перевозки.

ПРИМЕЧАНИЕ

Помните, что при перевозке груза в багажнике на крыше автомобиля высота центра тяжести автомобиля изменяется, что негативным образом влияет на ходовые характеристики автомобиля.
Управляйте автомобилем аккуратно. Избегайте резкого трогания с места, резких поворотов и резкого торможения. При этом усиливается эффект бокового ветра.

Буксировка прицепа (если предусмотрена)

⚠ ВНИМАНИЕ

- **Используйте только такую шаровую опору, которая подходит для сцепного устройства. Используйте сцепное устройство только по его грузоподъемности. Не используйте никакие типы сцепных устройств с распределением нагрузки.**
- **После снятия сцепного устройства необходимо установить стандартную балку бампера. Мы рекомендуем проконсультироваться с дилером SUBARU по поводу приобретения стандартной балки бампера, если Вы не имеете оригинальной.**
- **Если не установлено сцепное устройство или стандартная балка бампера, снижаются параметры безопасности и возрастает риск травм для пассажиров в случае аварии. Что-либо из них обязательно должно быть установлено на автомобиль.**
- **Если установлено сцепное устройство, невозможно установить задний буксировочный крюк (рым-болт).**

Конструкция и назначение Вашего автомобиля предусматривают его использование прежде всего как пассажирского транспортного средства. При буксировке прицепа двигатель, трансмиссия, тормозная система, шины и подвеска автомобиля испытывают дополнительную нагрузку. Кроме того, при этом повышается расход топлива.

В некоторых странах порядок буксировки прицепов легковыми автомобилями регулируется специальными нормативными актами. Если Вы намерены буксировать прицеп, то Ваша безопасность и успешность буксировки зависят от правильного выбора оборудования, следования правилам его эксплуатации, а также от того, насколько осторожно Вы будете управлять автомобилем. Перед приобретением сцепного устройства и другого необходимого оборудования мы рекомендуем Вам обратиться за консультацией по выбору такого оборудования, подходящего для Вашего автомобиля, к Вашему дилеру SUBARU. Кроме того, Вы должны соблюдать инструкции изготовителей

по установке и использованию оборудования, необходимого для осуществления буксировки прицепа, а также самого прицепа.
SUBARU не несет никакой ответственности за травмы или повреждения автомобиля, явившиеся следствием использования какого-либо оборудования для осуществления буксировки прицепа, за ошибки или пропуски в инструкциях, прилагаемых к оборудованию такого рода, а также за несоблюдение Вами этих инструкций.

■ Техническое обслуживание

Если Вы используете свой автомобиль для буксировки прицепа, то дополнительные нагрузки на Ваш автомобиль обуславливают необходимость более частого проведения работ по его техническому обслуживанию. См. раздел “График технического обслуживания” ☞11-3.
Ни при каких условиях не допускается буксировка прицепа на новом автомобиле или на автомобиле с новыми узлами силовой передачи (двигателем, трансмиссией, дифференциалом, подшипниками колес и т.п.) в первые 1 600 км пробега.

■ Масса буксируемого прицепа

Перед буксировкой прицепа убедитесь в том, что тяговое усилие Вашего автомобиля позволяет осуществлять буксировку Вашего прицепа, уточнив у ближайшего дилера SUBARU, или в регистрационных документах автомобиля, и/или в руководстве по установке сцепного устройства, тяговое усилие Вашего автомобиля и предельную нагрузку на шаровое соединение.
Общая масса прицепа (масса самого прицепа с тормозной системой и масса груза) не должна превышать максимально допустимую массу буксируемого прицепа.
Помните, что нагрузка на шаровое соединение увеличит нагрузку на Ваш автомобиль. При этом не должно превышаться ни одно из следующих значений: максимально допустимая масса (MPW) и/или полная масса автомобиля (GVM), и максимально допустимая нагрузка на заднюю ось (rear MPAW) и/или полная нагрузка на заднюю ось (rear GALR).

⚠ ВНИМАНИЕ

Не допускайте превышения максимально допустимой массы буксируемого прицепа. Превышение максимально допустимой массы буксируемого прицепа может привести к травмам и/или повреждению автомобиля.

Указанная в технических характеристиках масса прицепа действительна только для высот до 1 000 м над уровнем моря. На больших высотах, с ростом высоты над уровнем моря мощность двигателя снижается, что приводит к снижению тяговых характеристик автомобиля. В этих условиях “Общая максимальная масса” должна быть снижена на 10% на каждые 1 000 м увеличения высоты. Перед началом поездки убедитесь, пожалуйста, в соответствии массы указанным требованиям.

ПРИМЕЧАНИЕ

“Общая максимальная масса” — это сумма “Максимально допустимой массы автомобиля” и “Максимально допустимой массы буксируемого прицепа”.

– ПРОДОЛЖЕНИЕ –

■ Сцепные устройства (дилерская опция)

Рекомендуется применять оригинальные сцепные устройства SUBARU. За более подробной информацией мы рекомендуем Вам обратиться к Вашему дилеру SUBARU.

Регулярно проверяйте надежность затяжки болтов и гаек крепления сцепного устройства.

⚠ ОСТОРОЖНО

При установке на Ваш автомобиль сцепного устройства или другого оборудования, необходимого для буксировки прицепа, не допускайте внесения изменений в конструкцию системы выпуска, а также тормозной и прочих систем Вашего автомобиля.

■ Если Вы не буксируете прицеп

⚠ ОСТОРОЖНО

- **В точках контакта корпус должен поддерживаться чистым и свободным от коррозии. Поверхности требуют только протирки тканью. Запрещается использовать смазку или другие смазочные вещества.**
- **Если шар не установлен, необходимо установить пластиковую заглушку для защиты и сохранения его в чистоте.**

Когда шар сцепного устройства не используется, наденьте на него крышку и храните аккуратно.

■ Страховочные цепи прицепа

При поломке или разъединении соединителя или шара сцепного устройства прицеп может отсоединиться от Вашего автомобиля и создать аварийную ситуацию на дороге.
Поэтому, в целях общей безопасности дорожного движения, всегда дублируйте соединение прицепа и Вашего автомобиля страховочными цепями прицепа. Всего необходимо использовать две цепи, одна с правой, вторая с левой стороны дышла прицепа. Пропустите цепи крест-накрест под дышлом прицепа, чтобы обеспечить его удержание над поверхностью дороги в случае отсоединения дышла от шара сцепного устройства. Обеспечьте некоторое провисание цепей с учетом крутых поворотов, убедившись, однако, что они не касаются поверхности дороги.

■ Наружные зеркала

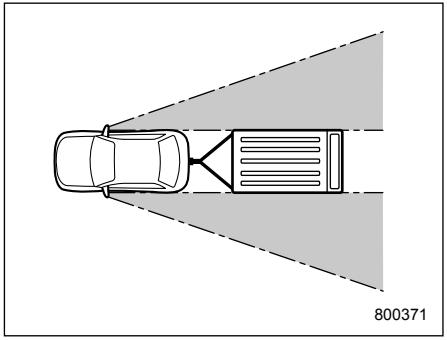

Во многих странах нормативными документами предусматривается обязательное использование при буксировке прицепа специальных наружных зеркал. После присоединения прицепа к

Вашему автомобилю убедитесь в том, что штатные наружные зеркала обеспечивают хорошую заднюю обзорность, а участки обзора, закрытые от водителя, незначительны. Если при использовании штатных наружных зеркал имеются значительные участки обзора, закрытые от водителя, используйте дополнительные наружные зеркала, отвечающие требованиям соответствующих нормативных документов.

■ Световая сигнализация прицепа

Подключение системы световой сигнализации прицепа к электрической системе Вашего автомобиля требует определенных изменений электрической схемы световой сигнализации Вашего автомобиля, чтобы обеспечить ее большую мощность, а также адаптировать изменения в электропроводке. По вопросу надлежащего подключения системы световой сигнализации прицепа мы рекомендуем Вам проконсультироваться у Вашего дилера SUBARU. При каждом присоединении прицепа к Вашему автомобилю убедитесь в надлежащей работе указателей поворота и стоп-сигналов прицепа.

⚠ ОСТОРОЖНО

Неправильное подключение системы световой сигнализации прицепа, например путем непосредственного скручивания проводов, может привести к повреждению электрической системы Вашего автомобиля или стать причиной сбоев в работе его системы световой сигнализации.

■ Шины

Убедитесь в том, что все шины Вашего автомобиля накачаны с давлением, предусмотренным для буксировки прицепа, которое указано в табличке, расположенной на стойке двери со стороны водителя. Что касается шин прицепа, то их состояние, размер, предельная нагрузка, на которую они рассчитаны, а также давление в них должны соответствовать техническим характеристикам, указанным изготовителем прицепа.

⚠ ВНИМАНИЕ

Запрещается буксировать прицеп, если на Вашем автомобиле установлено временное запасное колесо. Временное запасное колесо не рассчитано на нагрузки в режиме буксировки прицепа. Буксировка прицепа автомобилем, на котором установлено временное запасное колесо, может привести к повреждению этого колеса и/или снижению устойчивости автомобиля, что, в свою очередь, может стать причиной аварии.

■ Рекомендации по буксировке прицепа

⚠ ВНИМАНИЕ

- **При движении вверх по склону в жаркую погоду кондиционер воздуха может автоматически отключиться для предотвращения перегрева двигателя.**

– ПРОДОЛЖЕНИЕ –

- **При преодолении подъемов в жаркую погоду следите за перечисленными ниже приборами и контрольными лампами, так как в этих условиях двигатель и трансмиссия предрасположены к перегреву.**
  - **Предупреждающая лампа высокой температуры охлаждающей жидкости**
  - **Предупреждающая лампа температуры ATF**
- **Управление автомобилем с прицепом отличается от управления обычным автомобилем, так как изменяются тормозные характеристики, характеристики устойчивости и управляемости, а также тормозной путь. При буксировке прицепа Вы никогда не должны двигаться с превышением скорости, а обязательно должны принимать дополнительные меры предосторожности. Кроме того, Вы должны учитывать приведенные ниже рекомендации.**

⚠ ОСТОРОЖНО

- **При буксировке прицепа нажмите выключатель системы SRVD (если установлена) для ее отключения. Система может не работать должным образом из-за блокировки волн радара. За более подробной информацией о выключателе системы SRVD обратитесь к разделу “Выключатель системы SRVD” ☞7-73.**

Для получения дополнительной информации о буксировке прицепа моделями, оборудованными системой автоматического торможения при движении задним ходом (RAB), обратитесь к Вашему дилеру SUBARU.

Если Ваш автомобиль оборудован системой SI-DRIVE, то для движения вверх по склону не следует использовать режим “Intelligent” (I). Рекомендуется двигаться в режиме “Sport” (S).
В свою очередь, двигаться вниз по склону Вы можете в любом из режимов системы SI-DRIVE.

▼ Перед началом поездки

- Ознакомьтесь с нормативными документами, касающимися максимальных скоростей или ограничений по управлению автомобилями, осуществляющими буксировку прицепа. Если Вам предстоит проехать через несколько стран, еще до поездки ознакомьтесь с соответствующими нормативными документами каждой страны, так как их требования могут различаться.
- Убедитесь в том, что Ваш автомобиль, а также крепление сцепного устройства находятся в хорошем состоянии. При выявлении каких-либо проблем воздержитесь от буксировки прицепа.
- Убедитесь в том, что после присоединения прицепа кузов Вашего автомобиля сохраняет горизонтальное положение. При значительном запрокидывании вверх передней части автомобиля или значительном проседании его задней части проверьте массу буксируемого прицепа, а также убедитесь в том, что нагрузка на заднюю ось автомобиля не превышает максимально допустимую.
- Проверьте давление во всех шинах.
- Проверьте правильность соединения прицепа и автомобиля. Убедитесь:
  - в надежности закрепления дышла прицепа на шаре сцепного устройства;
  - в надежности подключения разъема системы световой сигнализа-

ции прицепа, а также в работе стоп-сигналов прицепа при нажатии на педаль тормоза и одновременном мигании указателей поворота прицепа и указателей поворота автомобиля, при повороте рычага указателей поворота;
– в надежности крепления страховочных цепей;
– в надежности крепления всего груза, перевозимого в прицепе;
– в том, что наружные зеркала автомобиля обеспечивают хорошую заднюю обзорность, а участки обзора, закрытые от водителя, незначительны.

▼ Управление автомобилем, буксирующим прицеп

- Следует помнить, что тормозной путь автомобиля при буксировке прицепа значительно увеличивается. Избегайте резкого торможения, так как это может привести к заносу или складыванию прицепа, а также к потере контроля над автомобилем.
- Избегайте резкого трогания с места и резких ускорений автомобиля.
- Избегайте резкого маневрирования на дороге, частой смены полос движения и резких поворотов.
- Снижайте скорость движения автомобиля перед поворотами. Радиус поворота автомобиля, буксирующего прицеп, должен быть увеличен, так как колеса прицепа окажутся ближе к центру поворота, чем колеса автомобиля. При крутом повороте прицеп может ударить автомобиль.
- Перед поездкой с прицепом уделите достаточное количество времени тому, чтобы научиться “чувствовать” связку автомобиль/прицеп. Попрактикуйтесь в осуществлении поворотов, торможении и движении задним ходом в месте, свободном от движения автотранспорта.
- Боковой ветер может негативным образом сказаться на управляемости Вашего автомобиля и прицепа, приводя к их боковому сносу. Боковой ветер может быть вызван как погодными условиями, так и двигающимися в противоположном направлении большегрузными автомобилями и автобусами. При боковом сносе Вашего автомобиля крепко удерживайте рулевое колесо и сразу начинайте постепенно замедлять автомобиль.
- Следует учитывать, что увеличение общей массы и длины Вашего автомобиля после присоединения прицепа приводит к необходимости при обгоне других автомобилей существенно увеличивать расстояние до них.
- Движение задним ходом на автомобиле с прицепом может быть затруднительным и требует практических навыков. Не допускайте ускорений и резких поворотов, и держитесь одной рукой за нижнюю часть рулевого колеса.

– ПРОДОЛЖЕНИЕ –

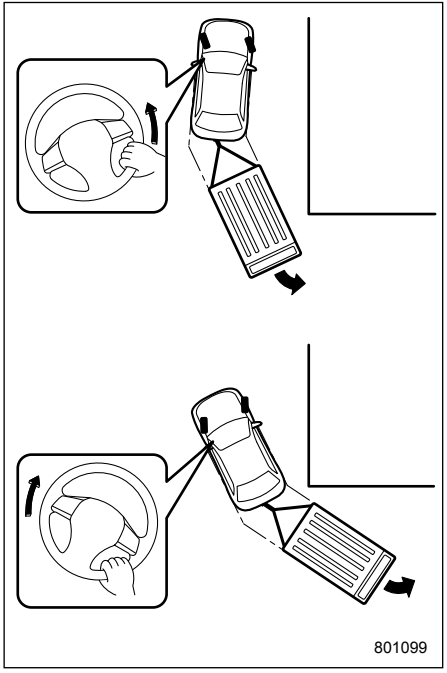

При движении задним ходом в повороте выполните следующую процедуру.

1. Двигайтесь задним ходом медленно, и поворачивайте рулевое колесо в сторону, противоположную направлению желаемого поворота.
2. Как только прицеп начнет менять направление движения, начинайте устанавливать рулевое колесо в положение прямолинейного движения.
3. Поверните рулевое колесо в противоположном напрвлении.
4. Поверните автомобиль таким образом, чтобы он находился на одной линии с прицепом, затем снова установите рулевое колесо в положение прямолинейного движения.

- Если во время движения автомобиля загорается предупреждающая лампа системы ABS, прекратите буксировку прицепа. В таких случаях мы рекомендуем Вам немедленно обратиться к ближайшему дилеру SUBARU для проведения ремонта.

▼ Управление автомобилем на уклонах

- Перед началом спуска с крутого склона снизьте скорость движения и переключитесь на более низкую передачу (при необходимости — на 1-ю), что позволит Вам осуществлять торможение двигателем и предотвратит перегрев тормозов Вашего автомобиля. Избегайте резкого переключения на более низкие передачи.
- При движении вверх по склону в жаркую погоду кондиционер воздуха может автоматически отключиться для предотвращения перегрева двигателя.
- При преодолении подъемов в жаркую погоду следите за перечисленными ниже приборами и контрольными лампами, так как в этих условиях двигатель и трансмиссия предрасположены к перегреву.
  – Предупреждающая лампа высокой температуры охлаждающей жидкости
  – Предупреждающая лампа температуры ATF
- При возникновении любой из перечисленных ниже ситуаций следует немедленно выключить кондиционер воздуха и остановить автомобиль в ближайшем безопасном месте. См. разделы “Порядок парковки Вашего автомобиля в экстренной ситуации” ☞9-2 и “Перегрев двигателя” ☞9-16.
  – Горит предупреждающая лампа высокой температуры охлаждающей жидкости. См. раздел “Контрольная лампа низкой температуры охлаждающей жидкости/Предупреждающая лампа высокой температуры охлаждающей жидкости” ☞3-23.
  – Горит предупреждающая лампа температуры ATF См. раздел “Предупреждающая лампа температуры ATF” ☞3-26.

- Избегайте использования педали акселератора для стабилизации автомобиля на месте на склоне вместо стояночного или рабочего тормоза. Это может привести к перегреву трансмиссионной жидкости.
- Установите рычаг селектора как указано ниже.

При уклоне вверх: в положение “D”.
При уклоне вниз: в положение низшей передачи для использования торможения двигателем (модели с режимом ручного управления)/положение “L” (модели с положением “L”).

▼ Стоянка на уклоне

Во время стоянки обеспечьте блокировку колес как автомобиля, так и прицепа. Надежно установите автомобиль на стояночный тормоз. Следует избегать парковки автомобиля на возвышениях или склонах. Если невозможно избежать парковки автомобиля на возвышении или склоне, выполните следующие операции.

1. Нажмите на педаль тормоза и удерживайте ее в этом положении.
2. Попросите кого-нибудь подложить под колеса автомобиля и прицепа тормозные башмаки.
3. После установки тормозных башмаков медленно отпускайте педаль тормоза до тех пор, пока тормозные башмаки не примут на себя всю нагрузку.
4. Нажмите на педаль тормоза и установите стояночный тормоз, а затем плавно отпустите педаль тормоза.
5. Переведите рычаг селектора в положение “P” и заглушите двигатель.

⚠ ОСТОРОЖНО

Тормозное усилие стояночного тормоза может быть недостаточным в ситуации, когда требуется большее тормозное усилие (например, в случае парковки на уклоне при буксировке прицепа).

Порядок действий в экстренных ситуациях

Порядок парковки Вашего автомобиля в экстренной ситуации 9-2

Временное запасное колесо (если имеется в комплекте) 9-2

Инструменты для эксплуатационного ремонта 9-4

- Отвертка и баллонный ключ 9-4
- Под задним полом 9-4

Если спустилась шина 9-6

- Замена колеса со спущенной шиной 9-6
- Система мониторинга давления воздуха в шинах (TPMS) (если установлена) 9-10

Запуск двигателя от внешнего источника (аккумуляторной батареи другого автомобиля) 9-12

- Меры предосторожности при обращении с аккумуляторной батареей! 9-12
- Меры предосторожности при запуске двигателя Вашего автомобиля от внешнего источника! 9-13
- Порядок запуска двигателя от внешней аккумуляторной батареи 9-14

Перегрев двигателя 9-16

- Если из-под капота двигателя выходит пар 9-16
- Если из-под капота двигателя не выходит пар 9-16

Буксировка 9-17

- Буксировочные и крепежные крюки 9-17
- Транспортировка автомобиля на платформенном эвакуаторе 9-20
- Буксировка автомобиля без поднятия колес над дорогой 9-21

Брелок дистанционного доступа — действия при сбоях в работе брелока дистанционного доступа 9-22

- Отпирание и запирание дверей 9-22
- Переключение режимов электропитания 9-22
- Запуск двигателя 9-23

Дверца багажного отсека — если дверца багажного отсека не открывается 9-24

- Модели с системой двойного запирания 9-24

Если Ваш автомобиль попал в аварию 9-25

Порядок парковки Вашего автомобиля в экстренной ситуации

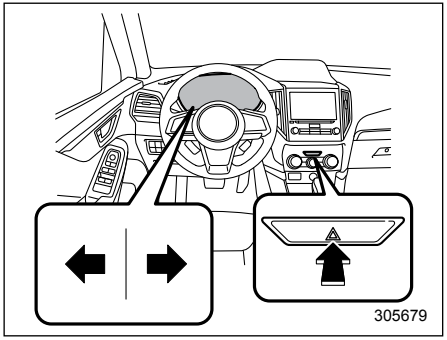

Аварийная световая сигнализация должна включаться как ночью, так и днем, для извещения других водителей о том, что Вы вынуждены были сделать остановку в связи с возникновением экстренной ситуации.
Старайтесь не останавливаться на дороге. При появлении неисправностей лучше всего, соблюдая осторожность, съехать с дороги.

Аварийная световая сигнализация может быть включена при любом положении замка зажигания.

Для включения аварийной сигнализации нажмите выключатель аварийной световой сигнализации. Для ее выключения повторно нажмите этот же выключатель.

ПРИМЕЧАНИЕ

При включенной аварийной световой сигнализации указатели поворота не работают.

Временное запасное колесо (если имеется в комплекте)

⚠ ВНИМАНИЕ

- **Запрещается буксировать прицеп, если на Вашем автомобиле установлено временное запасное колесо. Временное запасное колесо не рассчитано на нагрузки в режиме буксировки прицепа. Буксировка прицепа автомобилем, на котором установлено временное запасное колесо, может привести к повреждению этого колеса и/или снижению устойчивости автомобиля, что, в свою очередь, может стать причиной аварии.**

- **Если установлено запасное колесо или на обод замененного колеса не перенесен оригинальный датчик давления/передатчик, предупреждающая лампа низкого давления воздуха в шинах будет непрерывно гореть после мигания в течение примерно одной минуты. Это показывает, что система мониторинга давления воздуха в шинах (TPMS) неспособна отслеживать все четыре колеса. Мы рекомендуем Вам как можно скорее обратиться к дилеру SUBARU для замены шины и датчика и/или перенастройки системы.**

⚠ ОСТОРОЖНО

- **Запрещается использовать другие временные запасные колеса, кроме тех, которые предусмотрены для Вашего автомобиля. Использование колес другого размера может привести к серьезным механическим повреждениям трансмиссии Вашего автомобиля.**

- **При использовании временного запасного колеса обязательно соблюдайте следующие инструкции. В противном случае может возникнуть серьезная аварийная ситуация.**

Шина временного запасного колеса меньше и легче, чем обычная шина. Конструкция шины временного запасного колеса предусматривает ее использование только в экстренных ситуациях. При первой же возможности замените временное запасное колесо обычным, так как конструкция шины временного запасного колеса предусматривает только временное ее использование.

Периодически проверяйте давление в шине временного запасного колеса, чтобы оно было всегда готово к использованию. Правильное давление приведено в разделе “Шины” ☞12-10.

При использовании временного запасного колеса обратите внимание на следующие замечания.

- Если на автомобиле установлено временное запасное колесо, двигайтесь с осторожностью. Избегайте резкого ускорения и торможения, а также быстрого поворота, поскольку при этом может быть потерян контроль над автомобилем.
- Не двигайтесь со скоростью более 80 км/ч.
- Не устанавливайте цепи противоскольжения на временное запасное колесо. Цепи противоскольжения невозможно должным образом установить на временное запасное колесо, так как его шина имеет меньший размер.
- Не используйте одновременно два или более временных запасных колеса.
- Не переезжайте через препятствия. Шина временного запасного колеса имеет меньший диаметр, в связи с чем уменьшается дорожный просвет.

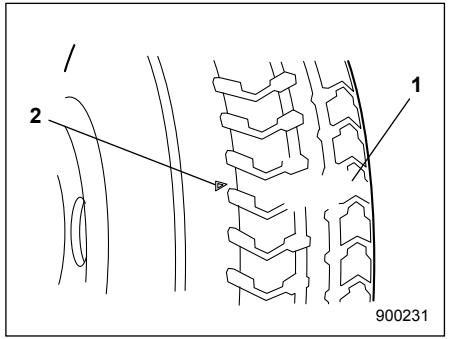

1) Индикатор износа протектора.
2) Метка расположения индикатора.

– ПРОДОЛЖЕНИЕ –

- Замените шину при появлении индикатора износа протектора.
- Устанавливайте временное запасное колесо только вместо заднего колеса. Если проколото переднее колесо, замените это колесо одним из задних колес и установите временное запасное колесо вместо снятого заднего колеса.

Инструменты для эксплуатационного ремонта

В комплектацию Вашего автомобиля входят следующие инструменты для эксплуатационного ремонта.

- Домкрат.
- Рукоятка домкрата.
- Отвертка.
- Буксировочный крюк (рым-болт).
- Баллонный ключ.

ПРИМЕЧАНИЕ

Данный домкрат соответствует Директиве по безопасности машинного оборудования 2006/42/EC. Копия оригинала Декларации соответствия приведена в главе 13.

■ Отвертка и баллонный ключ

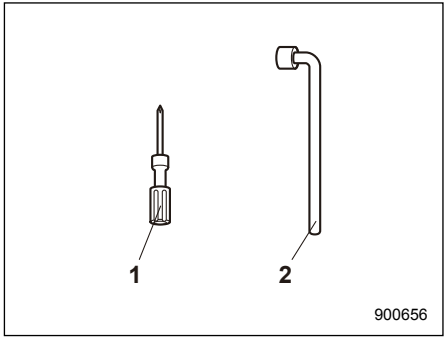

1) Отвертка.
2) Баллонный ключ.

Отвертка, баллонный ключ и т.д. хранятся внутри Вашего автомобиля.
Инструменты также могут храниться внутри контейнера для инструментов.

■ Под задним полом

Домкрат, рукоятка домкрата и буксировочный крюк хранятся, как показано на следующих рисунках.

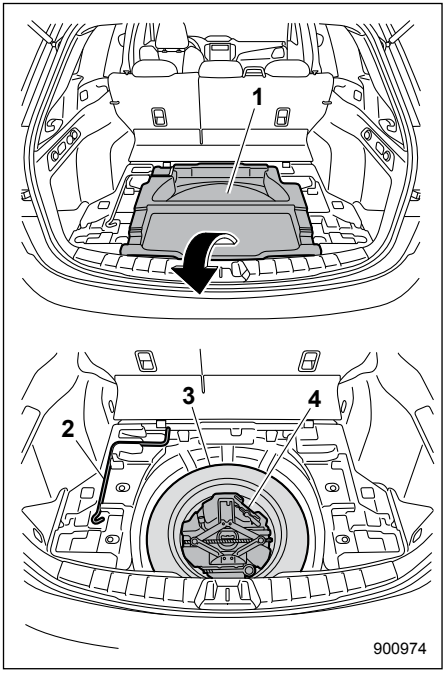

1) Отделение для хранения и перевозки вещей, расположенное под полом багажного отсека (если установлено) (см. раздел “Отделение для хранения и перевозки вещей, расположенное под полом багажника/багажного отсека” ☞6-20).
2) Рукоятка домкрата.
3) Запасное колесо.
4) Контейнер для инструментов.

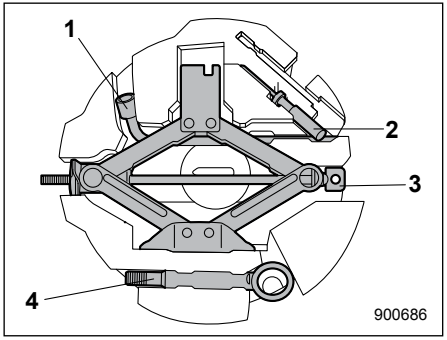

1) Баллонный ключ.
2) Отвертка.
3) Домкрат.
4) Буксировочный крюк (рым-болт).

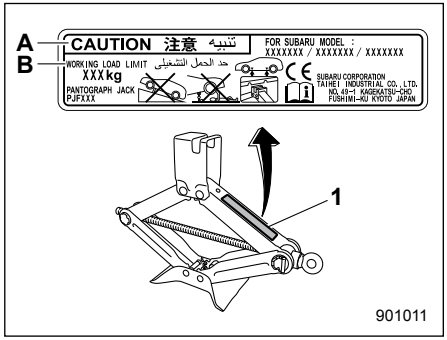

Пример наклейки на домкрате
1) Наклейка на домкрате.
2) ОСТОРОЖНО.
3) ПРЕДЕЛЬНАЯ РАБОЧАЯ НАГРУЗКА.

ПРИМЕЧАНИЕ

- **За информацией о порядке использования домкрата обратитесь к разделу “Если спустилась шина” ☞9-6.**
- **Следующие позиции могут отличаться в зависимости от модели.**
  - **Форма отделения для хранения и перевозки вещей.**
  - **Расположение некоторых инструментов для эксплуатационного ремонта.**

– ПРОДОЛЖЕНИЕ –

Если спустилась шина

Ни в коем случае не допускайте резкого торможения, если одна из шин Вашего автомобиля спустилась. Продолжайте движение по прямой, постепенно снижая скорость движения. Затем, медленно съехав с дороги, припаркуйтесь в безопасном месте.

■ Замена колеса со спущенной шиной

▼ Меры предосторожности

⚠ ВНИМАНИЕ

- **Используйте только тот домкрат, которым укомплектован Ваш автомобиль. Домкрат, которым укомплектован Ваш автомобиль, предназначен только для замены колеса. Ни в коем случае не находитесь под Вашим автомобилем, если он поднят домкратом.**
- **Нельзя поднимать автомобиль домкратом на уклоне или на рыхлом дорожном покрытии. Домкрат может выскочить с точки поддомкрачивания или осесть в грунт. В обоих случаях это может стать причиной несчастного случая с тяжкими последствиями.**
- **Перед тем как поднять автомобиль домкратом, убедитесь в том, что на борту отсутствуют пассажиры и груз.**
- **Обязательно выключайте двигатель перед тем, как поднять Ваш автомобиль домкратом для замены спущенного колеса. Нельзя толкать или раскачивать автомобиль, который поднят домкратом. В противном случае домкрат может выскочить с места поддомкрачивания, что может стать причиной несчастного случая с тяжкими последствиями.**

▽ Модели для Австралии и Новой Зеландии

⚠ ВНИМАНИЕ

Модели для Австралии и Новой Зеландии. Следующие инструкции извлечены из Австралийско/Новозеландского стандарта™ (AS/NZS 2693:2007). Для Вашей безопасности обязательно соблюдайте следующие инструкции.

- **Насколько это возможно, домкрат необходимо использовать на ровной, прочной поверхности.**
- **При поднятии автомобиля домкратом, рекомендуется зафиксировать его колеса тормозными башмаками и не оставлять никого в салоне.**
- **Никто не должен помещать никакую часть тела под автомобиль, поднятый домкратом.**

▼ Порядок действий

1. При первой возможности припаркуйтесь на ровной поверхности с твердым покрытием, после чего заглушите двигатель.
2. Надежно включите стояночный тормоз и переведите рычаг селектора в положение “P” (Парковка).

3. Включите аварийную световую сигнализацию, высадите всех пассажиров и выгрузите багаж из автомобиля.

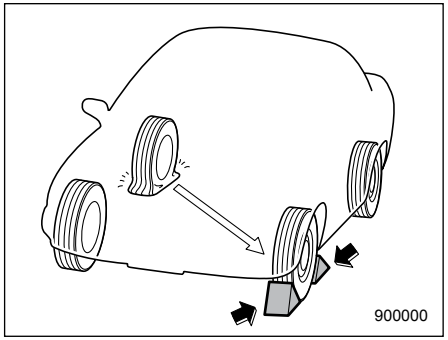

4. Установите тормозные башмаки спереди и сзади под колесо, диагонально противоположное спущенному колесу.
5. Достаньте домкрат, рукоятку домкрата и баллонный ключ.
   Инструменты и запасное колесо хранятся под полом багажного отсека. См. раздел “Инструменты для эксплуатационного ремонта” ☞9-4.

ПРИМЕЧАНИЕ

Перед использованием домкрата убедитесь в том, что он хорошо смазан.

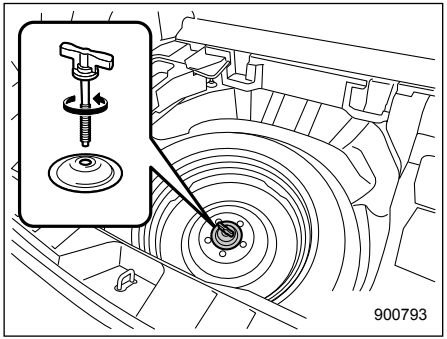

6. Извлеките контейнер для инструментов и поверните крепежный болт против часовой стрелки, а затем извлеките запасное колесо.

ПРИМЕЧАНИЕ

- **Если Ваш автомобиль укомплектован временным запасным колесом, внимательно прочитайте раздел и строго следуйте приведенным в нем инструкциям.**

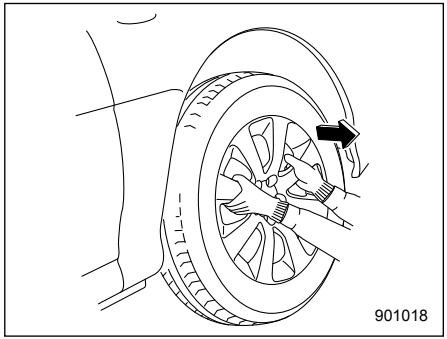

7. Если на колеса Вашего автомобиля установлены декоративные колпаки, то для их снятия оденьте на руки защитные перчатки, возьмитесь за спицы декоративного колпака и потяните его на себя.

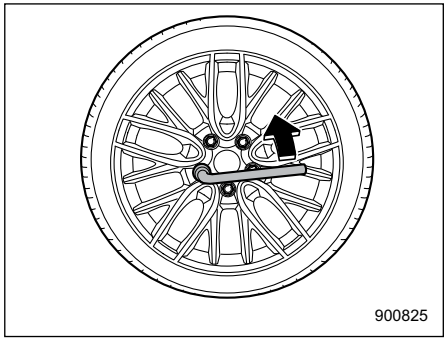

– ПРОДОЛЖЕНИЕ –

8. Ослабьте гайки крепления колеса баллонным ключом, но не отворачивайте их.

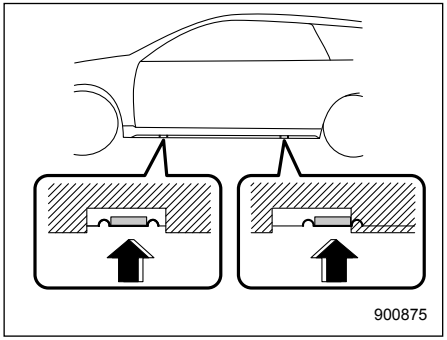

Точки поддомкрачивания

9. Установите домкрат под ближайшую (переднюю или заднюю) к спустившему колесу точку поддомкрачивания, расположенную под порогом.

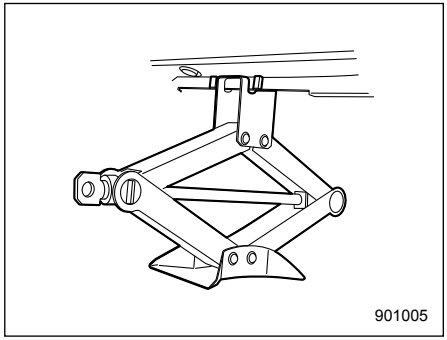

Поворачивайте винт домкрата рукой до тех пор, пока головка домкрата не будет плотно прилегать к точке поддомкрачивания.

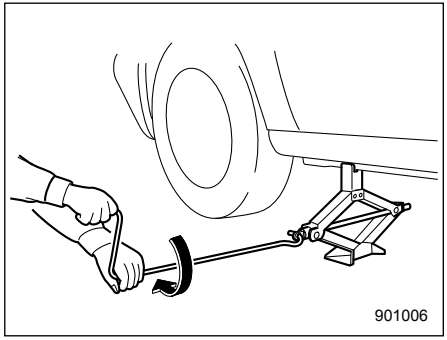

10. Вставьте рукоятку в винт домкрата и вращайте ее до тех пор, пока колесо не оторвется от поверхности. Не поднимайте автомобиль выше необходимого уровня.
11. Отверните гайки крепления колеса, после чего снимите спущенное колесо.

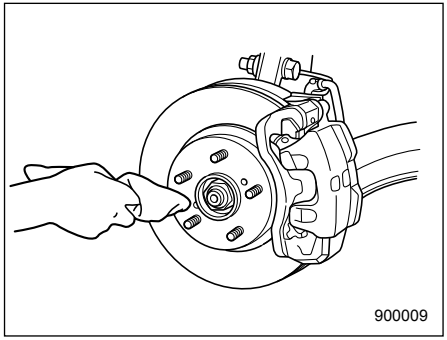

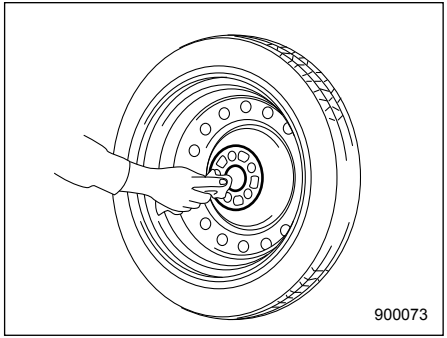

12.Перед установкой запасного колеса протрите тканью посадочное место колеса и ступицу колеса.

⚠ ОСТОРОЖНО

Если резьбовые части повреждены, мы рекомендуем Вам немедленно обратиться к Вашему дилеру SUBARU.

13.Установите запасное колесо. Замените гайки крепления колеса. Затяните их от руки.

⚠ ВНИМАНИЕ

При установке запасного колеса не наносите масло или смазку на шпильки и гайки крепления колеса. В противном случае это может привести к ослаблению затяжки гаек крепления колеса, что может стать причиной несчастного случая.

14.Опустите автомобиль, вращая рукоятку домкрата против часовой стрелки.

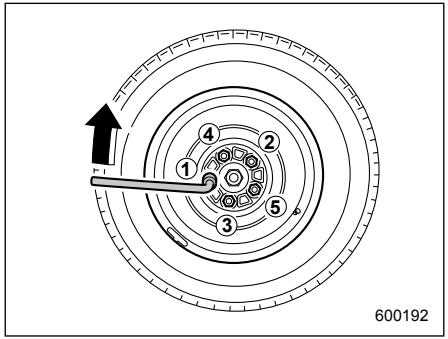

15.Надежно затяните гайки крепления колеса баллонным ключом с предусмотренным моментом затяжки. При этом соблюдайте последовательность затяжки, показанную на рисунке.
За информацией о моменте затяжки гаек крепления колес обратитесь к разделу “Шины” ☞12-10. Никогда не затягивайте гайки крепления колес, надавливая на баллонный ключ ногой, а также не используйте для этого удлинитель рычага баллонного ключа в виде трубы. В обоих случаях существует риск того, что Вы превысите предусмотренный момент затяжки. Проверьте момент затяжки гаек крепления колес в ближайшей станции технического обслуживания автомобилей.

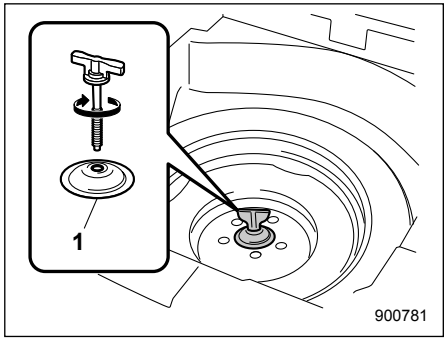

1) Держатель.

16.Уберите спущенное колесо в отсек для запасного колеса. Установите держатель лицевой стороной вверх и закрепите спущенное колесо, туго затянув крепежный болт.

– ПРОДОЛЖЕНИЕ –

ПРИМЕЧАНИЕ

Если Вы не можете плотно закрепить спущенное колесо, попробуйте перевернуть держатель верхней стороной вниз.

17. Уложите домкрат, рукоятку домкрата и баллонный ключ на свои места, предназначенные для их хранения.

⚠ ВНИМАНИЕ

Не допускайте перевозки спущенного колеса или инструментов, использовавшихся при его замене, в салоне Вашего автомобиля. При резком торможении или столкновении незакрепленное колесо или инструменты могут нанести травмы водителю или пассажирам. Храните колесо и все инструменты в предназначенных для этого местах.

⚠ ВНИМАНИЕ

Не допускайте перевозки спущенного колеса или инструментов, использовавшихся при его замене, в салоне Вашего автомобиля. При резком торможении или столкновении незакрепленное колесо или инструменты могут нанести травмы водителю или пассажирам. Храните колесо и все инструменты в предназначенных для этого местах.

■ Система мониторинга давления воздуха в шинах (TPMS) (если установлена)

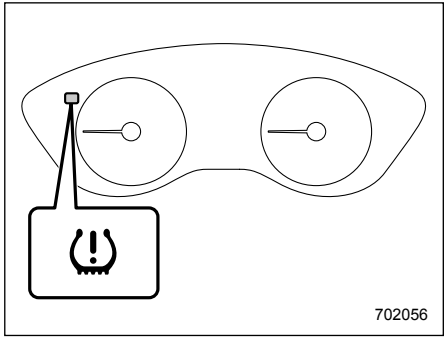

Система мониторинга давления воздуха в шинах выдает водителю предупреждающее сообщение по сигналу с датчиков, установленных на каждом колесе, если давление воздуха в шине значительно ниже соответствующего выбранному режиму системы TPMS.
Система мониторинга давления воздуха в шинах включается, только когда скорость движения автомобиля превышает 40 км/ч. Кроме того, данная система может не отреагировать немедленно на резкое падение давления воздуха в шине (например, при разрыве, вызванном наездом на острый предмет).

⚠ ВНИМАНИЕ

Если предупреждающая лампа низкого давления воздуха в шинах включилась во время движения, не тормозите резко, продолжайте двигаться по прямой, постепенно снижая скорость. Затем, медленно съехав с дороги, припаркуйтесь в безопасном месте. В противном случае может произойти авария с серьезными повреждениями автомобиля и травмами.

Проверьте давление во всех четырех шинах и отрегулируйте давление до наиболее подходящего из трех значений (нормальное, при загрузке, при буксировке) давления в ХОЛОДНЫХ шинах, приведенных на табличке с информацией о шинах, расположенной на стойке двери со стороны водителя. Если данная лампа продолжает гореть при движении после регулировки давления в шинах, шина может быть значительно повреждена и сильная утечка приводит к быстрой потере воздуха. Если у Вас спустила шина, замените ее запасной как можно скорее.

Если установлено запасное колесо или на обод замененного колеса не перенесен оригинальный датчик давления/передатчик, предупреждающая лампа низкого давления воздуха в шинах будет непрерывно гореть после мигания в течение примерно одной минуты. Это показывает, что система TPMS неспособна отслеживать все четыре колеса. Мы рекомендуем Вам как можно скорее обратиться к дилеру SUBARU для замены шины и датчика и/или перенастройки системы.

Если шина была отремонтирована при помощи жидкого герметика, предупреждающий клапан давления воздуха в шине и передатчик могут не работать должным образом. Если использовался жидкий герметик, мы рекомендуем Вам как можно скорее обратиться к ближайшему дилеру SUBARU или в другой квалифицированный сервисный центр. При замене шины обязательно замените предупреждающий клапан давления в шине и передатчик. Вы можете использовать колесный диск повторно, если он не имеет повреждений, а остатки герметика тщательно удалены.

Если лампа непрерывно горит после мигания в течение примерно одной минуты, мы рекомендуем Вам скорее обратиться к дилеру SUBARU для проверки системы.

– ПРОДОЛЖЕНИЕ –

Запуск двигателя от внешнего источника (аккумуляторной батареи другого автомобиля)

■ Меры предосторожности при обращении с аккумуляторной батареей!

⚠ ВНИМАНИЕ

Внимательно ознакомьтесь с данными инструкциями

В целях обеспечения безопасного и надлежащего ухода за аккумуляторной батареей перед проведением работ с аккумуляторной батареей или ее проверкой внимательно ознакомьтесь с приведенными ниже мерами предосторожности.

Наденьте защитные очки

Обязательно надевайте средства для защиты глаз при проведении работ в непосредственной близости от аккумуляторной батареи Вашего автомобиля.

Электролит содержит серную кислоту, которая при попадании в глаза может привести к потере зрения. Кроме того, аккумуляторная батарея выделяет легковоспламеняющийся и чрезвычайно взрывоопасный газ — водород. Защита глаз является жизненной необходимостью при возгорании этого газа.

Электролит содержит серную кислоту

Поскольку электролит содержит серную кислоту, при проверке состояния аккумуляторной батареи обязательно надевайте средства для защиты глаз и защитные перчатки. Не допускайте переворачивания и механических ударов по аккумуляторной батарее, поскольку это может привести к вытеканию из нее электролита.

Ни при каких обстоятельствах не допускайте попадания электролита на Вашу кожу, в глаза или на одежду, поскольку это может привести к ожогам и потере зрения. Если брызги электролита попали на Вашу кожу, в глаза или на одежду, немедленно смойте их большим количеством воды.

Если брызги электролита попали Вам в глаза, немедленно обратитесь за медицинской помощью.

При случайном попадании электролита в полость рта, пищевод или желудок немедленно выпейте большое количество молока или воды, после чего обратитесь за медицинской помощью.

Электролит — едкая жидкость. При попадании капель электролита на окрашенные поверхности или на ткань обивки Вашего автомобиля немедленно смойте их большим количеством воды.

Беречь от детей!

Работы по обслуживанию аккумуляторной батареи должны проводиться лицами, осведомленными о возможных опасностях при работе с ней. Примите особые меры предосторожности, чтобы не допускать нахождения детей рядом с аккумуляторной батареей. Ненадлежащее обращение с аккумуляторной батареей может привести к потере зрения и ожогам.

Беречь от огня!

Перед началом работ с аккумуляторной батареей или проведением работ в непосредственной близости от нее погасите все сигареты, спички и зажигалки. Не допускайте возникновения возле аккумуляторной батареи электрических искр, а также нахождения возле нее легковоспламеняющихся предметов. Поскольку аккумуляторная батарея выделяет легковоспламеняющийся и чрезвычайно взрывоопасный водород, возникновение возле аккумуляторной батареи искровых разрядов или нахождение возле нее открытых источников огня может привести к взрыву.

При проведении работ в непосредственной близости от аккумуляторной батареи Вашего автомобиля не допускайте замыкания между собой ее клемм (+) и (–) металлическими инструментами, а также замыкания ее положительной (+) клеммы на кузов автомобиля.

При этом возникает короткое замыкание, которое может сопровождаться образованием искровых разрядов, что, в свою очередь, может стать причиной взрыва.

Для предотвращения образования искровых разрядов перед началом работ с аккумуляторной батареей или проведением работ в непосредственной близости от нее снимите с себя все кольца, наручные часы и другие металлические украшения и аксессуары.

Взрывоопасно!

Во время зарядки аккумуляторные батареи выделяют легковоспламеняющийся и чрезвычайно взрывоопасный газ — водород. Для предотвращения взрывов осуществляйте зарядку аккумуляторной батареи Вашего автомобиля в хорошо проветриваемом помещении, а также не допускайте нахождения возле нее легковоспламеняющихся предметов.

Меры предосторожности при запуске двигателя Вашего автомобиля от внешнего источника!

ВНИМАНИЕ

- **Не предпринимайте попыток запуска двигателя Вашего автомобиля от внешнего источника, если разряженная аккумуляторная батарея замерзла. Это может привести к разрыву корпуса аккумуляторной батареи или даже к ее взрыву.**
- **Убедитесь в том, что провода, используемые для запуска от внешнего источника, и их зажимы не имеют участков с отслоившейся или отсутствующей изоляцией.**

  При отсутствии подходящих для этого проводов не осуществляйте запуск двигателя от внешнего источника.

– ПРОДОЛЖЕНИЕ –

- **Работающий двигатель может представлять собой опасность. Держите пальцы, руки, одежду, волосы и рабочие инструменты подальше от вентилятора радиатора, ремней и других движущихся частей двигателя. Перед началом работ рекомендуется снять кольца, часы и галстуки.**
- **Запуск двигателя от внешней аккумуляторной батареи может быть опасен для Вашего здоровья, если осуществляется с нарушением установленного порядка. Если Вы не уверены в правильности действий при запуске автомобиля от внешнего источника, проконсультируйтесь с квалифицированным автомехаником.**

⚠ ОСТОРОЖНО

Напряжение аккумуляторной батареи, используемой для запуска двигателя, должно составлять 12 В. Не осуществляйте запуск двигателя от аккумуляторной батареи другого автомобиля, пока не убедитесь в том, что напряжение вспомогательной аккумуляторной батареи соответствует требуемому.

Если Вам не удается запустить двигатель Вашего автомобиля из-за того, что его аккумуляторная батарея разряжена, Вы можете запустить его от другой (вспомогательной) аккумуляторной батареи, соединив две аккумуляторные батареи специальными проводами для запуска от внешнего источника.

■ Порядок запуска двигателя от внешней аккумуляторной батареи

1. Убедитесь в том, что вспомогательная аккумуляторная батарея имеет напряжение 12 В, а ее отрицательная клемма подсоединяется к “массе”.
2. Если для запуска двигателя используется вспомогательная аккумуляторная батарея, установленная на другом автомобиле, не допускайте касания кузовов этих автомобилей.
3. Выключите все ненужные при запуске электроприборы и освещение.
4. Соедините две аккумуляторные батареи проводами, точно соблюдая последовательность, указанную на рисунке.

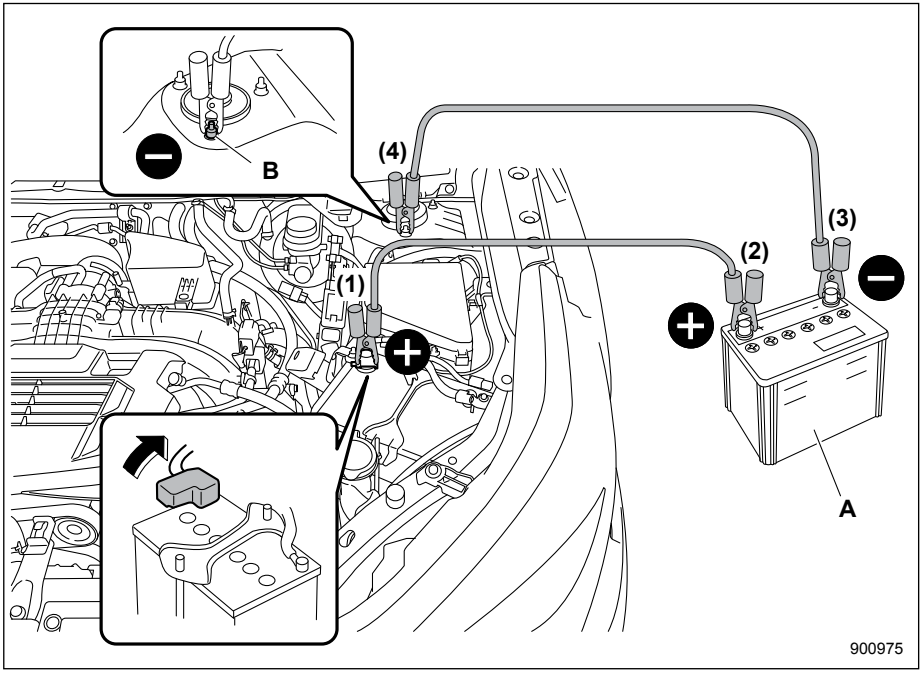

A) Вспомогательная аккумуляторная батарея.
B) Гайка крепления стойки.

(1) Подключите один из проводов к положительной (+) клемме разряженной аккумуляторной батареи.
(2) Подключите второй конец этого же провода к положительной (+) клемме вспомогательной аккумуляторной батареи.
(3) Подключите второй провод к отрицательной (–) клемме вспомогательной аккумуляторной батареи.
(4) Подключите второй конец второго провода к гайке крепления стойки.

Убедитесь в том, что провода не проходят возле каких-либо движущихся частей, а их зажимы не соприкасаются с какими-либо другими металлическими деталями.

5. Запустите двигатель автомобиля, на котором установлена вспомогательная аккумуляторная батарея, и обеспечьте его работу на умеренной частоте вращения коленчатого вала. Затем запустите двигатель автомобиля с разряженной аккумуляторной батареей.
6. Как только двигатель будет запущен, отсоедините провода, используемые для запуска, точно в обратном порядке.

– ПРОДОЛЖЕНИЕ –

Перегрев двигателя

⚠ ВНИМАНИЕ

Не пытайтесь снять крышку радиатора, не заглушив двигатель и не дав ему возможность полностью остыть. В горячем двигателе охлаждающая жидкость находится под давлением. Если двигатель еще не остыл, то при снятии крышки радиатора Вы можете получить серьезные ожоги от выплескивания кипящей охлаждающей жидкости.

При перегреве двигателя Вам следует, соблюдая осторожность, съехать с дороги и припарковаться в безопасном месте.

■ Если из-под капота двигателя выходит пар

- Заглушите двигатель и примите меры, чтобы все пассажиры покинули автомобиль до тех пор, пока двигатель не остынет.
- В таких случаях мы рекомендуем Вам обратиться к официальному дилеру SUBARU.

■ Если из-под капота двигателя не выходит пар

1. Обеспечьте работу двигателя в режиме холостого хода.
2. Откройте капот, чтобы обеспечить вентиляцию моторного отсека. См. раздел “Капот двигателя” ☞11-12. Убедитесь в том, что вентилятор радиатора вращается. Если вентилятор радиатора не вращается, немедленно заглушите двигатель и свяжитесь с Вашим официальным дилером SUBARU для проведения ремонта.
3. После того как предупреждающая лампа высокой температуры охлаждающей жидкости, которая мигала или горела **КРАСНЫМ** цветом, выключилась, заглушите двигатель. За более подробной информацией о предупреждающих лампах обратитесь к разделу “Контрольная лампа низкой температуры охлаждающей жидкости/Предупреждающая лампа высокой температуры охлаждающей жидкости” ☞3-23.
4. После полного охлаждения двигателя проверьте уровень охлаждающей жидкости в расширительном бачке. Если уровень охлаждающей жидкости двигателя находится ниже отметки “LOW”, долейте охлаждающую жидкость до отметки “FULL”.

ПРИМЕЧАНИЕ

За более подробной информацией о порядке проверки уровня охлаждающей жидкости и доливки охлаждающей жидкости обратитесь к разделу “Охлаждающая жидкость двигателя” ☞11-18.

5. Если расширительный бачок пуст, залейте в него охлаждающую жидкость. Затем снимите крышку радиатора и долейте охлаждающую жидкость в радиатор.
   Если необходимо снять крышку с горячего радиатора, вначале оберните крышку радиатора плотной тканью, после чего медленно, без нажима, поверните ее до упора против часовой стрелки. Сбросьте давление в радиаторе. Когда давление в радиаторе будет полностью сброшено, снимите крышку радиатора, прижав ее вниз и повернув до высвобождения крышки.

Буксировка

При возникновении необходимости в буксировке Вашего автомобиля лучше всего обратиться к Вашему дилеру SUBARU или в коммерческую службу по эвакуации автомобилей. В целях безопасности соблюдайте следующие рекомендации.

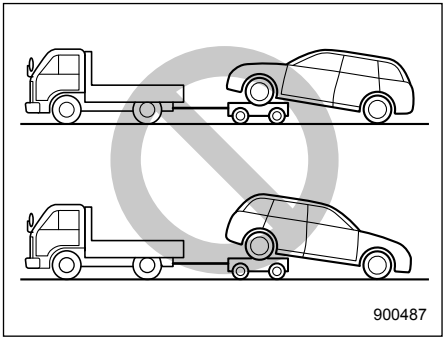

⚠ ВНИМАНИЕ

Запрещается буксировать полноприводные модели, когда одна пара колес (передних или задних) приподнята над поверхностью дороги, в то время как другая пара колес катится по дороге. Это приведет к уводу автомобиля в сторону в результате срабатывания или повреждения межосевого дифференциала.

■ Буксировочные и крепежные крюки

Буксировочные крюки необходимо использовать только в экстренных ситуациях.

⚠ ОСТОРОЖНО

Для буксировки или крепления автомобиля используйте только специально предназначенные для этих целей крюки. Никогда не используйте для буксировки или крепления автомобиля детали подвески или элементы кузова.

Передний буксировочный крюк

1. Достаньте буксировочный крюк, отвертку и рукоятку домкрата из багажного отсека.

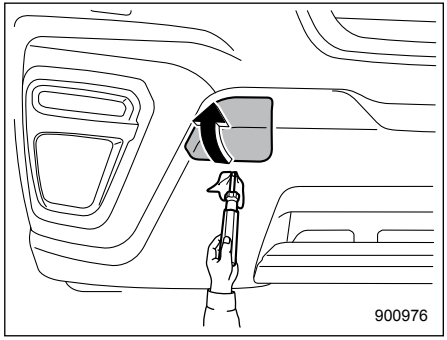

2. Оберните конец плоской отвертки виниловой лентой или тканью, чтобы не поцарапать бампер. Вставьте плоскую отвертку в прорезь заглушки и снимите заглушку, используя отвертку в качестве рычага.

– ПРОДОЛЖЕНИЕ –

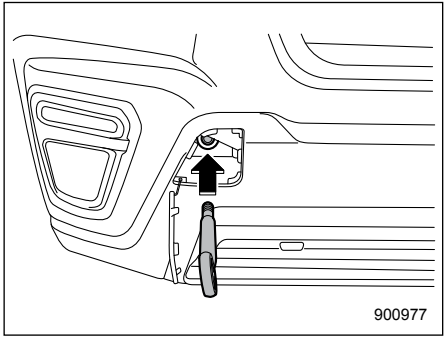

3. Вверните буксировочный крюк в резьбовое отверстие до тех пор, пока полностью не скроется резьба на буксировочном крюке.

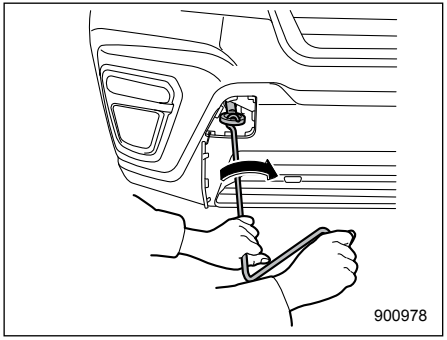

4. При помощи рукоятки домкрата крепко затяните буксировочный крюк.
   После буксировки снимите буксировочный крюк с автомобиля и верните его в положение хранения.
   Установите на бампер заглушку отверстия буксировочного крюка.

⚠ ВНИМАНИЕ

- **Не используйте буксировочный крюк в других целях, кроме буксировки Вашего автомобиля.**
- **Убедитесь в том, что после буксировки буксировочный крюк снят с автомобиля. Если оставить буксировочный крюк установленным на автомобиль, это может помешать нормальной работе системы подушек безопасности при лобовом столкновении.**

⚠ ОСТОРОЖНО

В целях предотвращения деформации бампера и буксировочного крюка не допускайте чрезмерной поперечной нагрузки на буксировочный крюк.

Задний буксировочный крюк

1. Достаньте буксировочный крюк, отвертку и рукоятку домкрата из багажного отсека.

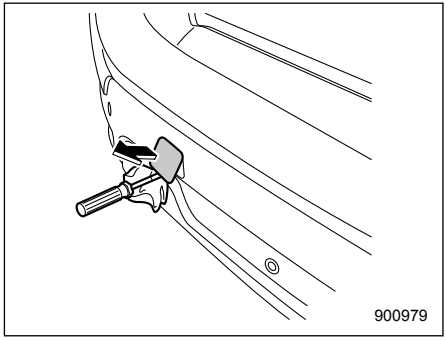

2. Используя отвертку в качестве рычага, снимите с заднего бампера заглушку для получения доступа к резьбовому отверстию, в которое вворачивается буксировочный крюк.

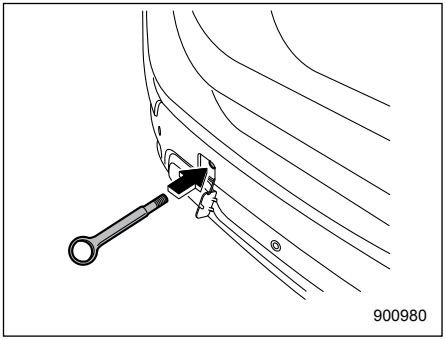

3. Вверните буксировочный крюк в резьбовое отверстие до тех пор, пока полностью не скроется резьба на буксировочном крюке.

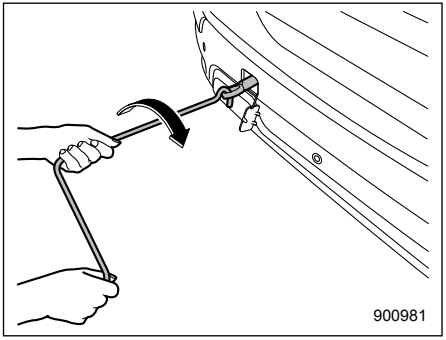

4. При помощи рукоятки домкрата крепко затяните буксировочный крюк.
   После буксировки снимите буксировочный крюк с автомобиля и верните его в положение хранения.
   Установите на бампер заглушку отверстия буксировочного крюка.

⚠ ВНИМАНИЕ

- **Не используйте буксировочный крюк в других целях, кроме буксировки Вашего автомобиля.**
- **Убедитесь в том, что после буксировки буксировочный крюк снят с автомобиля. Если буксировочный крюк будет оставлен установленным на автомобиле, он может помешать корректному срабатыванию функции отсечки топливного насоса при ударе сзади.**
- **На автомобилях, оборудованных системой SRVD, выключите систему SRVD перед буксировкой прицепа. Прицеп будет блокировать радиосигналы радара системы и станет причиной неправильной работы системы SRVD.**

⚠ ОСТОРОЖНО

В целях предотвращения деформации бампера и буксировочного крюка не допускайте чрезмерной поперечной нагрузки на буксировочный крюк.

Передние крепежные крюки

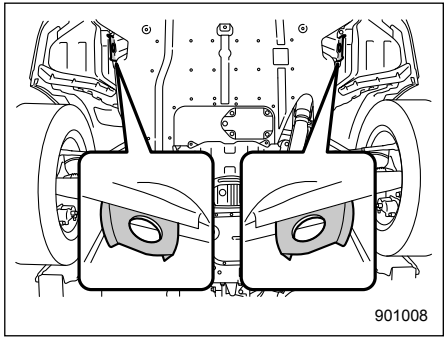

Передние крепежные крюки расположены между каждым из передних колес и передним бампером.

– ПРОДОЛЖЕНИЕ –

Задние крепежные отверстия

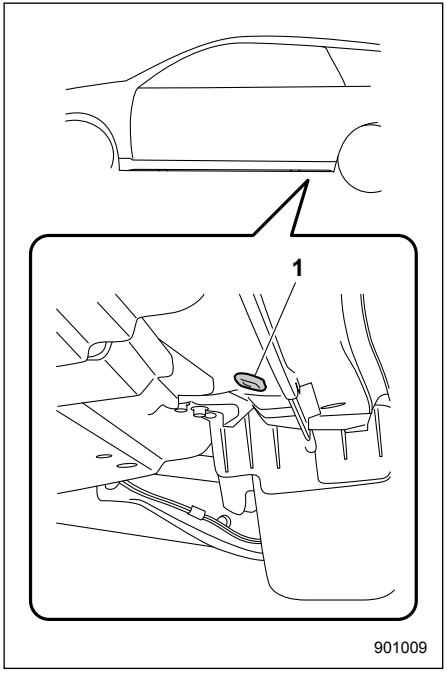

1) Заднее крепежное отверстие.

Задние крепежные отверстия расположены около каждого элемента жесткости точки поддомкрачивания.

В каждом заднем крепежном отверстии имеется заглушка. Для использования задних крепежных отверстий удалите заглушки. После использования задних крепежных отверстий верните заглушки на место.

⚠ ВНИМАНИЕ

Используйте задние крепежные отверстия только для закрепления автомобиля при помощи тросов путем их растяжки вниз. Если их использовать для закрепления автомобиля в других направлениях, тросы могут выскользнуть из отверстий, что может привести к возникновению опасной ситуации.

■ Транспортировка автомобиля на платформенном эвакуаторе

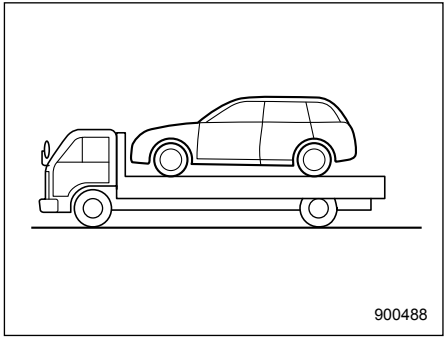

Этот способ транспортировки Вашего автомобиля является наиболее предпочтительным. Для обеспечения безопасной транспортировки Вашего автомобиля следуйте приведенным ниже инструкциям.

1. Установите рычаг селектора в положение “P”.
2. Надежно установите автомобиль на стояночный тормоз.
3. Надежно закрепите автомобиль на платформе крепежными цепями. Все крепежные цепи должны быть натянуты с одинаковым усилием.

Проследите за тем, чтобы натяжение крепежных цепей не было чрезмерным и не уменьшило дорожный просвет Вашего автомобиля.

⚠ ОСТОРОЖНО

Транспортировка автомобиля на платформенном эвакуаторе может привести к нарушению положения фар. В этом случае мы рекомендуем Вам обратиться к ближайшему дилеру SUBARU для проверки угла установки фар.

■ Буксировка автомобиля без поднятия колес над дорогой

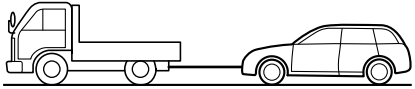

900489

1. Снимите автомобиль со стояночного тормоза и установите трансмиссию на нейтральную передачу.
2. Во время буксировки замок зажигания должен находиться в положении “ON”.
3. Плавно выберите провисание буксирного троса, чтобы избежать повреждения Вашего автомобиля.

⚠ ВНИМАНИЕ

- **Не допускайте перевода замка зажигания в положение “LOCK”/ “OFF” на Вашем автомобиле во время его буксировки. В противном случае произойдет блокировка рулевого колеса и положения его передних колес.**
- **Следует помнить, что при выключенном двигателе усилитель тормозной системы и усилитель рулевого управления не функционируют. Нажатие на педаль тормоза и управление рулем при выключенном двигателе потребуют от Вас гораздо больших физических усилий.**

⚠ ОСТОРОЖНО

- **В случае выявления неисправностей в трансмиссии Вашего автомобиля его транспортировку необходимо осуществлять на платформенном эвакуаторе.**
- **Скорость буксировки не должна превышать 30 км/ч, а максимальное расстояние буксировки — 50 км. Для буксировки Вашего автомобиля на большее расстояние или с более высокой скоростью необходимо использовать платформенный эвакуатор.**

– ПРОДОЛЖЕНИЕ –

Брелок дистанционного доступа — действия при сбоях в работе брелока дистанционного доступа

⚠ ОСТОРОЖНО

Не допускайте нахождения металлических предметов, источников магнитного поля и передатчиков радиосигналов в зоне между брелоком дистанционного доступа и кнопкой запуска/остановки двигателя. Они могут создать помехи обмену данными между брелоком дистанционного доступа и кнопкой запуска/остановки двигателя.

Приведенные ниже функции могут не работать по причине наличия сильных радиосигналов в окружающей зоне или разрядки элемента питания брелока дистанционного доступа.

- Запирание/отпирание дверей, включая дверцу багажного отсека.
- Переключение режимов электропитания.
- Запуск двигателя

Если это произошло, выполните следующие действия. Если элемент питания брелока дистанционного доступа разряжен, замените его новым. См. раздел “Замена элемента питания брелока дистанционного доступа” ☞11-53.

■ Отпирание и запирание дверей

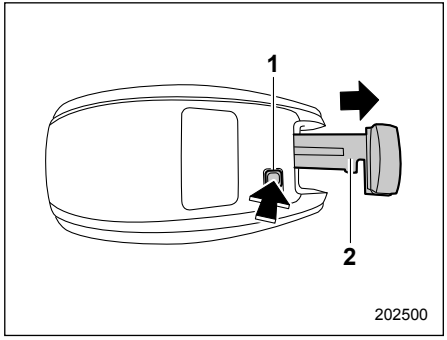

1) Кнопка фиксатора.
2) Механический ключ.

Нажав кнопку фиксатора брелока дистанционного доступа, извлеките механический ключ.
Заприте или отоприте дверь водителя при помощи механического ключа в соответствии с процедурой, описанной в разделе “Запирание и отпирание дверей изнутри” ☞2-25.

ПРИМЕЧАНИЕ

После запирания или отпирания дверей обязательно вставьте механический ключ обратно в брелок дистанционного доступа.

■ Переключение режимов электропитания

1. Установите автомобиль на стояночный тормоз.
2. Установите рычаг селектора в положение “P”.
3. Выжмите педаль тормоза.

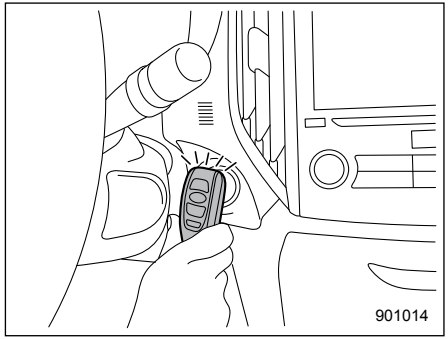

4. Удерживая брелок дистанционного доступа так, чтобы его кнопки были обращены к Вам, коснитесь им кнопки запуска/остановки двигателя.
   Когда процесс обмена данными

между брелоком дистанционного доступа и автомобилем будет завершен, раздастся звуковой сигнал (“динь”), а индикатор режима работы на кнопке запуска/остановки двигателя загорится зеленым цветом. Одновременно состояние кнопки запуска/остановки двигателя изменится следующим образом.
- Если система дистанционного доступа с функцией запуска/остановки двигателя при помощи кнопки отключена: “ACC”
- В других условиях: “ON”

5. Если система дистанционного доступа с функцией запуска/остановки двигателя при помощи кнопки отключена, нажмите кнопку запуска/остановки двигателя при отпущенной педали тормоза. Состояние кнопки запуска/остановки двигателя изменится на “ON”.

ПРИМЕЧАНИЕ

Если переключение режимов электропитания не произошло даже после точного выполнения описанной выше процедуры, мы рекомендуем Вам обратиться к Вашему дилеру SUBARU.

■ Запуск двигателя

1. Установите автомобиль на стояночный тормоз.
2. Установите рычаг селектора в положение “P”.
3. Выжмите педаль тормоза.

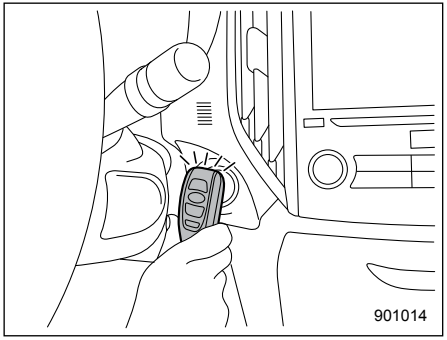

4. Удерживая брелок дистанционного доступа так, чтобы его кнопки были обращены к Вам, коснитесь им кнопки запуска/остановки двигателя.
   Когда процесс обмена данными между брелоком дистанционного доступа и автомобилем будет завершен, раздастся звуковой сигнал (“динь”), а индикатор режима работы на кнопке запуска/остановки двигателя загорится зеленым цветом. Одновременно кнопка запуска/остановки двигателя переходит в состояние “ACC” или “ON”.
5. В течение 5 секунд после того, как индикатор режима работы на кнопке запуска/остановки двигателя загорится зеленым цветом, удерживая в нажатом положении педаль тормоза, нажмите на кнопку запуска/остановки двигателя.

ПРИМЕЧАНИЕ

Если двигатель не запустился даже после точного выполнения описанной выше процедуры, мы рекомендуем Вам обратиться к Вашему дилеру SUBARU.

– ПРОДОЛЖЕНИЕ –

Дверца багажного отсека — если дверца багажного отсека не открывается

В случае невозможности открывания дверцы багажного отсека при помощи кнопки открывания багажного отсека Вы можете открыть ее изнутри багажного отсека.

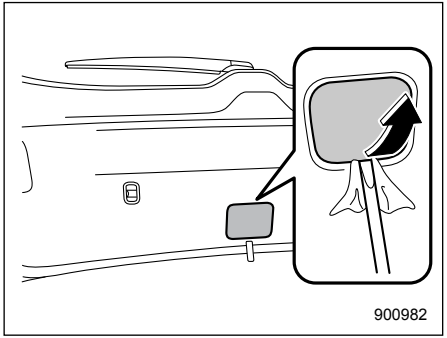

1. Снимите технологический лючок в центральной нижней части внутренней отделки дверцы багажника с помощью плоской отвертки.
2. За панелью внутренней отделки дверцы багажного отсека нащупайте рычажок открывания дверцы багажного отсека.

⚠ ОСТОРОЖНО

Никогда не передвигайте рычажок открывания дверцы багажного отсека пальцами, так как это может привести к травмам. Обязательно используйте плоскую отвертку или подобный инструмент.

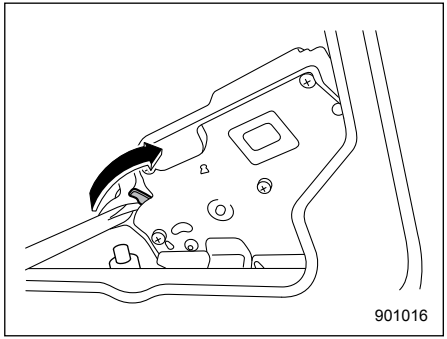

Модели без электропривода дверцы багажного отсека

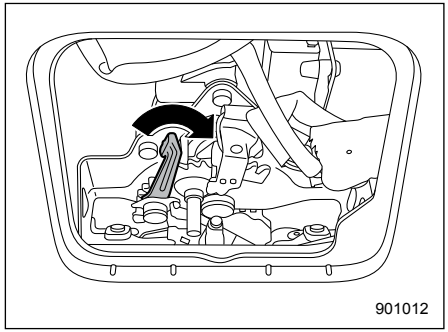

Модели с электроприводом дверцы багажного отсека

3. Чтобы открыть дверцу багажного отсека, переведите рычажок вправо при помощи плоской отвертки или другого подобного инструмента.

■ Модели с системой двойного запирания

ПРИМЕЧАНИЕ

В моделях с системой двойного запирания рычажок открывания дверцы багажного отсека остается закрытым специальной противоугонной крышкой. Для получения доступа к рычажку открывания дверцы багажного отсека необходимо снять противоугонную крышку при помощи крестообразной отвертки.

Если Ваш автомобиль попал в аварию

⚠ ОСТОРОЖНО

Если Ваш автомобиль попал в аварию, перед запуском двигателя обязательно проверьте поверхность земли под автомобилем. Если Вы обнаружите на земле следы утечки топлива, не пытайтесь запустить двигатель. Топливная система повреждена и нуждается в ремонте. Немедленно обратитесь в ближайший автомобильный сервисный центр. Мы рекомендуем Вам проконсультироваться у Вашего дилера SUBARU.

Ваш автомобиль оснащен системой отсечки топливного насоса. Если автомобиль получил удар в результате аварии и т.п., топливный насос останавливает подачу топлива в систему, чтобы сократить до минимума утечку топлива. Однако, в зависимости от условий удара во время столкновения, система отсечки топливного насоса может не сработать. Для запуска двигателя после срабатывания системы выполните следующие действия.

Модели без системы дистанционного доступа с функцией запуска/остановки двигателя при помощи кнопки:

1. Переведите замок зажигания в положение “LOCK”/“OFF” или “ACC”.
2. Повторно запустите двигатель.

Модели с системой дистанционного доступа с функцией запуска/остановки двигателя при помощи кнопки:

1. Одновременно кнопка запуска/остановки двигателя переходит в состояние “ACC” или “ON”.
2. Повторно запустите двигатель.

Уход за внешним видом автомобиля

Уход за кузовом автомобиля 10-2
- Мойка автомобиля 10-2
- Полировка и обработка воском кузова автомобиля 10-4
- Очистка легкосплавных дисков 10-4

Защита от коррозии 10-5
- Наиболее типичные причины коррозии 10-5
- Меры по предотвращению коррозии 10-5

Чистка салона автомобиля 10-6
- Тканевая обивка сидений 10-6
- Кожаная обивка сидений 10-7
- Обивка из синтетической кожи 10-7
- Чистка панелей управления системы климат-контроля и аудиосистемы, панели приборов, центральной консоли, панели комбинации приборов, мест расположения различных переключателей и выключателей, а также других пластмассовых поверхностей 10-8
- Монитор (если установлен) 10-8

Уход за кузовом автомобиля

■ Мойка автомобиля

Лучшим способом поддержания прекрасного внешнего вида Вашего автомобиля является его мойка. Чтобы дорожная грязь не въелась в окрашенные поверхности Вашего автомобиля, мойка автомобиля должна производиться не реже одного раза в месяц.

Грязь смывается губкой и обильным количеством теплой или холодной воды. При мойке автомобиля не допускается использование горячей воды. Кроме того, нельзя осуществлять мойку автомобиля на ярком солнце.

Соли, химикаты, прилипших насекомых, гудрон, сажу, сок деревьев и птичий помет следует смывать с использованием мягкого моющего средства. Мягкое моющее средство должно быть нейтральным. Не следует применять сильнодействующее мыло или химические моющие средства. Все моющие средства следует быстро смыть, не допуская их высыхания на поверхностях кузова автомобиля. Обмойте автомобиль большим количеством теплой воды. Остатки воды следует вытереть замшей или мягкой тканью. При мойке днища, внутренних поверхностей крыльев и подвески наденьте резиновые перчатки и используйте ручную щетку, чтобы эффективно удалить загрязнения.

▼ Меры предосторожности

⚠ ОСТОРОЖНО

- **Во время мойки автомобиля его тормоза могут намокнуть. В результате этого увеличится тормозной путь автомобиля. Чтобы просушить тормоза, совершите поездку на безопасной скорости, слегка нажимая на педаль тормоза, для нагревания тормозов.**
- **Не осуществляйте мойку моторного отсека и прилегающих к нему участков. Если вода попадет в воздухозаборник двигателя или на электрические детали, это вызовет неисправности двигателя или усилителя рулевого управления.**
- **Будьте осторожны, чтобы не получить травму при касании острых краев во время мойки внутренних поверхностей крыльев, днища, бамперов и выступающих элементов, таких, как выпускные трубы и их наконечники.**
- **Не используйте органические растворители при мойке поверхности крышки блок-фары. Однако, если моющее средство, содержащее органический растворитель, все-таки использовалось для мойки поверхности, полностью смойте моющее средство водой. В противном случае возможно повреждение поверхности.**
- **Модели, оборудованные датчиком дождя: при мойке автомобиля отключите стеклоочиститель. Если переключатель стеклоочистителя установлен в положение “AUTO”, то при мойке автомобиля стеклоочиститель может неожиданно сработать и причинить травму.**

- **В связи с тем что Ваш автомобиль оборудован стеклоочистителем заднего стекла, щетки автоматической мойки автомобилей могут запутаться вокруг него, что может привести к повреждению рычага стеклоочистителя и других деталей. Попросите оператора автоматической мойки установить такой режим мойки, при котором щетки не будут касаться рычага стеклоочистителя заднего стекла, или перед началом мойки зафиксируйте рычаг стеклоочистителя на заднем стекле при помощи липкой ленты.**

ПРИМЕЧАНИЕ

Если Вы собираетесь воспользоваться услугами автоматической мойки автомобилей:

- **Предварительно убедитесь в том, что она подходит для Вашего автомобиля.**
- **При мойке автомобиля, оборудованного датчиком дождя, убедитесь в том, что стеклоочиститель выключен. Если переключатель стеклоочистителя установлен в положение “AUTO”, то при мойке автомобиля стеклоочиститель может неожиданно сработать и его щетки могут сломаться.**

▼ Мойка днища автомобиля

Химические вещества, соли и гравий, применяемые для удаления льда с поверхности дороги, обладают высокими коррозионными свойствами, ускоряя коррозию узлов, расположенных под днищем автомобиля, таких как система выпуска, топливные и тормозные магистрали, тросики тормозов, днище кузова, крылья и элементы подвески.
Для уменьшения вредного воздействия этих веществ следует достаточно часто и тщательно промывать днище и колесные арки автомобиля теплой или холодной водой.

Налипание грязи и песка на узлы, расположенные под днищем Вашего автомобиля, может ускорить их коррозию.
Смывайте грязь и песок с днища Вашего автомобиля после поездок по песку, в условиях бездорожья или по грязным дорогам.
Тщательно промывайте элементы подвески и мостов Вашего автомобиля, так как они особенно чувствительны к налипанию грязи и песка. Не используйте острых предметов для удаления затвердевшей грязи.

⚠ ОСТОРОЖНО

- **Промывая элементы подвески, соблюдайте особую осторожность, чтобы не повредить тормозные шланги, жгуты проводов датчиков и другие детали.**
- **Соблюдайте осторожность, чтобы не допускать длительного воздействия струи воды на нижнюю часть двигателя. Это может привести к повреждению некоторых электрических деталей.**

▼ Использование устройства для мойки автомобилей с подачей теплой воды

- Во время мойки наконечник шланга должен находиться на расстоянии не менее 30 см от автомобиля.
- Не допускайте длительной мойки одного и того же места.
- Если пятно не смывается струей воды, смойте его вручную. В некоторых устройствах для мойки автомобилей вода подается под давлением и имеет достаточно высокую температуру. Она может повредить или деформировать детали из полимерных материалов (например, молдинги) или попасть внутрь автомобиля.

– ПРОДОЛЖЕНИЕ –

■ Полировка и обработка воском кузова автомобиля

Перед полировкой и обработкой воском кузова Вашего автомобиля его необходимо тщательно вымыть и высушить.
Используйте только высококачественные полироли и восковые составы, следуя при этом инструкциям изготовителя. Наносите полироли и воск только в том случае, если окрашенные поверхности Вашего автомобиля холодные.

Следует производить полировку и обработку воском не только окрашенных поверхностей Вашего автомобиля, но и деталей хромированной отделки. Без воска окрашенные поверхности автомобиля тускнеют, утрачивая первоначальный блеск, а краска быстрее подвергается старению. Рекомендуется наносить слой воскового состава не реже одного раза в месяц либо в тех случаях, когда вода перестает скатываться с поверхностей.

Если краска потускнела настолько, что ее блеск и оттенок не восстанавливаются, слегка отполируйте поверхность мелкозернистым полировочным составом. Не ограничивайтесь полировкой только участка с потускневшей поверхностью, отполируйте и прилегающие участки. Полировка должна обязательно осуществляться движениями только в одном направлении. При полировке рекомендуется использовать состав с зернистостью №2000. Не допускайте использования крупнозернистого полировочного состава. Крупнозернистые полировочные составы имеют меньший номер зернистости и могут повредить лакокрасочное покрытие. Для восстановления первоначального блеска потускневшей поверхности после полировки потускневших участков с помощью полировочного состава следует нанести на них слой воскового состава. Следует помнить, что частое применение полировочного состава, а также нарушение технологии процесса полировки приведут к стиранию слоя лакокрасочного покрытия и проявлению грунтовочного слоя. Если у Вас возникают какие-либо сомнения по данным вопросам, мы рекомендуем Вам обратиться к Вашему дилеру SUBARU или к специалисту по автомобильным краскам.

⚠ ОСТОРОЖНО

Не используйте никакие средства, содержащие органические растворители, на поверхности крышки блок-фары. Однако, если полироль или восковой состав, содержащие органический растворитель, все-таки были нанесены на поверхность крышки, полностью смойте полироль или восковой состав водой. В противном случае возможно повреждение поверхности крышки.

ПРИМЕЧАНИЕ

Проследите за тем, чтобы при нанесении воскового состава на кузов Вашего автомобиля не забились форсунки омывателя ветрового стекла.

■ Очистка легкосплавных дисков

- Как можно чаще удаляйте с легкосплавных колесных дисков дорожную грязь или химические вещества, использующиеся для очистки дорог. Если долго не удалять такую грязь, ее будет трудно отчистить.

- Не допускайте использования для очистки дисков чистящих средств, содержащих абразивные вещества. Осуществляйте очистку нейтральным чистящим средством, после чего тщательно смывайте его водой. Не применяйте для чистки дисков жестких щеток. Не допускайте чистки дисков щетками автомобильных моек, вращающимися с большой скоростью.
- При первой возможности вымойте весь автомобиль (включая легкосплавные диски) водой, если на него попали брызги морской воды, а также после поездок в условиях морского бриза или поездок по дорогам, обработанным солью или другими химическими реагентами.

Защита от коррозии

Конструкция и технология изготовления Вашего автомобиля обеспечивают его высокую коррозионную стойкость. Большая часть деталей автомобиля либо изготовлена из специальных материалов, либо имеет специальные защитные покрытия, обеспечивающие не только прекрасный внешний вид автомобиля, но и его прочность, а также надежность в эксплуатации.

■ Наиболее типичные причины коррозии

Наиболее типичными причинами коррозии являются следующие.

1. Накапливание влаги через грязь и другие инородные вещества в отдельных панелях кузова, а также в различных полостях и других участках.
2. Повреждение лакокрасочного покрытия, а также других защитных покрытий мелкими камнями и гравием или в результате незначительных аварий.

Факторами, ускоряющими коррозию, являются следующие.

1. Воздействие на кузов автомобиля дорожной соли или химических реагентов, применяемых для борьбы с пылью; эксплуатация автомобиля в прибрежных районах, характеризующихся повышенным содержанием в воздухе различных солей, а также в районах со значительными промышленными выбросами.
2. Эксплуатация автомобиля в районах с повышенной влажностью, особенно при температурах чуть выше температуры замерзания воды.
3. Длительное сохранение влаги в некоторых узлах автомобиля даже после того, как прочие узлы автомобиля просохли.
4. Высокая температура и плохая вентиляция в отдельных узлах автомобиля, препятствующая быстрому удалению влаги из этих узлов.

■ Меры по предотвращению коррозии

Для предотвращения коррозии кузова автомобиля, а также элементов его подвески следует регулярно мыть автомобиль. Кроме того, следует мыть автомобиль сразу после поездок:

- по дорогам, обработанным солью для предотвращения образования льда в зимнее время;
- по грязи, песку или гравию;
- по дорогам в прибрежных районах.

– ПРОДОЛЖЕНИЕ –

После зимы рекомендуется очень тщательно вымыть днище автомобиля.

Перед началом зимы следует проверить состояние узлов, расположенных под днищем автомобиля, таких как система выпуска, топливные и тормозные магистрали, тросики тормозной системы, элементы подвески, элементы рулевого управления, днища кузова и крыльев. При обнаружении ржавчины хотя бы на одном из этих узлов его следует подвергнуть антикоррозийной обработке или заменить. Если Вам требуется помощь в проведении таких работ, мы рекомендуем Вам обратиться к Вашему дилеру SUBARU.

При обнаружении сколов и царапин лакокрасочного покрытия их нужно немедленно устранять.

Проверьте, не накопилась ли вода или грязь под напольными ковриками в салоне автомобиля. Это тоже может стать причиной коррозии. Время от времени повторяйте такие проверки, чтобы убедиться в отсутствии воды и грязи под напольными ковриками.
Следите за тем, чтобы в гараже было сухо. Не храните Ваш автомобиль в сыром гараже с плохой вентиляцией. В таком гараже повышенная влажность создает благоприятные условия для коррозии. Кроме того, влажность повысится, если Вы будете осуществлять в гараже мойку Вашего автомобиля, а также если перед въездом в гараж Вы не будете очищать автомобиль от влаги или снега.

При эксплуатации Вашего автомобиля в холодную погоду и/или в тех районах, где дороги обрабатываются солью или другими коррозирующими материалами, следует регулярно проверять состояние и смазывать дверные петли и замки, а также замок капота.

Чистка салона автомобиля

Для чистки панели управления системой климат-контроля, аудиосистемы, панели приборов, центральной консоли, панели комбинации приборов и мест расположения различных переключателей и выключателей используйте мягкую влажную ткань. (Не допускайте использования для этих целей никаких органических растворителей.)

■ Тканевая обивка сидений

Удаляйте пыль, грязь и мелкий мусор при помощи пылесоса. Если грязь затвердела и не удаляется пылесосом, используйте для ее удаления мягкую щетку, после чего пропылесосьте сиденье.
Протрите тканевую обивку хорошо отжатой влажной тряпкой, после чего дайте сиденьям хорошо просохнуть. Если Вам не удалось удалить всю грязь, протрите обивку сиденья вторично, используя теплый слабый мыльный раствор. После этого дайте сиденьям хорошо просохнуть.

Если и после этого на сиденье остаются пятна, воспользуйтесь имеющимися в продаже чистящими средствами для ткани. Сначала испытайте чистящее средство на скрытом участке обивки и

убедитесь в том, что это средство не портит ткань. Чистящее средство следует использовать в соответствии с инструкцией по его применению.

⚠ ОСТОРОЖНО

Не используйте бензин, растворители и другие подобные вещества для чистки сидений. Это может привести к повреждению поверхности и вызвать обесцвечивание.

■ Кожаная обивка сидений

Для изготовления сидений SUBARU использует высококачественную натуральную кожу. При правильном уходе она сохраняет характерный внешний вид и остается приятной на ощупь в течение многих лет.

В то же время, если на поверхности кожи накапливается пыль и грязь, она теряет эластичность и преждевременно изнашивается. Ежемесячно протирайте кожаные поверхности мягкой и влажной натуральной тканью, не допуская намокания кожи и попадания воды внутрь сидений через швы.

Для удаления трудновыводимых пятен грязи можно воспользоваться мягкими моющими средствами для чистки шерстяных тканей, после чего для восстановления блеска кожаные поверхности нужно протереть мягкой сухой тканью. Если предполагается длительная стоянка Вашего автомобиля на ярком солнце, то для предотвращения выгорания красителя и усадки кожи рекомендуется занавесить окна или прикрыть сиденья и подголовники.

Незначительные повреждения и потертости кожи можно обработать имеющимся в продаже лаком для обработки кожи в аэрозольной упаковке. По прошествии некоторого времени Вы заметите, что на коже образовались мягкие складки и морщины, что характерно для натуральной кожи.

■ Обивка из синтетической кожи

Чистка синтетической кожи обивки салона Вашего автомобиля производится с помощью слабого раствора мыла или моющего средства после очистки этих поверхностей пылесосом или удаления с них грязи щеткой. Нанесите моющий раствор и подождите несколько минут, дав ему впитаться в очищаемую поверхность. Затем удалите моющий раствор чистой влажной тканью. При необходимости Вы можете воспользоваться имеющимися в продаже чистящими средствами для изделий из синтетической кожи.

⚠ ОСТОРОЖНО

Никогда не используйте для чистки кожи или синтетических материалов, используемых в обивке салона автомобиля, сильнодействующие чистящие средства (различного рода растворители, разбавители, жидкости для мытья стекол или бензин). Это может привести к повреждению поверхности и вызвать обесцвечивание.

– ПРОДОЛЖЕНИЕ –

■ Чистка панелей управления системы климат-контроля и аудиосистемы, панели приборов, центральной консоли, панели комбинации приборов, мест расположения различных переключателей и выключателей, а также других пластмассовых поверхностей

Для чистки панели управления системой климат-контроля, аудиосистемы, панели приборов, центральной консоли, панели комбинации приборов и мест расположения различных переключателей и выключателей используйте мягкую влажную ткань.

⚠ ОСТОРОЖНО

- **Не используйте никакие органические растворители (разбавители красок, бензин) или сильнодействующие чистящие средства, содержащие такие растворители. Это может привести к повреждению поверхности и вызвать обесцвечивание.**
- **Не наносите химические растворители, содержащие силикон, на автомобильную аудиосистему, электрические компоненты кондиционера воздуха или на любые переключатели. При налипании силикона на эти детали он может вызвать повреждение электрических компонентов.**

■ Монитор (если установлен)

Чтобы очистить монитор аудиосистемы / системы навигации / многофункциональный дисплей, протрите его силиконовой или простой мягкой тканью. При сильном загрязнении монитора протрите его мягкой тканью, пропитанной раствором нейтрального моющего средства, после чего тщательно удалите с монитора остатки моющего средства.

⚠ ОСТОРОЖНО

- **Не распыляйте нейтральное моющее средство непосредственно на монитор. В противном случае это может привести к повреждению деталей монитора.**
- **Не протирайте монитор грубой тканью. В противном случае это может привести к образованию царапин на мониторе.**
- **Не используйте чистящие жидкости, содержащие растворители, бензин или какие-либо другие летучие вещества. Такими чистящими жидкостями можно смыть надписи на переключателях, расположенных в нижней части монитора.**

Техническое обслуживание и ремонт

График технического обслуживания 11-3
Меры предосторожности при проведении работ по техническому обслуживанию 11-7
Перед проведением работ по проверке или техническому обслуживанию в моторном отсеке 11-8
При проведении работ по проверке или техническому обслуживанию в моторном отсеке 11-8
Проведение работ по проверке или техническому обслуживанию в моторном отсеке при работающем двигателе 11-9
Советы по техническому обслуживанию 11-10
Замена деталей 11-10
Снятие и установка фиксаторов 11-10
Капот двигателя 11-12
Общий обзор компонентов моторного отсека 11-13
Моторное масло 11-14
Расход моторного масла 11-14
Проверка уровня масла 11-14
Замена масла и масляного фильтра 11-16
Рекомендуемый класс и вязкость масла 11-16
Синтетическое масло 11-16
Система охлаждения 11-17
Вентилятор радиатора, патрубки и соединения 11-17
Охлаждающая жидкость двигателя 11-18
Фильтрующий элемент воздушного фильтра 11-20
Замена фильтрующего элемента воздушного фильтра 11-20
Свечи зажигания 11-21
Приводные ремни 11-22
Жидкость для бесступенчатой трансмиссии 11-22
Масло для переднего дифференциала и масло для заднего дифференциала 11-22
Рекомендуемый класс и вязкость масла 11-22
Тормозная жидкость 11-23
Проверка уровня жидкости 11-23
Рекомендуемая тормозная жидкость 11-24
Усилитель тормозной системы 11-24
Педаль тормоза 11-24
Замена тормозных колодок 11-25
Притирка новых тормозных колодок (модели с системой электрического стояночного тормоза) 11-25
Шины и диски 11-26
Типы шин 11-26
Система мониторинга давления воздуха в шинах (TPMS) (если установлена) 11-26
Проверка состояния шин 11-28
Давление в шинах и износ шин 11-28
Балансировка колес 11-30

Индикаторы износа 11-31
Направление вращения шин 11-32
Перестановка шин 11-32
Замена шин 11-33
Замена дисков 11-34
Диски из алюминиевого сплава (если установлены) 11-34
Стеклоомывающая жидкость 11-35
Доливка стеклоомывающей жидкости 11-35
Стеклоомывающая жидкость 11-36
Замена щеток стеклоочистителей 11-37
Щетка стеклоочистителя ветрового стекла в сборе 11-37
Резиновая лента щетки стеклоочистителя 11-38
Щетка стеклоочистителя заднего стекла 11-39
Резиновая лента щетки стеклоочистителя заднего стекла 11-39
Аккумуляторная батарея 11-41
Меры предосторожности при обращении с аккумуляторной батареей! 11-41
Предохранители 11-43
Установка дополнительного оборудования 11-45
Замена ламп 11-45
Фары 11-46
Лампа переднего указателя поворота 11-46
Передний габаритный фонарь (если предусмотрено) 11-47
Противотуманные фары (если установлены)/ дневные ходовые огни (если установлены) 11-47
Лампа заднего указателя поворота 11-47
Фонарь заднего хода 11-49
Фонарь подсветки номерного знака 11-50
Плафон подсветки зеркальца в солнцезащитном козырьке 11-51
Сигнальный фонарь открытой двери 11-51
Плафон освещения салона и плафон освещения багажного отсека 11-51
Прочие лампы 11-51
Замена элемента питания 11-52
Меры предосторожности 11-52
Замена элемента питания брелока дистанционного доступа 11-53
Замена элемента питания передатчика дистанционного управления 11-55

График технического обслуживания

Для постоянного поддержания Вашего автомобиля в рабочем состоянии и обеспечения оптимальных эксплуатационных качеств рекомендуемый перечень работ по техническому обслуживанию Вашего автомобиля должен проводиться в соответствии с графиком технического обслуживания.

ПРИМЕЧАНИЕ

- **Ниже приводится МИНИМАЛЬНАЯ ЧАСТОТА проведения предусмотренных графиком работ по проверке технического состояния и техническому обслуживанию. Тем не менее может возникнуть необходимость более частого проведения этих работ в зависимости от дорожных условий, погоды, атмосферных условий и особенностей эксплуатации Вашего автомобиля. В разных странах эти условия могут различаться. Поэтому условия эксплуатации автомобиля в Вашей стране могут вызвать необходимость изменения базового графика технического обслуживания. Мы настоятельно рекомендуем получить окончательный рекомендованный график технического обслуживания Вашего автомобиля у ближайшего к Вам официального Дилера SUBARU.**
- **В моделях с многофункциональным дисплеем Вы можете установить напоминание, отображаемое при приближении запланированного технического обслуживания. За более подробной информацией обратитесь к разделу “Настройки технического обслуживания” ☞3-87.**

После пробега свыше 120 000 км или по истечении 96 месяцев эксплуатации автомобиля техническое обслуживание автомобиля осуществляется с прежней периодичностью, начиная с третьей колонки графика технического обслуживания. При этом к показателям пробега или времени эксплуатации автомобиля в верхней части графика прибавляется соответственно 120 000 км или 96 месяцев.

Используемые символы:

R: Заменить.
I: Произвести осмотр, а затем при необходимости отрегулировать, отремонтировать или заменить.
P: Выполнить.
(I): Рекомендуется произвести обслуживание для обеспечения безопасной эксплуатации автомобиля.

– ПРОДОЛЖЕНИЕ –

	ПРЕДМЕТ ТЕХНИЧЕСКОГО ОБСЛУЖИВАНИЯ	ПЕРИОДИЧНОСТЬ ТЕХНИЧЕСКОГО ОБСЛУЖИВАНИЯ (Срок эксплуатации, в месяцах, или пробег автомобиля, в километрах, в зависимости от того, что наступит раньше)								ПРИМЕЧАНИЯ
		Месяцы	12	24	36	48	60	72	84	96	
		× 1 000 км	15	30	45	60	75	90	105	120	
1	Моторное масло		**R**	**R**	**R**	**R**	**R**	**R**	**R**	**R**	См. ПРИМЕЧАНИЕ 1)
2	Масляный фильтр		**R**	**R**	**R**	**R**	**R**	**R**	**R**	**R**	См. ПРИМЕЧАНИЕ 1)
3	Приводной ремень		**I**	**I**	**I**	**I**	**I**	**I**	**I**	**I**	
4	Система охлаждения, шланги и соединения			**I**		**I**		**I**		**I**	
5	Замена охлаждающей жидкости двигателя (охлаждающая жидкость “SUBARU Super Coolant” или ее эквивалент)		1-я замена: **132 месяца (11 лет) / 220 000 км** 2-я и последующие замены: **72 месяца (6 лет) / 120 000 км**								
6	Топливная система, топливопроводы и соединения			**I**		**I**		**I**		**I**	См. ПРИМЕЧАНИЕ 2)
7	Топливный фильтр							**R**			Заменяйте каждые 90 000 км
8	Фильтрующий элемент воздушного фильтра		**I**	**I**	**R**	**I**	**I**	**R**	**I**	**I**	Заменяйте каждые 45 000 км
9	Свечи зажигания								**R**		Заменяйте каждые 105 000 км
10	Масло для дифференциала (переднего и заднего) (трансмиссионное масло)			**I**		**R**		**I**		**R**	См. ПРИМЕЧАНИЕ 3)
11	Жидкость для бесступенчатой трансмиссии			**I**		**I**		**I**		**I**	См. ПРИМЕЧАНИЕ 4)
12	Тормозная жидкость			**R**		**R**		**R**		**R**	См. ПРИМЕЧАНИЕ 5)
13	Диски и колодки дисковых тормозов/пыльники и шарниры передних и задних полуосей		**I**	**I**	**I**	**I**	**I**	**I**	**I**	**I**	См. ПРИМЕЧАНИЕ 2)
14	Тормозные колодки и барабаны барабанных тормозов (включая тормозные колодки и барабаны стояночного тормоза)			**I**		**I**		**I**		**I**	См. ПРИМЕЧАНИЕ 2)

	ПРЕДМЕТ ТЕХНИЧЕСКОГО ОБСЛУЖИВАНИЯ	ПЕРИОДИЧНОСТЬ ТЕХНИЧЕСКОГО ОБСЛУЖИВАНИЯ (Срок эксплуатации, в месяцах, или пробег автомобиля, в километрах, в зависимости от того, что наступит раньше)									ПРИМЕЧАНИЯ
		Месяцы	12	24	36	48	60	72	84	96	
		× 1 000 км	15	30	45	60	75	90	105	120	
15	Осмотр тормозных магистралей, проверка работы систем стояночного и рабочего тормоза			**P**		**P**		**P**		**P**	См. ПРИМЕЧАНИЕ 2)
16	Система рулевого управления и подвеска			**I**		**I**		**I**		**I**	См. ПРИМЕЧАНИЕ 2)
17	Подшипники передних и задних колес									**(I)**	
18	Воздушный фильтр салона для системы климат-контроля (кроме моделей для стран СНГ и Израиля)		**I**	**R**	**I**	**R**	**I**	**R**	**I**	**R**	См. ПРИМЕЧАНИЕ 6)
19	Воздушный фильтр салона для системы климат-контроля (для моделей для стран СНГ и Израиля)		Заменяйте через каждые 12 месяцев или через 12 000 км пробега — в зависимости от того, что наступит раньше								См. ПРИМЕЧАНИЕ 6)

– ПРОДОЛЖЕНИЕ –

ПРИМЕЧАНИЕ

1) Если автомобиль эксплуатируется в тяжелых условиях, описанных в приведенных ниже примерах*, то замену моторного масла и масляного фильтра следует производить чаще.

2) Если автомобиль эксплуатируется в тяжелых условиях, описанных в приведенных ниже примерах*, то осмотр следует производить через каждые 15 000 км пробега или через 12 месяцев эксплуатации автомобиля — в зависимости от того, что наступит раньше.

3) При частой эксплуатации автомобиля в тяжелых условиях, например при частой буксировке прицепа, замена масла для переднего и заднего дифференциала должна производиться чаще.

4) Если автомобиль эксплуатируется в тяжелых условиях, описанных в приведенных ниже примерах*, то замену жидкости для бесступенчатой трансмиссии следует производить каждые 45 000 км.

5) При эксплуатации автомобиля в перечисленных ниже местностях производите замену тормозной жидкости через каждые 15 000 км пробега или через 12 месяцев эксплуатации автомобиля — в зависимости от того, что наступит раньше.

(1) Районы с повышенной влажностью.

(2) Горные районы.

3) Если автомобиль эксплуатируется в тяжелых условиях, описанных в приведенных ниже примерах*, то замену фильтрующего элемента воздушного фильтра и фильтрующего элемента системы кондиционирования воздуха следует производить чаще.

* Примеры тяжелых условий эксплуатации:

(1) Эксплуатация при очень низких температурах (только пункты 1, 2 и 17).

(2) Буксировка прицепа (только пункты 1, 2, 10, 11, 12, 13 и 15).

(3) Частые поездки на короткие расстояния (только пункты 1, 2, 13 и 14).

(4) Поездки по пыльным дорогам (только пункты 8, 13, 14, 17 и 19).

(5) Поездки по разбитым и/или по грязным дорогам (только пункты 12, 13, 14, 17 и 19).

(6) Поездки в районах, дороги которых обрабатываются солью для дорог или другими веществами, вызывающими коррозию (только пункты 6, 12, 13, 14, 15 и 17).

(7) Эксплуатация автомобиля в прибрежных районах (только пункты 6, 13, 14, 15 и 17).

Меры предосторожности при проведении работ по техническому обслуживанию

При необходимости проведения работ по техническому обслуживанию мы рекомендуем Вам выполнять их у официального дилера SUBARU.

Перед самостоятельным проведением работ по техническому обслуживанию Вам следует внимательно ознакомиться с информацией по порядку проведения общих работ по техническому обслуживанию Вашего автомобиля, изложенной в данной главе.

Неправильное или неполное выполнение операций по обслуживанию автомобиля может привести к плохой работе систем автомобиля и негативно сказаться на безопасности его эксплуатации. Гарантийные обязательства не распространяются на любые случаи, возникшие в результате неправильного проведения Вами работ по техническому обслуживанию Вашего автомобиля.

⚠ ВНИМАНИЕ

- **Проводите работы по техническому обслуживанию Вашего автомобиля только в безопасном месте.**
- **Во избежание травм будьте предельно внимательны при проведении работ на Вашем автомобиле. Помните, что некоторые материалы в автомобиле (например, электролит аккумуляторной батареи) при неправильном обращении с ними могут представлять опасность для Вашего здоровья.**
- **Обслуживание Вашего автомобиля должно проводиться только высококвалифицированным персоналом. Лица, не обладающие достаточным опытом проведения работ по обслуживанию автомобилей, могут получить серьезные травмы.**
- **Используйте только специально предназначенные для проведения данных работ инструменты, находящиеся в исправном состоянии.**
- **Ни в коем случае не находитесь под Вашим автомобилем, если он опирается только на домкрат. Для поддержки автомобиля всегда используйте специальные опорные стойки.**
- **Никогда не оставляйте двигатель работающим в плохо вентилируемых помещениях, таких как гараж или другие закрытые помещения.**
- **Не проводите никакие работы с аккумуляторной батареей или топливом рядом с источниками открытого огня, а также не курите во время проведения таких работ. Это может привести к пожару.**
- **Поскольку топливная система Вашего автомобиля находится под давлением, замену топливного фильтра мы рекомендуем Вам осуществлять у Вашего дилера SUBARU.**
- **Надевайте предусмотренные средства для защиты глаз, чтобы предотвратить попадание в глаза масла и рабочих жидкостей. При попадании в глаза масла или рабочих жидкостей тщательно промойте их чистой водой.**

– ПРОДОЛЖЕНИЕ –

- Не допускайте изменений в электропроводке систем подушек безопасности или преднатяжителей ремней безопасности, а также не предпринимайте попыток отсоединить их разъемы, поскольку это может привести к активации системы или к несрабатыванию этих систем в предусмотренных ситуациях. ЗАПРЕЩАЕТСЯ использование электрических тестеров в электрических цепях этих систем. При необходимости проведения работ по техническому обслуживанию подушек безопасности или преднатяжителей ремней безопасности мы рекомендуем Вам обратиться к ближайшему дилеру SUBARU.

■ Перед проведением работ по проверке или техническому обслуживанию в моторном отсеке

⚠ ВНИМАНИЕ

- Для предотвращения скатывания автомобиля обязательно заглушите двигатель и надежно зафиксируйте положение автомобиля стояночным тормозом.
- Обязательно дождитесь, пока двигатель остынет. В процессе работы детали двигателя сильно нагреваются и остаются горячими еще некоторое время после его остановки.
- Не допускайте попадания моторного масла, а также охлаждающей, тормозной и прочих рабочих жидкостей на горячие детали двигателя. Это может привести к пожару.
- Обязательно извлеките ключ из замка зажигания. Если замок зажигания находится в положении “ON”, то даже при выключенном двигателе может неожиданно включиться вентилятор радиатора. В случае касания частями тела или одеждой вращающегося вентилятора возможно получение серьезных травм.

■ При проведении работ по проверке или техническому обслуживанию в моторном отсеке

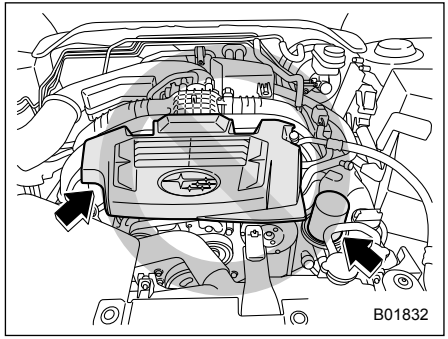

⚠ ОСТОРОЖНО

- **В моделях с крышкой двигателя, не касайтесь крышки при проверке узлов в моторном отсеке. В противном случае Ваша рука может соскользнуть с крышки приводного ремня, что приведет к травмам.**
- **Не касайтесь масляного фильтра до полного охлаждения двигателя. В противном случае это может привести к ожогам или другим травмам. Обратите внимание на то, что масляный фильтр становится очень горячим при работе двигателя и остается горячим еще некоторое время после его остановки.**

■ Проведение работ по проверке или техническому обслуживанию в моторном отсеке при работающем двигателе

⚠ ВНИМАНИЕ

Работающий двигатель может представлять собой опасность. Держите пальцы, руки, одежду, волосы и рабочие инструменты подальше от вентилятора радиатора, приводных ремней и других движущихся частей двигателя. Перед началом работ рекомендуется снять кольца, часы и галстуки.

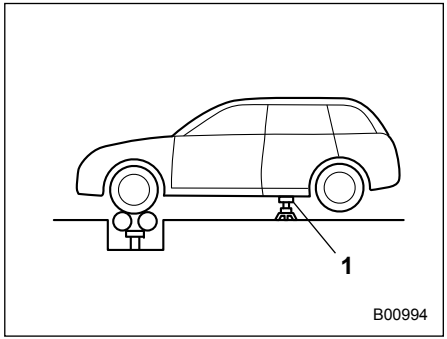

1) Опорная стойка.

Для проведения работ по проверке и техническому обслуживанию полноприводных моделей при работающем двигателе и вращении колес необходимо вывесить все четыре колеса при помощи домкратов или установить колеса на свободно вращающиеся ролики. Не допускайте разгона двигателя до высокой частоты вращения коленчатого вала или резкого нажатия на педаль тормоза.

– ПРОДОЛЖЕНИЕ –

Советы по техническому обслуживанию

■ Замена деталей

За информацией о деталях для замены во время технического обслуживания мы рекомендуем обратиться к любому официальному дилеру SUBARU, в ремонтную мастерскую или к другим, надлежащим образом квалифицированным и оснащенным профессиональным специалистам.

■ Снятие и установка фиксаторов

Перед заменой фильтрующего элемента воздушного фильтра и отдельных ламп необходимо снять некоторые фиксаторы и внутренние кожухи крыльев.

▼ Снятие фиксаторов

В Вашем автомобиле используется несколько типов фиксаторов.

▽ Фиксаторы типа “A”

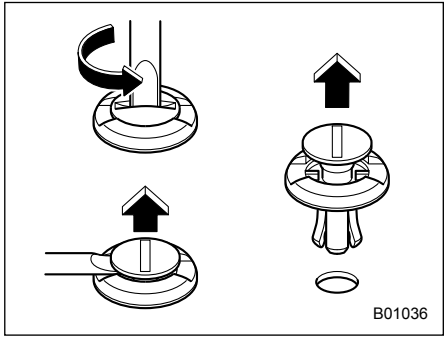

1. При помощи плоской отвертки поверните фиксатор против часовой стрелки до тех пор, пока не поднимется центральная часть фиксатора.
2. Используя плоскую отвертку в качестве рычага, поднимите центральную часть фиксатора.
3. Извлеките весь фиксатор, потянув его вверх.

▽ Фиксаторы типа “B”

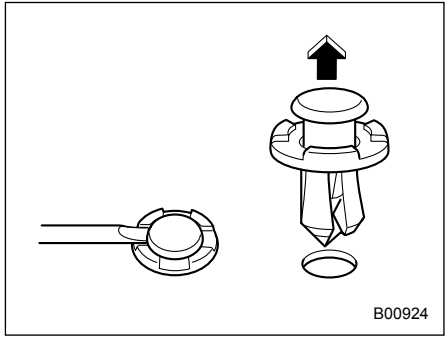

1. При помощи плоской отвертки подденьте и поднимите вверх центральную часть фиксатора, как показано на рисунке.
2. Потяните за выступающую центральную часть фиксатора и извлеките весь фиксатор.

▽ Фиксаторы типа “C”

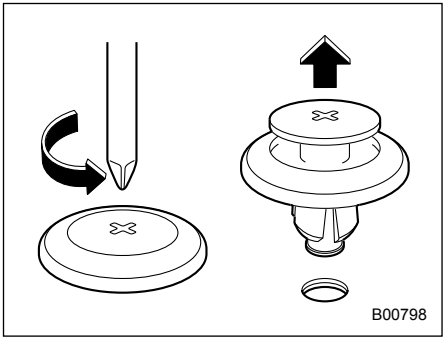

1. При помощи крестообразной отвертки поверните фиксатор против часовой стрелки до тех пор, пока не поднимется центральная часть фиксатора.
2. Извлеките весь фиксатор, потянув его вверх.

▼ Установка фиксаторов на место

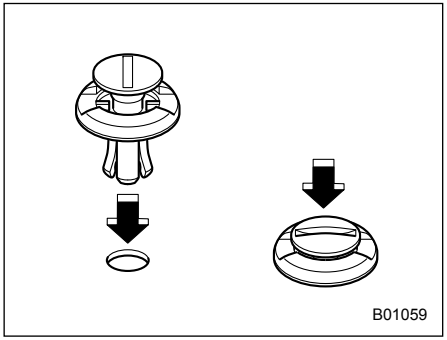

Фиксаторы типа “A”

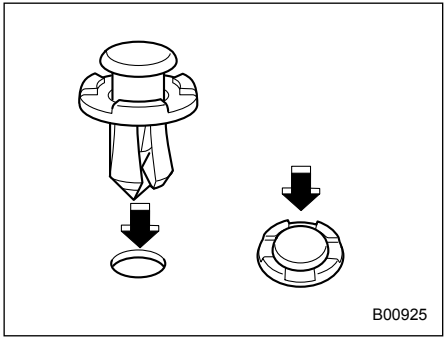

Фиксаторы типа “B”

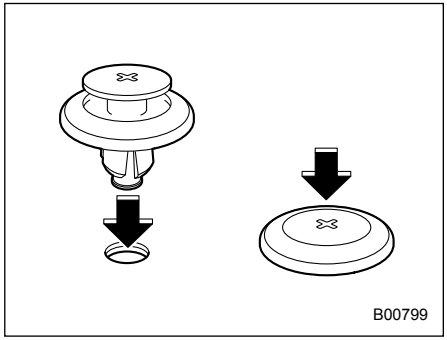

Фиксаторы типа “C”

Сначала вставьте фиксатор без центральной части, а затем вставьте его центральную часть в отверстие фиксатора и вдавите ее внутрь.

– ПРОДОЛЖЕНИЕ –

Капот двигателя

Чтобы открыть капот

1. Если щетки стеклоочистителя отведены от ветрового стекла, верните их на место.

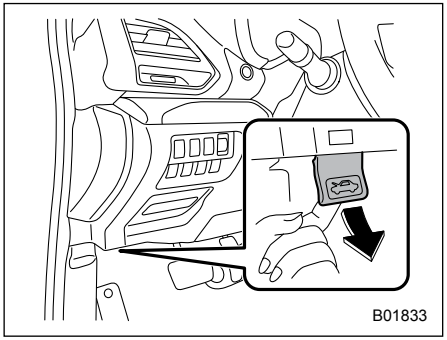

2. Потяните за рычаг отпирания капота, расположенный под панелью приборов.

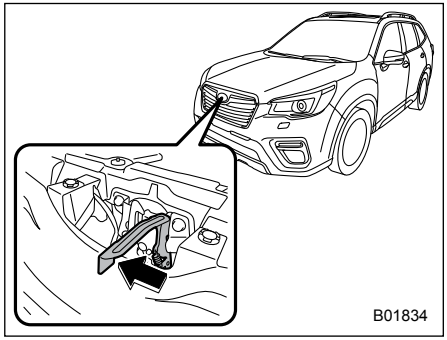

3. Отодвинув влево рычаг между решеткой радиатора и капотом, освободите дополнительный фиксатор капота.

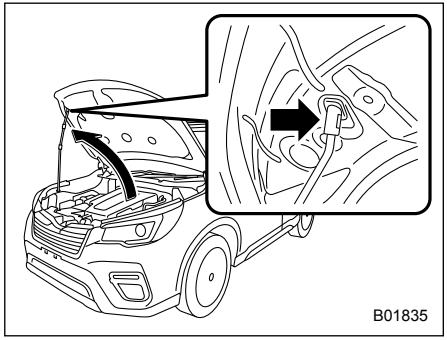

4. Поднимите капот, освободите опору капота из держателя и установите конец опоры капота в прорезь в капоте.

Чтобы закрыть капот

1. Опустите капот до высоты примерно 15 см от его закрытого положения, после чего отпустите капот.
2. После закрывания капота убедитесь в том, что он надежно заперт.

Если выполнение описанных выше действий не привело к закрыванию капота, то следует отпускать его из более высокого положения. Не нажимайте на капот, чтобы закрыть его. Это может привести к деформации металла его панели.

⚠ ВНИМАНИЕ

Перед началом движения обязательно убедитесь в том, что капот надежно заперт. В противном случае во время движения капот может открыться и закрыть Вам обзор, что может привести к аварии и получению серьезных травм.

Общий обзор компонентов моторного отсека

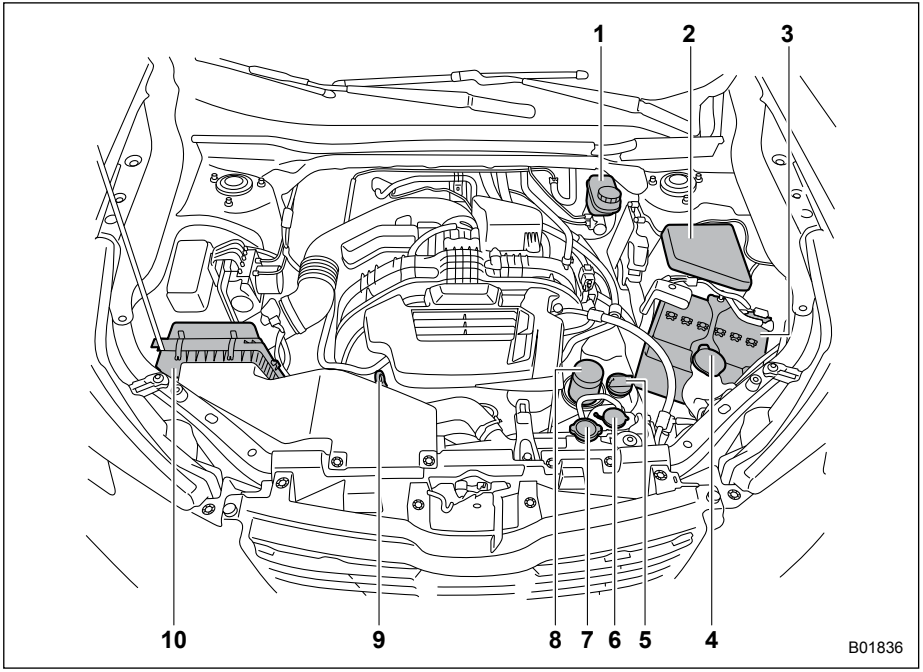

На приведенной выше иллюстрации показана модель с левосторонним управлением. В автомобилях с правосторонним управлением позиция №1 (бачок для тормозной жидкости) расположена с противоположной стороны.

1) Бачок для тормозной жидкости (с. 11-23).
2) Блок предохранителей (с. 11-43).
3) Аккумуляторная батарея (с. 11-41).
4) Бачок для стеклоомывающей жидкости (с. 11-35).
5) Крышка заправочной горловины масла (с. 11-14).
6) Расширительный бачок для охлаждающей жидкости двигателя (с. 11-18).
7) Крышка радиатора (с. 11-19).
8) Масляный фильтр (с. 11-16).
9) Щуп для проверки уровня моторного масла (с. 11-15).
10) Корпус воздушного фильтра (с. 11-20).

– ПРОДОЛЖЕНИЕ –

Моторное масло

⚠ ОСТОРОЖНО

- **Если при извлечении щупа для проверки уровня масла он застревает, поверните щуп вправо и влево, а затем извлеките его. В противном случае он может ударить вас, что приведет к травме.**
- **Используйте только моторное масло рекомендуемого класса и вязкости.**
- **Соблюдайте осторожность, чтобы не пролить моторное масло во время его доливки. Попадание масла на выпускную трубу может привести к образованию резкого запаха и дыма, а также стать причиной возникновения пожара. Если моторное масло попало на выпускную трубу, обязательно тщательно вытрите его.**

■ Расход моторного масла

Во время движения расходуется некоторое количество моторного масла. В приведенных ниже условиях расход масла может возрастать, в результате чего потребуется его доливка между интервалами технического обслуживания.

- На новом двигателе в течение периода обкатки.
- При низком уровне качества моторного масла.
- При использовании масла с неправильной вязкостью.
- При торможении двигателем.
- При работе двигателя на высокой частоте вращения коленчатого вала.
- При работе двигателя под тяжелой нагрузкой.
- При буксировке прицепа.
- При работе двигателя в режиме холостого хода в течение длительных периодов времени.
- При работе двигателя в режиме частых остановок и стартов и/или при напряженном дорожном движении.
- При эксплуатации автомобиля в тяжелых температурных условиях.
- При частых разгонах и торможениях автомобиля.

В таких или аналогичных условиях необходимо проверять масло не реже чем при каждой второй заправке топлива, а также заменять его чаще.

Если расход масла превышает 1 л на 2 000 км, мы рекомендуем Вам обратиться к Вашему дилеру SUBARU, который может провести испытания в контролируемых условиях.

■ Проверка уровня масла

1. Установите автомобиль на ровной площадке и заглушите двигатель. Если Вам необходимо проверить уровень масла сразу после остановки двигателя, следует подождать несколько минут для того, чтобы все масло стекло обратно в поддон картера.

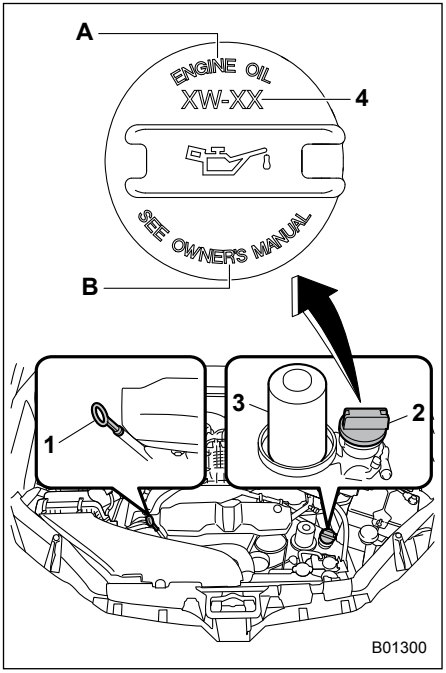

1) Щуп для проверки уровня масла.
2) Крышка заправочной горловины масла.
3) Масляный фильтр.
4) Класс масла
   0W-20
A) МОТОРНОЕ МАСЛО.
B) СМ. РУКОВОДСТВО ПО ЭКСПЛУАТАЦИИ.

⚠ ОСТОРОЖНО

Если невозможно легко извлечь щуп для проверки уровня масла, поверните щуп вправо и влево, а затем извлеките его. В противном случае, если Вы будете с силой извлекать щуп, Вы можете нанести себе травму.

2. Извлеките щуп для проверки уровня масла, протрите его и вставьте обратно.
3. Обязательно вставляйте щуп для проверки уровня надлежащим образом до конца.

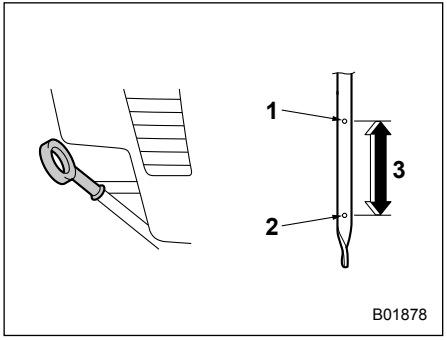

1) Отметка верхнего уровня.
2) Отметка нижнего уровня.
3) Примерно 1,0 л от нижнего до верхнего уровня.

4. Снова извлеките щуп для проверки уровня масла.
5. Проверьте уровень масла с обеих сторон щупа. Уровень моторного масла должен определяться по низшему из двух уровней. Если уровень масла находится ниже отметки нижнего уровня, добавьте масло до отметки верхнего уровня.

⚠ ОСТОРОЖНО

- **Будьте осторожны, не касайтесь фильтра моторного масла при снятии крышки заправочной горловины масла. Это может привести к ожогу, защемлению пальца или другой травме.**
- **Используйте только моторное масло рекомендуемого класса и вязкости.**
- **Соблюдайте осторожность, чтобы не пролить моторное масло во время его доливки. Попадание масла на выпускную трубу может привести к образованию резкого запаха и дыма, а также стать причиной возникновения пожара. Если моторное масло попало на выпускную трубу, обязательно тщательно вытрите его.**

– ПРОДОЛЖЕНИЕ –

Чтобы долить моторное масло, снимите крышку заправочной горловины моторного масла и медленно долейте моторное масло через заправочную горловину. После заливки масла в двигатель Вам необходимо проверить уровень масла при помощи щупа для проверки уровня масла.

ПРИМЕЧАНИЕ

Во избежание перелива моторного масла не следует доливать масло выше отметки верхнего уровня на холодном двигателе.

■ Замена масла и масляного фильтра

Замена масла и масляного фильтра производится в соответствии с графиком технического обслуживания автомобиля.

При частом совершении поездок на короткие расстояния, при буксировке прицепа или при эксплуатации автомобиля в условиях очень низких температур замена моторного масла и масляного фильтра должна производиться чаще, чем предусмотрено графиком технического обслуживания.

ПРИМЕЧАНИЕ

Замена моторного масла и масляного фильтра должна выполняться хорошо обученным специалистом. Для замены моторного масла и масляного фильтра мы рекомендуем Вам обратиться к Вашему дилеру SUBARU. Хорошо обученные механики дилера SUBARU при выполнении этих работ используют специальные инструменты, запасные части и рекомендуемое масло, а также надлежащим образом утилизируют использованное масло.

■ Рекомендуемый класс и вязкость масла

⚠ ОСТОРОЖНО

Используйте только моторное масло рекомендуемого класса и вязкости.

См. раздел “Моторное масло” ☞12-5.

ПРИМЕЧАНИЕ

Вязкость моторного масла (густота) влияет на расход топлива. Масла с более низкой вязкостью обеспечивают меньший расход топлива. Вместе с тем в жаркую погоду лучшую смазку и защиту двигателя обеспечивают масла с более высокой вязкостью.

■ Синтетическое масло

Вы можете использовать синтетическое моторное масло, которое соответствует требованиям, предъявляемым к традиционным типам моторных масел. При использовании синтетического масла Вы должны выбирать масло той же классификации, вязкости и класса, которые указаны в настоящем руководстве по эксплуатации. См. раздел “Моторное масло” ☞12-5. Кроме того, Вы должны соблюдать интервалы замены масла и масляного фильтра, приведенные в графике технического обслуживания. См. раздел “График технического обслуживания” ☞11-3.

ПРИМЕЧАНИЕ

Синтетическое масло класса и вязкости, указанных в главе 12, рекомендовано для достижения оптимальных характеристик двигателя. Обычное масло можно использовать без ущерба для долговечности двигателя или управляемости.

Система охлаждения

⚠ ВНИМАНИЕ

Не пытайтесь снять крышку радиатора, не заглушив двигатель и не дав ему возможность полностью остыть. Так как охлаждающая жидкость находится под давлением, то при снятии крышки радиатора Вы можете получить серьезные ожоги от выплескивания кипящей охлаждающей жидкости.

⚠ ОСТОРОЖНО

- **На заводе-изготовителе система охлаждения Вашего автомобиля была заполнена высококачественной антикоррозионной охлаждающей жидкостью, предназначенной для круглогодичного использования и устойчивой к замерзанию при температуре до –36 °C. Всегда используйте только оригинальную охлаждающую жидкость “SUBARU Super Coolant” или ее аналог (охлаждающую жидкость, не содержащую аминов).**
- **Если требуется разбавление охлаждающей жидкости водой, обязательно используйте мягкую воду (или чистую питьевую воду) и придерживайтесь требуемых пропорций разбавления.**
- **Смешивание охлаждающих жидкостей различных типов и/или разбавление жесткой водой может привести к различным проблемам, включая (но не ограничиваясь) снижение долговечности компонентов двигателя, засорение системы охлаждения, утечку охлаждающей жидкости и повреждение двигателя в результате перегрева. В связи с этим никогда не смешивайте охлаждающие жидкости различных типов и/или не используйте для разбавления жесткую воду даже в тех случаях, когда температуры замерзания не ожидаются.**
- **Не допускайте попадания брызг охлаждающей жидкости двигателя на окрашенные детали. Спирт, содержащийся в охлаждающей жидкости, может повредить окрашенную поверхность.**

■ Вентилятор радиатора, патрубки и соединения

На радиаторе Вашего автомобиля установлен электрический вентилятор, работой которого управляет термодатчик, срабатывающий при нагревании охлаждающей жидкости двигателя до определенной температуры.
Если вентилятор радиатора не включается даже в том случае, когда предупреждающая лампа высокой температуры охлаждающей жидкости мигает или горит КРАСНЫМ цветом, то это может свидетельствовать о неисправности в электрической цепи вентилятора радиатора. См. раздел “Контрольная лампа низкой температуры охлаждающей жидкости/Предупреждающая лампа высокой температуры охлаждающей жидкости” ☞3-23.

Проверьте состояние плавкого предохранителя и при необходимости замените его. См. разделы “Плавкие предохранители и защищаемые ими электрические цепи” ☞12-12 и “Панель предохранителей, расположенная в моторном отсеке” ☞12-14.

Если предохранитель не перегорел, мы рекомендуем Вам обратиться к Вашему дилеру SUBARU для проверки системы охлаждения двигателя.

– ПРОДОЛЖЕНИЕ –

Если Вам часто приходится доливать охлаждающую жидкость, то это может свидетельствовать об утечках из системы охлаждения двигателя. В таких случаях мы рекомендуем Вам проверить состояние как самой системы охлаждения двигателя, так и ее соединений на предмет утечек, механических повреждений и ослабленных креплений.

■ Охлаждающая жидкость двигателя

▼ Проверка уровня охлаждающей жидкости

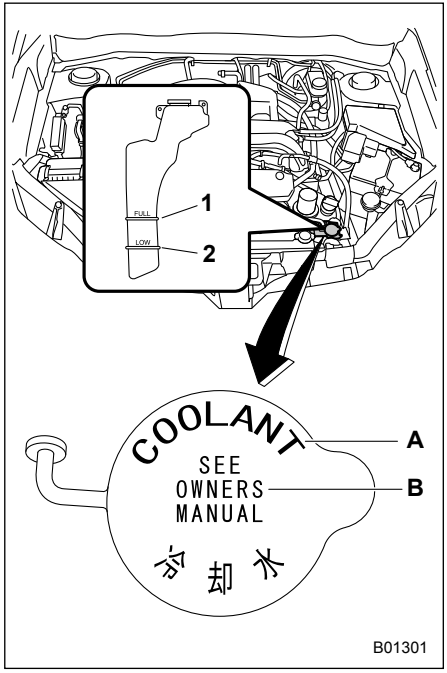

1) Отметка полного уровня “FULL”.
2) Отметка низкого уровня “LOW”.
A) ОХЛАЖДАЮЩАЯ ЖИДКОСТЬ.
B) СМ. РУКОВОДСТВО ПО ЭКСПЛУАТАЦИИ.

Производите проверку уровня охлаждающей жидкости при каждой заправке автомобиля топливом.

1. Проверьте уровень охлаждающей жидкости по отметкам на наружной поверхности расширительного бачка для охлаждающей жидкости при непрогретом двигателе.
2. Если уровень приближается к отметке “LOW” или опустился ниже этой отметки, долейте охлаждающую жидкость до отметки “FULL”.

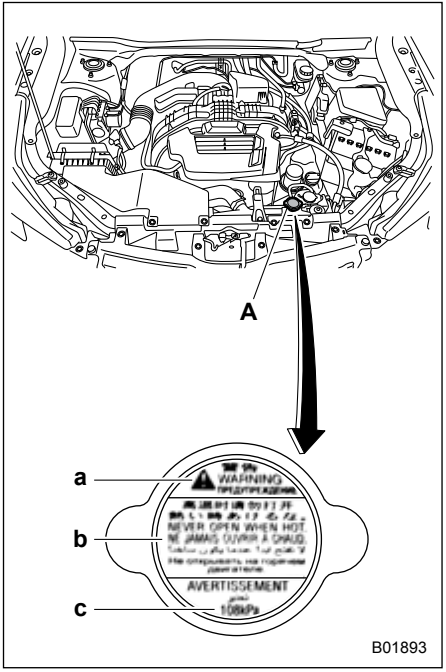

A) Крышка радиатора.

Наклейка на крышке
a) ВНИМАНИЕ.
b) ЗАПРЕЩАЕТСЯ ОТКРЫВАТЬ В ГОРЯЧЕМ СОСТОЯНИИ.
c) 108 кПа.

3. При полном отсутствии охлаждающей жидкости в расширительном бачке снимите крышку радиатора и долейте охлаждающую жидкость до уровня под заправочной горловиной, как показано на рисунке.

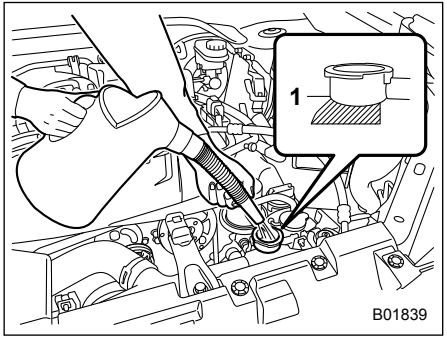

1) Залейте охлаждающую жидкость до этого уровня.

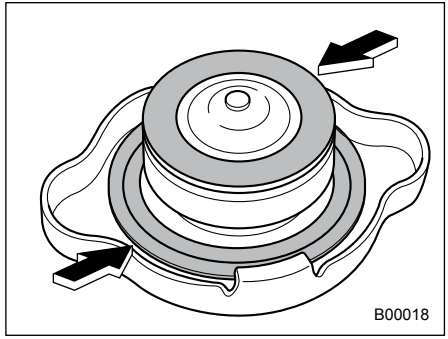

4. После доливки охлаждающей жидкости в расширительный бачок и радиатор установите на них крышки, предварительно убедившись в правильности положения резиновых уплотнений крышки радиатора.

– ПРОДОЛЖЕНИЕ –

⚠ ОСТОРОЖНО

- **Соблюдайте осторожность, чтобы не пролить охлаждающую жидкость двигателя во время ее доливки. Попадание охлаждающей жидкости на выпускную трубу может привести к появлению резкого запаха и дыма, а также стать причиной возникновения пожара. Если охлаждающая жидкость двигателя попала на выпускную трубу, обязательно тщательно вытрите ее.**
- **Не допускайте попадания брызг охлаждающей жидкости двигателя на окрашенные детали. Спирт, содержащийся в охлаждающей жидкости, может повредить окрашенную поверхность.**

▼ Замена охлаждающей жидкости

Замена охлаждающей жидкости представляет определенную сложность. При необходимости замены охлаждающей жидкости мы рекомендуем Вам обратиться к Вашему дилеру SUBARU.

Охлаждающую жидкость необходимо заменять в соответствии с графиком технического обслуживания, приведенным в разделе “График технического обслуживания” ☞11-3.

Фильтрующий элемент воздушного фильтра

Фильтрующий элемент воздушного фильтра работает как сетчатый фильтр. При повреждении фильтрующей поверхности элемента или его отсутствии увеличивается износ двигателя и укорачивается срок его службы.

Фильтрующий элемент воздушного фильтра не требует очистки или промывки.

⚠ ВНИМАНИЕ

Не допускайте работы двигателя без фильтрующего элемента воздушного фильтра. Он не только обеспечивает фильтрацию впускаемого воздуха, но и служит пламегасителем при обратных вспышках двигателя. Отсутствие фильтрующего элемента воздушного фильтра при обратных вспышках двигателя может привести к ожогам.

⚠ ОСТОРОЖНО

При замене фильтрующего элемента воздушного фильтра мы рекомендуем Вам использовать оригинальный фильтрующий элемент SUBARU. Использование неоригинального фильтрующего элемента может отрицательно сказаться на работе двигателя.

■ Замена фильтрующего элемента воздушного фильтра

▼ Модели без турбонаддува

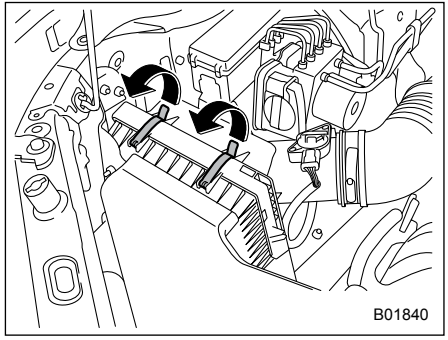

1. Отстегните два фиксатора, удерживающие переднюю часть корпуса воздушного фильтра.
2. Откройте корпус воздушного фильтра и извлеките крышку назад, поднимая ее.

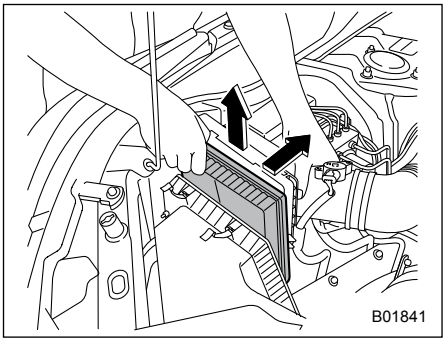

3. Снимите фильтрующий элемент воздушного фильтра
4. Протрите внутреннюю поверхность передней и задней частей корпуса воздушного фильтра влажной тканью и установите новый фильтрующий элемент.

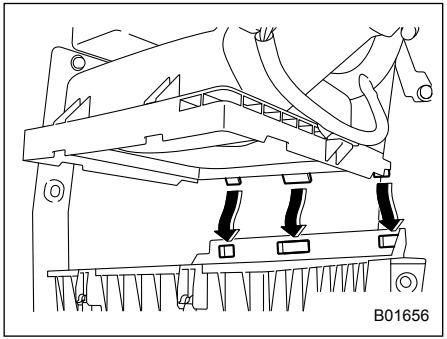

5. Чтобы установить заднюю часть корпуса воздушного фильтра, вставьте три выступа на задней части корпуса воздушного фильтра в пазы на передней части корпуса воздушного фильтра.
6. Произведите установку в порядке, обратном порядку снятия.

Свечи зажигания

Замена свечей зажигания представляет определенную сложность. Для замены свечей зажигания мы рекомендуем Вам обратиться к Вашему дилеру SUBARU.

Свечи зажигания необходимо заменять в соответствии с графиком технического обслуживания. См. раздел “График технического обслуживания” ☞11-3.

ПРИМЕЧАНИЕ

За информацией о рекомендуемых свечах зажигания обратитесь к разделу “Электрическая система” ☞12-10.

– ПРОДОЛЖЕНИЕ –

Приводные ремни

Периодическая проверка прогиба приводного ремня не требуется, поскольку двигатель Вашего автомобиля оборудован автоматическим натяжителем ремня. Тем не менее замена ремня должна производиться в соответствии с графиком технического обслуживания, приведенным в разделе “График технического обслуживания” ☞11-3. При необходимости его замены мы рекомендуем Вам обратиться к Вашему дилеру SUBARU.
При ослаблении приводного ремня, а также при наличии на нем трещин или следов износа обратитесь к Вашему дилеру SUBARU.

Жидкость для бесступенчатой трансмиссии

Щуп для проверки уровня жидкости отсутствует. В проверке уровня жидкости для бесступенчатой трансмиссии нет необходимости. Однако в случае необходимости мы рекомендуем Вам обратиться за консультацией к Вашему дилеру SUBARU для проверки автомобиля.

Масло для переднего дифференциала и масло для заднего дифференциала

Щуп для проверки уровня масла отсутствует. Для проверки уровня трансмиссионного масла мы рекомендуем Вам обратиться к Вашему дилеру SUBARU.

■ Рекомендуемый класс и вязкость масла

Каждый производитель масел использует собственные базовые масла и присадки. Не допускайте смешивания масел различных производителей. За более подробной информацией обратитесь к разделу “Масло для переднего и заднего дифференциалов” ☞12-7.

⚠ ОСТОРОЖНО

Использование масла для дифференциала, отличного от указанного, может привести к ухудшению характеристик автомобиля.

Тормозная жидкость

■ Проверка уровня жидкости

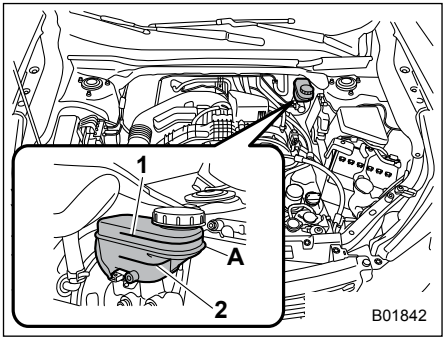

1) Линия уровня “MAX”.
2) Линия уровня “MIN”.
A) Уровень жидкости должен проверяться в этой зоне.

Ежемесячно проверяйте уровень жидкости.
Проверьте уровень жидкости по отметкам на наружной поверхности бачка. Поскольку данный бачок используется для тормозной системы и имеет камеры для каждой системы, обязательно проверяйте уровень жидкости для тормозной системы в **передней части бачка** (заштрихованная зона на иллюстрации).

Если уровень упал ниже отметки “MIN”, долейте в бачок рекомендуемую тормозную жидкость до отметки “MAX”.
Используйте только такую тормозную жидкость, которая хранится в герметичной емкости.

⚠ ВНИМАНИЕ

- **Не допускайте попадания тормозной жидкости в глаза, так как она вредна для глаз. Если тормозная жидкость попала Вам в глаза, немедленно тщательно промойте их под струей чистой воды. В целях безопасности при выполнении данной работы рекомендуется надевать защитные очки.**
- **Тормозная жидкость поглощает влагу, содержащуюся в воздухе. Наличие влаги в тормозной жидкости может серьезно ухудшить тормозные характеристики автомобиля.**
- **Необходимость частой доливки может свидетельствовать о наличии утечек. При подозрении на неисправности мы рекомендуем Вам обратиться к Вашему дилеру SUBARU для проверки автомобиля.**

⚠ ОСТОРОЖНО

- **При доливке тормозной жидкости не допускайте попадания в бачок грязи.**
- **Не допускайте попадания брызг тормозной жидкости на окрашенные поверхности или резиновые детали. Содержащийся в тормозной жидкости спирт может повредить их.**
- **Соблюдайте осторожность, чтобы не пролить тормозную жидкость во время ее доливки. Попадание тормозной жидкости на выпускную трубу может привести к образованию резкого запаха и дыма, а также стать причиной возникновения пожара. Если тормозная жидкость попала на выпускную трубу, обязательно тщательно вытрите ее.**

– ПРОДОЛЖЕНИЕ –

■ Рекомендуемая тормозная жидкость

См. раздел “Рабочие жидкости” ☞12-9.

⚠ ОСТОРОЖНО

Не допускайте смешивания тормозных жидкостей различных производителей. Кроме того, не смешивайте тормозные жидкости DOT 3 и DOT 4, даже если они одного производителя.

Усилитель тормозной системы

В усилителе тормозной системы используется вакуум, создаваемый в коллекторе двигателя. Он снижает уровень усилия, требуемого для нажатия педали тормоза.
Если педаль тормоза нажимается при выключенном двигателе или после длительной стоянки автомобиля, уровень вакуума в усилителе тормозной системы может быть недостаточным. В таких случаях необходимо нажимать педаль тормоза с усилием большим чем обычно.

Педаль тормоза

Проверяйте свободный ход педали тормоза и запас расстояния до пола в соответствии с графиком технического обслуживания автомобиля, приведенного в “Гарантийной книжке”.

Замена тормозных колодок

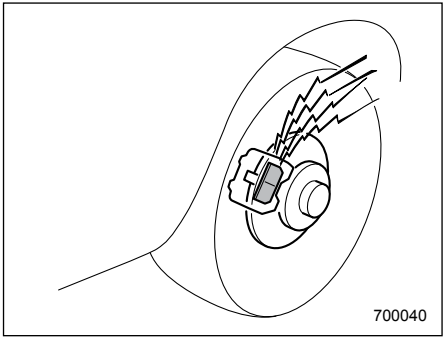

Дисковые тормоза снабжены звуковыми индикаторами износа тормозных колодок. Когда степень износа тормозных колодок приближается к нормативному пределу, то при нажатии педали тормоза индикатор износа издает очень громкий скрежет.

Если Вы слышите такой скрежет при каждом нажатии педали тормоза, мы рекомендуем Вам при первой возможности обратиться к Вашему дилеру SUBARU для проведения работ по замене тормозных колодок.

⚠ ОСТОРОЖНО

Если, несмотря на громкий скрежет, издаваемый звуковыми индикаторами износа тормозных колодок, Вы будете продолжать эксплуатировать Ваш автомобиль, то это приведет к необходимости проведения дорогостоящей операции по ремонту или замене тормозного диска.

■ Притирка новых тормозных колодок (модели с системой электрического стояночного тормоза)

При замене тормозных колодок мы рекомендуем Вам использовать только оригинальные запасные части SUBARU. После замены выполните притирку новых деталей следующим образом.

▼ Тормозная колодка

Поддерживая скорость автомобиля на уровне 50–65 км/ч, слегка нажмите на педаль тормоза. Повторите эту операцию не менее пяти раз.

⚠ ВНИМАНИЕ

Для притирки тормозов следует выбирать безопасное место и обстановку.

– ПРОДОЛЖЕНИЕ –

Шины и диски

■ Типы шин

Вам следует знать тип шин, установленных на Вашем автомобиле.

▼ Всесезонные шины

Всесезонные шины предназначены для обеспечения достаточной степени управляемости, силы сцепления с дорожным покрытием и тормозных характеристик автомобиля в течение всего года, даже при движении по заснеженным и обледеневшим дорогам. Тем не менее всесезонные шины не способны обеспечить такое же сцепление на дорогах, покрытых рыхлым снегом или глубоким слоем снега, а также на обледеневших дорогах, которое обеспечивают зимние (шипованные) шины.
На боковой поверхности всесезонных шин имеется надпись “ALL SEASON” (ВСЕСЕЗОННЫЕ) и/или “M+S” (Грязь и Снег).

▼ Летние шины

Летние шины лучше всего подходят для движения на высокой скорости по автомагистралям в сухую погоду.
Летние шины не подходят для движения по скользким (заснеженным или обледеневшим) дорогам.
Для движения по заснеженным или обледеневшим дорогам мы настоятельно рекомендуем Вам использовать зимние шины.
При установке зимних шин обязательно поменяйте шины на всех четырех колесах.

▼ Зимние шины

Зимние шины лучше всего подходят для движения по заснеженным и обледеневшим дорогам. Вместе с тем зимние шины уступают летним и всесезонным шинам при движении по другим дорогам.

■ Система мониторинга давления воздуха в шинах (TPMS) (если установлена)

Система мониторинга давления воздуха в шинах выдает водителю предупреждающее сообщение по сигналу с датчиков, установленных на каждом колесе, если давление воздуха в шине значительно падает. Система мониторинга давления воздуха в шинах срабатывает только на движущемся автомобиле. Кроме того, данная система может не отреагировать немедленно на резкое падение давления воздуха в шине (например, при разрыве, вызванном наездом на острый предмет).

Если Вы регулируете давление воздуха в шинах в теплом гараже, а затем выкатываете автомобиль в холодный наружный воздух, возникающее падение давления воздуха в шинах может привести к включению предупреждающей лампы низкого давления воздуха в шинах. Чтобы избежать этой проблемы при регулировке давления воздуха в шинах в теплом гараже, накачивайте шины до более высокого давления, нежели указано на специальной табличке. А именно, накачивайте их дополнительно на 6,9 кПа (0,07 кгс/см^2) на каждые 5,6°C разницы между температурой в гараже и температурой снаружи. В приведенном примере, таблица показывает требуемые значения давления воздуха в шинах, соответствующие различным значениям температуры наружного воздуха, если температура в гараже составляет 15,6 °C.

Пример:
Размер шин: P205/55R16 89V и P205/50R17 88V.

Номинальное давление воздуха в шинах:
Передних колес: 230 кПа (2,3 кгс/см^2)
Задних колес: 220 кПа (2,2 кгс/см^2)
Температура в гараже: 15.6 °C.

Температура наружного воздуха	Отрегулированное давление [кПа (кгс/см^2)]	
	Передних колес	Задних колес
-1 °C	250 (2,5)	240 (2,4)
-12 °C	265 (2,65)	255 (2,55)
-23 °C	280 (2,8)	270 (2,7)

Если во время движения автомобиля при низкой температуре наружного воздуха, после регулировки давления воздуха в шинах в теплом гараже, включается предупреждающая лампа низкого давления воздуха в шинах, выполните повторную регулировку, как описано выше. Затем разгоните автомобиль как минимум до 40 км/ч и убедитесь в том, что предупреждающая лампа низкого давления воздуха в шинах выключится через несколько минут. Если предупреждающая лампа низкого давления воздуха в шинах не выключается, возможно, что система мониторинга давления воздуха в шинах работает некорректно. В этом случае мы рекомендуем Вам как можно скорее посетить дилера SUBARU для проверки системы.

Трение между шиной и дорожным покрытием во время движения приводит к нагреву шины. После включения предупреждающей лампы низкого давления воздуха в шинах любое повышение давления воздуха в шинах, вызванное ростом температуры наружного воздуха или температуры в шине, может привести к выключению предупреждающей лампы низкого давления воздуха в шинах.

При замене колес (например, при переходе на зимние шины) требуется перенастройка системы и установка новых клапанов системы TPMS на новые колеса. Мы рекомендуем выполнять эти работы у дилера SUBARU вместе с заменой колес.

На некоторые колесные диски, продающиеся на рынках сбыта, установка клапанов системы TPMS может оказаться невозможной. Соответственно, при замене колес (например, при переходе на зимние шины) используйте колесные диски с тем же номером детали, что и устанавливаемые в стандартной комплектации. Без четырех работающих клапанов/датчиков системы TPMS на колесах система TPMS не будет полноценно функционировать, и предупреждающая лампа на комбинации приборов будет непрерывно гореть после мигания в течение примерно одной минуты.

При замене шин требуется регулировка, гарантирующая продолжение нормальной работы системы мониторинга давления в шинах. Соответственно, как и в случае замены колеса, мы рекомендуем выполнять эту работу у дилера SUBARU.

⚠ ВНИМАНИЕ

Если предупреждающая лампа низкого давления воздуха в шинах не включается на короткий промежуток времени после перевода замка зажигания в положение “ON” или лампа непрерывно горит после мигания в течение примерно одной минуты, мы рекомендуем как можно скорее проверить систему мониторинга давления воздуха в шинах у дилера SUBARU.

– ПРОДОЛЖЕНИЕ –

Если данная лампа включилась во время движения, не тормозите резко, продолжайте двигаться по прямой, постепенно снижая скорость. Затем, медленно съехав с дороги, припаркуйтесь в безопасном месте. В противном случае может произойти авария с серьезными повреждениями автомобиля и травмами.

Если данная лампа продолжает гореть при движении после регулировки давления в шинах, шина может быть значительно повреждена и сильная утечка приводит к быстрой потере воздуха. Если у Вас спустила шина, замените ее запасной как можно скорее.

Если установлено запасное колесо или на обод замененного колеса не перенесен оригинальный датчик давления/передатчик, предупреждающая лампа низкого давления воздуха в шинах будет непрерывно гореть после мигания в течение примерно одной минуты. Это показывает, что система TPMS неспособна отслеживать все четыре колеса. Мы рекомендуем Вам как можно скорее обратиться к дилеру SUBARU для замены шины и датчика и/или перенастройки системы.

Если лампа непрерывно горит после мигания в течение примерно одной минуты, мы рекомендуем Вам скорее обратиться к дилеру SUBARU для проверки системы.

■ Проверка состояния шин

Ежедневно проверяйте состояние шин Вашего автомобиля на предмет серьезных повреждений, а также застрявших гвоздей и камней. Одновременно проверяйте шины и на предмет чрезмерного износа.
При обнаружении каких-либо проблем мы рекомендуем Вам немедленно обратиться к Вашему дилеру SUBARU.

ПРИМЕЧАНИЕ

- **После удара о бордюры или после эксплуатации автомобиля в тяжелых условиях (например, движение по разбитым дорогам) диски и шины Вашего автомобиля могут получить такие повреждения, которые не видны невооруженным глазом. Результаты таких повреждений становятся очевидными только по прошествии определенного времени. Избегайте заездов на бордюры, старайтесь не попадать в выбоины на дорогах и не ездить по разбитым дорогам. Если такая ситуация неизбежна, снизьте скорость движения автомобиля до скорости пешехода, стараясь преодолевать бордюры и другие препятствия под прямым углом. Кроме того, следите за тем, чтобы шины Вашего автомобиля не прижимались к бордюру во время стоянки.**
- **Если Вы ощущаете необычную вибрацию при движении Вашего автомобиля или Вам становится сложно удерживать автомобиль рулем при движении по прямой, то это может свидетельствовать о повреждении одной из шин и/или дисков Вашего автомобиля. В таких случаях мы рекомендуем Вам медленно доехать до ближайшего официального дилера SUBARU для проверки Вашего автомобиля.**

■ Давление в шинах и износ шин

Поддержание правильного давления воздуха в шинах позволит Вам максимально продлить срок их службы. Кроме того, это является одним из необходимых условий обеспечения хороших ходовых качеств Вашего автомобиля. Не реже одного раза в месяц (например, во время заправки топливом), а также пе-

ред каждой дальней поездкой проверяйте и при необходимости регулируйте давление воздуха в каждой шине (включая шину запасного колеса).

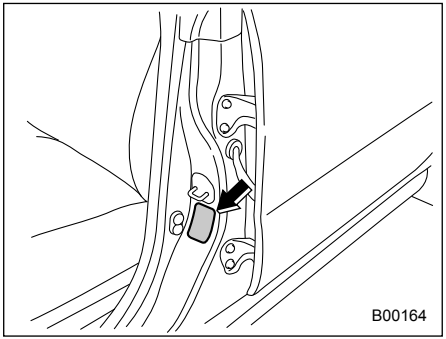

Табличка с информацией о шинах

Табличка с информацией о шинах находится на средней стойке со стороны водителя; Давление следует проверять только в холодных шинах. Используя для измерений манометр, отрегулируйте давление в шинах в соответствии с нормативными величинами, приведенными в специальной табличке.

Даже после короткой поездки шины нагреваются, а давление воздуха в них увеличивается. Кроме того, давление воздуха в шинах зависит от температуры наружного воздуха. Наиболее оптимальной является проверка давления воздуха в шинах, проведенная на открытом воздухе перед поездкой.

При нагревании шины воздух внутри нее расширяется, в результате чего возрастает и давление воздуха в шине. Будьте осторожны, чтобы по ошибке не снизить давление в такой шине путем выпуска из нее воздуха.

⚠ ВНИМАНИЕ

Не выпускайте воздух из теплых шин для регулировки давления воздуха в шинах. Это приведет к тому, что давление воздуха в шинах станет пониженным.

ПРИМЕЧАНИЕ

- **При нагреве шины давление воздуха в ней повышается примерно на 30 кПа (0,3 кгс/см^2).**
- **Шины считаются холодными, когда автомобиль простоял без движения по меньшей мере 3 часа или проехал расстояние менее 1,6 км.**

Неправильное давление воздуха в шинах не только ухудшает маневренность Вашего автомобиля и комфортность поездки, но и способствует ненормальному износу шин.

- **Правильное давление воздуха в шине** (износ протектора — равномерный)

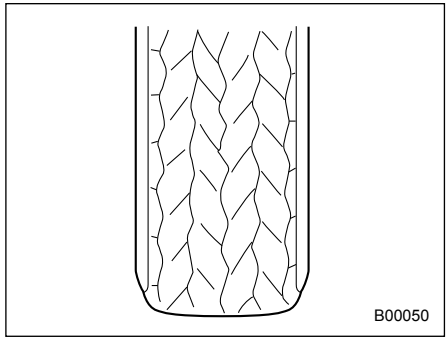

Сцепление с дорожным покрытием — хорошее, автомобиль четко реагирует на повороты руля. Сопротивление качению — низкое, что обуславливает и пониженный расход топлива.

– ПРОДОЛЖЕНИЕ –

- **Спущенная шина** (протектор изношен по краям)

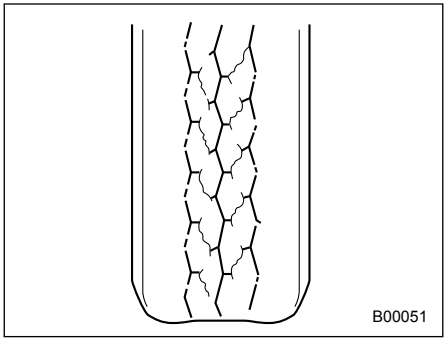

Сопротивление качению — высокое, вызывающее повышенный расход топлива.

- **Чрезмерно высокое давление воздуха в шине** (протектор изношен по центру)

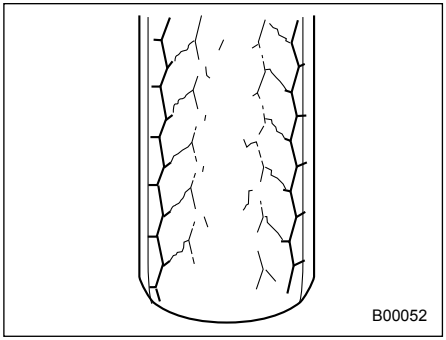

Комфортность поездки — низкая. Кроме того, шина усиливает воздействие на автомобиль неровностей дорожного покрытия, что может привести к повреждению автомобиля.

Если в табличке с информацией о шинах приводится нормативное давление воздуха в шинах при движении с полной нагрузкой и при буксировке прицепа, то отрегулируйте давление в шинах в соответствии с текущим режимом нагрузки Вашего автомобиля.

⚠ ВНИМАНИЕ

Движение на высоких скоростях при очень низком давлении в шинах может привести к сильной деформации и быстрому нагреву шин. Резкое повышение температуры может привести к расслоению протектора и разрушению шины. Возникшая в результате этого потеря контроля над автомобилем может стать причиной аварии.

■ Балансировка колес

Все колеса Вашего автомобиля были правильно сбалансированы при сборке автомобиля, однако по мере износа шин при эксплуатации автомобиля балансировка колес нарушается. Разбалансировка колес является причиной вибрации рулевого колеса на определенных скоростях, а также отклонения автомобиля от прямолинейного движения. Кроме того, разбалансировка колес может стать причиной повреждений в системе рулевого управления и в подвеске автомобиля, а также сопровождаться неравномерным износом шин. При подозрении, что имеет место разбалансировка колес, мы рекомендуем Вам обратиться к Вашему дилеру

SUBARU для проведения работ по проверке состояния колес и их балансировке. Кроме того, балансировка колес должна проводиться после ремонта и перестановки шин.

⚠ ОСТОРОЖНО

Нарушение углов установки колес приведет не только к большему износу шин, но и к снижению устойчивости автомобиля. При обнаружении аномального износа шин мы рекомендуем Вам обратиться к Вашему дилеру SUBARU.

ПРИМЕЧАНИЕ

Для обеспечения оптимальной устойчивости прямолинейного движения, а также устойчивости на поворотах конструкция подвески Вашего автомобиля предусматривает, что каждое колесо устанавливается под определенным углом как относительно других колес, так и относительно дорожного покрытия.

■ Индикаторы износа

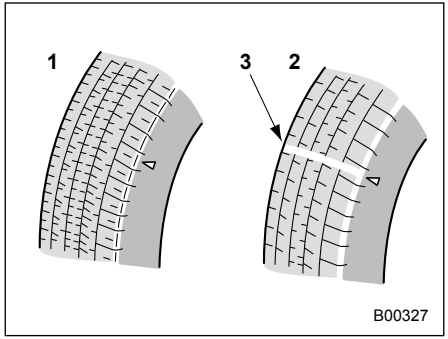

1) Новый протектор.
2) Изношенный протектор.
3) Индикатор износа протектора.

Каждая шина имеет индикатор износа, который становится видимым, когда глубина канавки протектора шины уменьшается до 1,6 мм. Когда становится видимой сплошная поперечная полоса индикатора износа, шину необходимо заменить.

⚠ ВНИМАНИЕ

Когда становится видимым индикатор износа, то это свидетельствует о том, что степень износа шины превысила допустимый предел и шина должна быть немедленно заменена. Если продолжить эксплуатацию автомобиля с такой шиной, то при движении на высоких скоростях в условиях сырой погоды автомобиль может перейти в режим аквапланирования. Возникшая в результате этого потеря контроля над автомобилем может стать причиной аварии.

ПРИМЕЧАНИЕ

В целях общей безопасности регулярно проверяйте состояние протекторов шин, заменяя шины до появления на них индикаторов износа.

– ПРОДОЛЖЕНИЕ –

■ Направление вращения шин

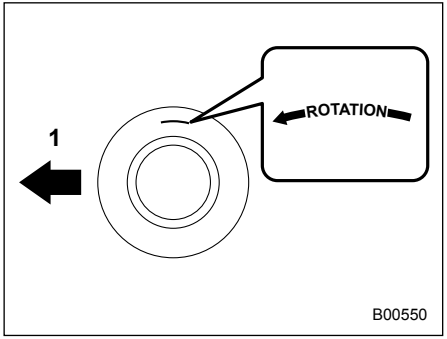

Пример направления вращения шин, указанного на боковой поверхности
1) Переднее направление.

Если шины имеют определенное направление вращения, используйте стрелку, указанную на боковой поверхности. При установке колес стрелка должна быть направлена вперед.

■ Перестановка шин

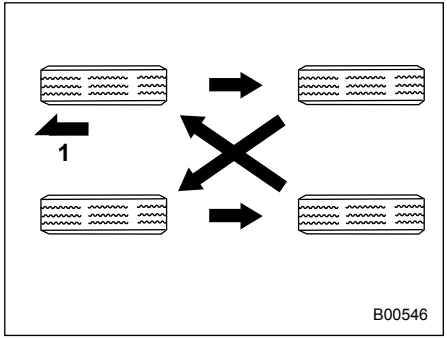

Модели, оснащенные четырьмя шинами без определения направления вращения
1) Переднее направление.

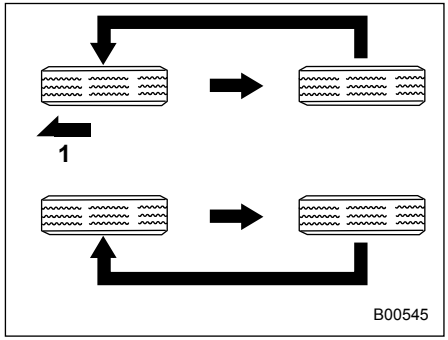

Модели, оснащенные однонаправленными шинами
1) Переднее направление.

Как правило, износ шин на разных колесах различен. Для продления срока службы каждой шины и обеспечения их равномерного износа следует менять их местами через каждые 10 000 км пробега. При каждой перестановке шин изменяйте их положение в соответствии с приведенными выше рисунками. Одновременно с перестановкой шин следует производить замену поврежденных шин или шин с неравномерным износом. После перестановки шин отрегулируйте давление воздуха в шинах, а также проверьте надежность затяжки гаек крепления колес.

Повторно проверьте затяжку гаек крепления колес после пробега порядка 1 000 км и подтяните ослабшие гайки.

■ Замена шин

Диски и шины являются важными и неотъемлемыми деталями конструкции Вашего автомобиля, их нельзя менять произвольно. Шины, входящие в состав стандартной комплектации автомобиля, были подобраны для обеспечения оптимальных эксплуатационных характеристик Вашего автомобиля, сочетающих высокие ходовые качества и комфортность, а также способствующих долговечности Вашего автомобиля. Чрезвычайно важно, чтобы размер, конструкция, предельная скорость и нагрузка, на которую рассчитана каждая шина Вашего автомобиля, соответствовали нормативным величинам, приведенным в табличке с информацией о шинах.

Использование шин, не соответствующих установленным размерам, снижает управляемость автомобиля, комфортность поездок, ухудшает тормозную характеристику автомобиля, становится причиной искажений в показаниях спидометра и одометра. При этом создается неправильный зазор между колесами и кузовом автомобиля, а также изменяется предусмотренный для данного автомобиля дорожный просвет.

Все четыре шины должны быть изготовлены одним производителем, иметь одну и ту же марку (рисунок протектора), одинаковую конструкцию и размер. При замене шин мы рекомендуем Вам устанавливать только такие шины, которые идентичны тем, что входят в стандартную комплектацию Вашего автомобиля.

Для повышения безопасности эксплуатации автомобиля SUBARU рекомендует одновременную замену всех четырех шин.

⚠ ВНИМАНИЕ

- **При замене или установке шины (шин) все четыре шины должны иметь одинаковыми следующие параметры.**

  (a) Размер.

  (b) Длина окружности.

  (c) Обозначение предельной скорости.

  (d) Индекс нагрузки.

  (e) Конструкция.

  (f) Производитель.

  (g) Марка (рисунок протектора).

  (h) Степень износа.

  Касательно позиций (a) — (d), необходимо соблюдать требования, указанные в табличке с информацией о шинах. Табличка с информацией о шинах расположена в нижней части стойки двери водителя.

  Если все четыре шины неодинаковы по параметрам (a) – (h), существует вероятность того, что это приведет к серьезному механическому повреждению трансмиссии Вашего автомобиля и повлияет на следующие факторы.

  – Ходовые качества.

  – Управляемость.

  – Торможение.

  – Калибровка спидометра/одометра.

  – Зазор между кузовом и шинами.

  Это также может стать опасным и повлечь за собой потерю управления автомобилем, что приведет к аварии.

– ПРОДОЛЖЕНИЕ –

- **Используйте только радиальные шины. Не допускайте одновременного использования радиальных и диагональных или диагонально-опоясанных шин. Это может опасным образом сказаться на управляемости автомобиля и привести к аварии.**

■ Замена дисков

При замене дисков из-за их повреждений или по другим причинам убедитесь в том, что новые диски имеют такие же технические характеристики, что и диски, входящие в состав стандартной комплектации автомобиля. Новые диски Вы можете приобрести у дилеров SUBARU.

⚠ ВНИМАНИЕ

Используйте только такие диски, технические характеристики которых подходят для использования на Вашем автомобиле. Диски, не отвечающие этим требованиям, могут препятствовать работе суппорта тормоза, а также стать причиной трения шин о колесные ниши на поворотах. Возникшая в результате этого потеря контроля над автомобилем может стать причиной аварии.

ПРИМЕЧАНИЕ

После снятия и замены любого из дисков при перестановке шин или после повреждения шины обязательно проверяйте затяжку гаек крепления колес после пробега порядка 1 000 км. Подтяните ослабленные гайки с предусмотренным моментом затяжки.

Диски из алюминиевого сплава (если установлены)

Легкосплавные диски легко царапаются и подвержены механическим повреждениям. Для обеспечения безопасной езды и нормальных эксплуатационных характеристик таких дисков, а также для сохранения их внешнего вида при обращении с ними следует соблюдать осторожность.

- После снятия и замены любого из дисков при перестановке шин или после повреждения шины обязательно проверяйте затяжку гаек крепления колес после пробега порядка 1 000 км. Подтяните ослабленные гайки с предусмотренным моментом затяжки.
- Не наносите масло на резьбовые части, гайки крепления колес или конические поверхности дисков.
- Не допускайте трения дисков о выступающие острые предметы или бордюрные камни.
- При установке цепей противоскольжения обеспечьте их равномерное распределение по всей шине, так как иначе они могут поцарапать поверхность диска.

- При замене гаек крепления колес, балансировочных грузиков или центральных колпаков мы рекомендуем Вам использовать оригинальные запасные части SUBARU, специально предназначенные для легкосплавных дисков.

Стеклоомывающая жидкость

■ Доливка стеклоомывающей жидкости

⚠ ОСТОРОЖНО

Никогда не используйте в качестве жидкости для стеклоомывателя охлаждающую жидкость двигателя, поскольку это может привести к повреждению лакокрасочного покрытия автомобиля.

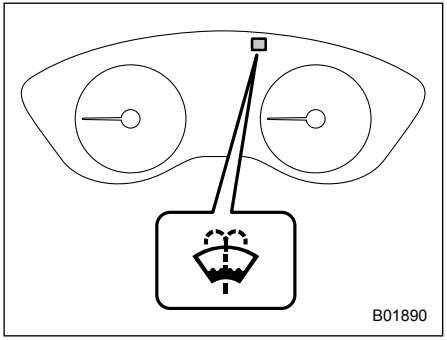

Комбинация приборов типа “A”.

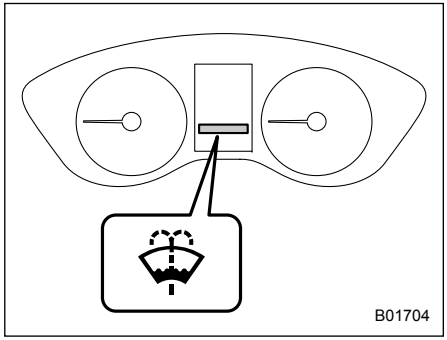

Комбинация приборов типа “B”.

Если в бачке остается только небольшой объем стеклоомывающей жидкости, включается предупреждающая лампа низкого уровня стеклоомывающей жидкости ветрового стекла. Когда это происходит, залейте стеклоомывающую жидкость следующим образом.

– ПРОДОЛЖЕНИЕ –

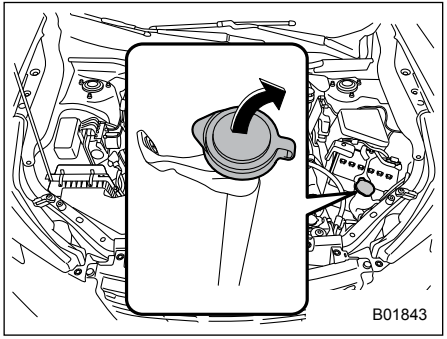

Снимите крышку заправочной горловины бачка для стеклоомывающей жидкости, а затем долейте стеклоомывающую жидкость до отметки “FULL” на бачке.

■ Стеклоомывающая жидкость

Используйте специальную стеклоомывающую жидкость. При отсутствии специальной стеклоомывающей жидкости используйте чистую воду.
В районах, где зимой вода замерзает, используйте специальную незамерзающую стеклоомывающую жидкость. Оригинальная жидкость для стеклоомывателя SUBARU содержит 58,5% метилового спирта и 41,5% поверхностно-активных веществ. Температура ее замерзания зависит от степени разбавления, что отражено в приведенной ниже таблице.

Концентрация стеклоомывающей жидкости	Температура замерзания
30%	**-12 °C**
50%	**-20 °C**
100%	**-45 °C**

С целью предотвращения замерзания жидкости для стеклоомывателя при приведении концентрации жидкости в соответствие с температурой окружающего воздуха, проверяйте температуру замерзания по указанной выше таблице.
Если Вы залили в бачок жидкость, концентрация которой отличается от залитой ранее, промойте трубки между бачком и форсунками стеклоомывателя новой жидкостью, включив на некоторое время омыватель. В противном случае, если концентрация оставшейся в трубках жидкости меньше, чем необходимо для установившейся температуры наружного воздуха, то она может замерзнуть и препятствовать нормальной работе форсунок.

⚠ ОСТОРОЖНО

Приведите концентрацию стеклоомывающей жидкости в соответствие с температурой наружного воздуха. При несоответствующей концентрации разбрызганная на ветровое стекло жидкость может замерзнуть и затруднить Вам обзор, а также замерзнуть в самом бачке.

Замена щеток стеклоочистителей

Налипание на ветровое стекло или на щетки стеклоочистителя насекомых, воска, жира и прочих веществ приводит к неравномерной работе стеклоочистителя и образованию грязных полос на стекле. Если на стекле остаются грязные полосы после омывания его стеклоомывателем, или стеклоочиститель работает неравномерно, очистите наружную поверхность ветрового (или заднего) стекла, а также щетки стеклоочистителя с помощью раствора нейтрального моющего средства или чистящим веществом с умеренной абразивностью при помощи губки или мягкой ткани. После очистки ополосните ветровое стекло и щетки стеклоочистителя чистой водой. Ветровое стекло считается чистым, если после промывания стекла водой на его поверхности не образуются капли.

⚠ ОСТОРОЖНО

- **Не очищайте щетки стеклоочистителя топливом или растворителем (например, разбавителем для красок или бензином). Это ухудшит их работу.**
- **При снятии щеток стеклоочистителя с рычагов стеклоочистителя не опускайте рычаги стеклоочистителя обратно на стекло. В противном случае поверхность ветрового стекла может поцарапаться.**
- **При опускании поднятых рычагов стеклоочистителя обратно на ветровое стекло аккуратно опустите их, придерживая рукой. Вы не должны допускать того, чтобы рычаги стеклоочистителя опускались на ветровое стекло только под действием возвратной пружины. В противном случае рычаги стеклоочистителя могут деформироваться и/или поверхность ветрового стекла может поцарапаться.**

Если Вам не удается устранить полосы на стекле указанным выше способом, замените щетки стеклоочистителя, выполнив описанные ниже действия.

■ Щетка стеклоочистителя ветрового стекла в сборе

ПРИМЕЧАНИЕ

Не опускайте рычаг стеклоочистителя при снятой щетке стеклоочистителя.

1. Отведите рычаг стеклоочистителя от ветрового стекла.

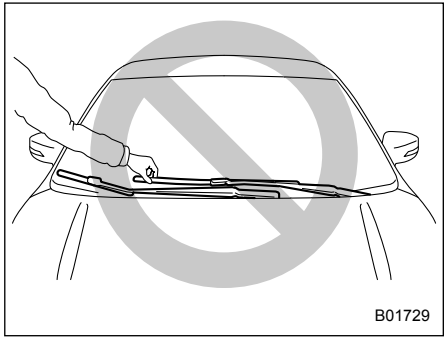

⚠ ОСТОРОЖНО

При замене щетки стеклоочистителя удерживайте рычаг стеклоочистителя. Если Вы будете удерживать щетку стеклоочистителя, это может привести к деформации щетки.

– ПРОДОЛЖЕНИЕ –

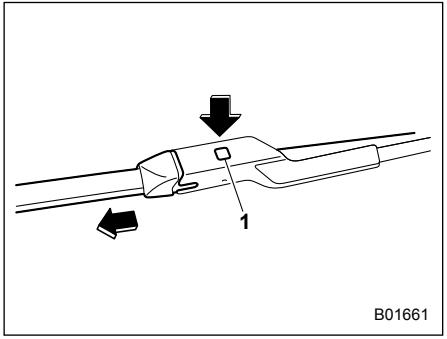

1) Кнопка фиксатора.

2. Удерживая рукой соединение щетки стеклоочистителя, нажмите кнопку фиксатора, чтобы отсоединить фиксатор, а затем потяните щетку стеклоочистителя в сборе.

ПРИМЕЧАНИЕ

Не используйте для нажатия на кнопку фиксатора твердый предмет. Кнопка фиксатора может быть поцарапана.

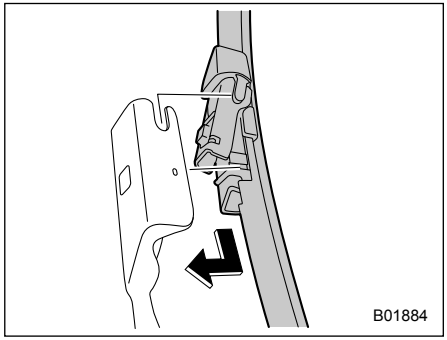

3. При установке щетки стеклоочистителя в сборе, совместите ее с соединительной частью рычага стеклоочистителя, а затем сдвиньте для установки в направлении, обратном направлению снятия. После установки щетки стеклоочистителя в сборе убедитесь в том, что соединительная часть полностью зафиксирована.
4. Удерживая рычаг стеклоочистителя рукой, медленно опустите его на стекло.

■ Резиновая лента щетки стеклоочистителя

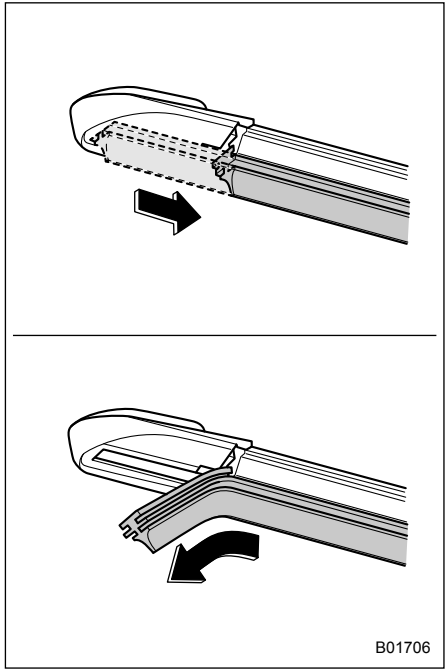

Замените резиновую ленту щетки стеклоочистителя в соответствии с приведенной ниже процедурой.

1. Потяните резиновую ленту щетки стеклоочистителя до тех пор, пока паз в нижней части щетки стеклоочистителя не окажется в положении снятия, как показано на рисунке, так что ее можно будет снять.
2. Потяните конец резиновой ленты щетки стеклоочистителя через паз, чтобы снять ее.
3. Для установки новой резиновой ленты щетки стеклоочистителя выполните процедуру снятия в обратном порядке. После установки убедитесь в том, что конец резиновой ленты щетки достиг конца крышки.

ПРИМЕЧАНИЕ

Замена резиновой ленты щетки стеклоочистителя может вызвать затруднения. Мы рекомендуем при необходимости обратиться к Вашему дилеру SUBARU для замены резиновой ленты щетки стеклоочистителя.

■ Щетка стеклоочистителя заднего стекла

1. Отведите рычаг стеклоочистителя от заднего стекла.

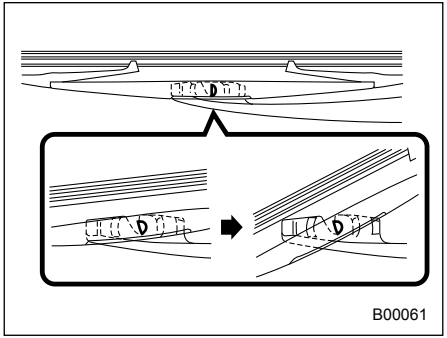

2. Поверните щетку стеклоочистителя против часовой стрелки.

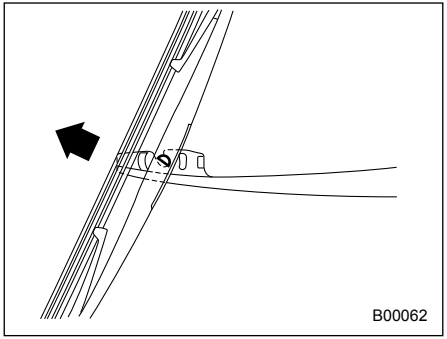

3. Чтобы снять щетку стеклоочистителя с рычага, потяните ее на себя.
4. Установите щетку стеклоочистителя на рычаг стеклоочистителя. Убедитесь в том, что она надежно зафиксирована.
5. Удерживая рычаг стеклоочистителя рукой, медленно опустите его на стекло.

■ Резиновая лента щетки стеклоочистителя заднего стекла

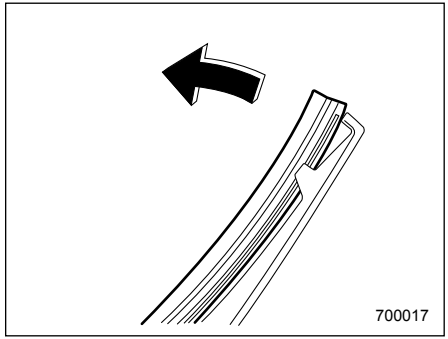

1. Потяните за край резиновой ленты щетки стеклоочистителя, чтобы отсоединить ее от пластмассового держателя.

– ПРОДОЛЖЕНИЕ –

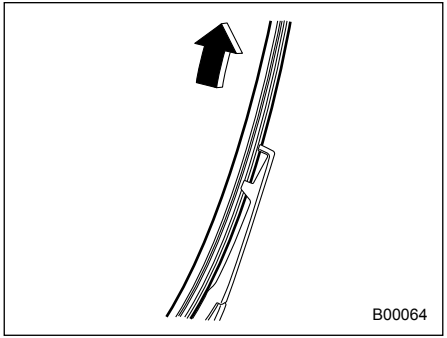

2. Прикладывая усилие, снимите резиновую ленту щетки стеклоочистителя с пластмассового держателя.

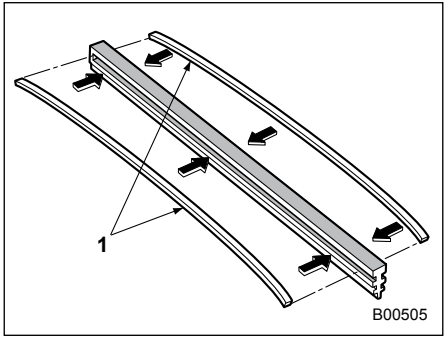

1) Металлические направляющие.

3. Если новая резиновая лента щетки не снабжена двумя металлическими направляющими, снимите их со старой резиновой ленты щетки стеклоочистителя и установите на новую.

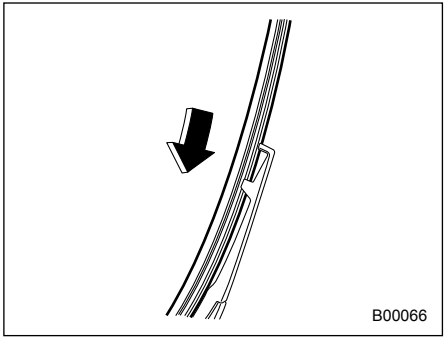

4. Совместите лапки пластмассового держателя с бороздками на резиновой ленте щетки стеклоочистителя и установите резиновую ленту на место.

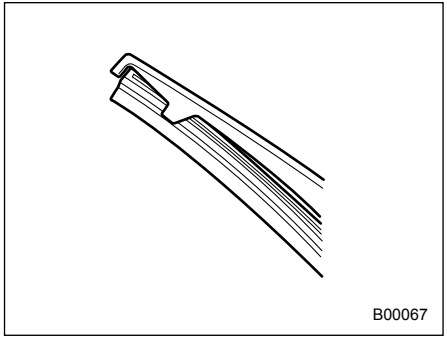

Надежно зафиксируйте оба конца резиновой ленты при помощи фиксаторов, расположенных на концах пластмассового держателя. Если надежная фиксация резиновой ленты не обеспечена, щетка стеклоочистителя может поцарапать заднее стекло.

5. Установите щетку стеклоочистителя на рычаг стеклоочистителя. Убедитесь в том, что она надежно зафиксирована.
6. Удерживая рычаг стеклоочистителя рукой, медленно опустите его на стекло.

Аккумуляторная батарея

■ Меры предосторожности при обращении с аккумуляторной батареей!

⚠ ВНИМАНИЕ

Внимательно ознакомьтесь с данными инструкциями

В целях обеспечения безопасного и надлежащего ухода за аккумуляторной батареей перед проведением работ с аккумуляторной батареей или ее проверкой внимательно ознакомьтесь с приведенными ниже мерами предосторожности.

Наденьте защитные очки

Обязательно надевайте средства для защиты глаз при проведении работ в непосредственной близости от аккумуляторной батареи Вашего автомобиля. Электролит содержит серную кислоту, которая при попадании в глаза может привести к потере зрения.

Кроме того, аккумуляторная батарея выделяет легковоспламеняющийся и чрезвычайно взрывоопасный газ — водород. Защита глаз является жизненной необходимостью при возгорании этого газа.

Электролит содержит серную кислоту

Поскольку электролит содержит серную кислоту, при проверке состояния аккумуляторной батареи обязательно надевайте средства для защиты глаз и защитные перчатки. Не допускайте переворачивания и механических ударов по аккумуляторной батарее, поскольку это может привести к вытеканию из нее электролита.

Ни при каких обстоятельствах не допускайте попадания электролита на Вашу кожу, в глаза или на одежду, поскольку это может привести к ожогам и потере зрения. Если брызги электролита попали на Вашу кожу, в глаза или на одежду, немедленно смойте их большим количеством воды.

Если брызги электролита попали Вам в глаза, немедленно обратитесь за медицинской помощью. При случайном попадании электролита в полость рта, пищевод или желудок немедленно выпейте большое количество молока или воды, после чего обратитесь за медицинской помощью.

Электролит — едкая жидкость. При попадании капель электролита на окрашенные поверхности или на ткань обивки Вашего автомобиля немедленно смойте их большим количеством воды.

Беречь от детей!

Работы по обслуживанию аккумуляторной батареи должны проводиться лицами, осведомленными о возможных опасностях при работе с ней. Примите особые меры предосторожности, чтобы не допускать нахождения детей рядом с аккумуляторной батареей. Ненадлежащее обращение с аккумуляторной батареей может привести к потере зрения и ожогам.

– ПРОДОЛЖЕНИЕ –

Беречь от огня!

Перед началом работ с аккумуляторной батареей или проведением работ в непосредственной близости от нее погасите все сигареты, спички и зажигалки. Не допускайте возникновения возле аккумуляторной батареи электрических искр, а также нахождения возле нее легковоспламеняющихся предметов. Поскольку аккумуляторная батарея выделяет легковоспламеняющийся и чрезвычайно взрывоопасный водород, возникновение возле аккумуляторной батареи искровых разрядов или нахождение возле нее открытых источников огня может привести к взрыву.

При проведении работ в непосредственной близости от аккумуляторной батареи Вашего автомобиля не допускайте замыкания между собой ее клемм (+) и (–) металлическими инструментами, а также замыкания ее положительной (+) клеммы на кузов автомобиля.

При этом возникает короткое замыкание, которое может сопровождаться образованием искровых разрядов, что, в свою очередь, может стать причиной взрыва.

Для предотвращения образования искровых разрядов перед началом работ с аккумуляторной батареей или проведением работ в непосредственной близости от нее снимите с себя все кольца, наручные часы и другие металлические украшения и аксессуары.

Взрывоопасно!

Во время зарядки аккумуляторные батареи выделяют легковоспламеняющийся и чрезвычайно взрывоопасный газ — водород. Для предотвращения взрывов, осуществляйте зарядку аккумуляторной батареи Вашего автомобиля в хорошо проветриваемом помещении, а также не допускайте нахождения возле нее легковоспламеняющихся предметов.

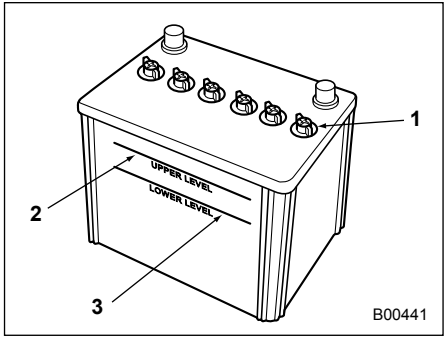

1) Крышка.
2) Верхний уровень.
3) Нижний уровень.

Для нормальной работы аккумуляторной батареи нет необходимости в проведении регулярных проверок уровня электролита, а также в доливке дистиллированной воды.

Вместе с тем, если уровень электролита находится ниже отметки нижнего уровня, снимите крышки. Долейте дистиллированную воду до отметки верхнего уровня.

⚠ ОСТОРОЖНО

При зарядке аккумуляторной батареи сила зарядного тока не должна превышать 10 А, иначе это приведет к сокращению срока службы аккумуляторной батареи.

Предохранители

⚠ ОСТОРОЖНО

При замене предохранителя не допускайте, чтобы новый предохранитель имел больший номинал, а также не используйте в качестве предохранителя различные подручные материалы, так как в обоих случаях это может привести к серьезным повреждениям или пожару.

Конструкция предохранителей предусматривает расплавление их плавкой перемычки при электрических перегрузках для предотвращения повреждения электропроводки и электрического оборудования. Предохранители находятся в двух блоках предохранителей.

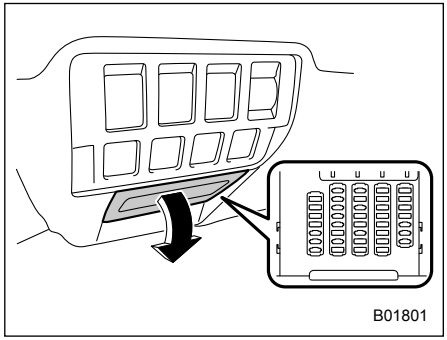

Один из них расположен за крышкой под панелью приборов со стороны водителя. Чтобы снять крышку, потяните ее на себя.

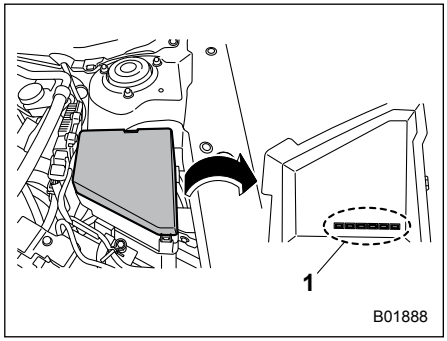

1) Запасные предохранители.

– ПРОДОЛЖЕНИЕ –

Другой (главный блок предохранителей) расположен в моторном отсеке. Запасные предохранители хранятся в крышке блока предохранителей.

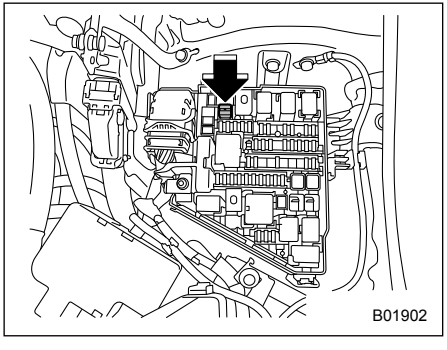

Пинцет для предохранителей хранится в главном блоке предохранителей, расположенном в моторном отсеке. Зажмите верхнюю часть предохранителя пинцетом, а затем извлеките его из главного блока предохранителей.

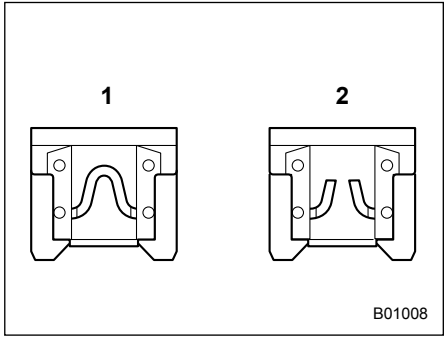

1) Исправный предохранитель.
2) Перегоревший предохранитель.

Если не работают какие-либо лампы, вспомогательное электрооборудование или другие электрические органы управления, проверьте состояние соответствующего предохранителя. Если предохранитель перегорел, замените его новым.

1. Поверните замок зажигания в положение “LOCK”/“OFF” для отключения всех электрических устройств Вашего автомобиля.
2. Снимите крышку.
3. Определите, какой из предохранителей мог перегореть. Посмотрите на внутреннюю сторону крышки каждого блока предохранителей, а также обратитесь к разделу “Плавкие предохранители и защищаемые ими электрические цепи” ☞12-12.

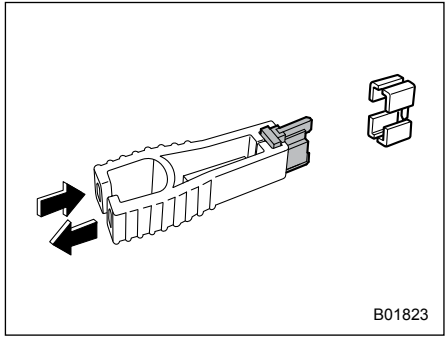

4. Извлеките предохранитель с помощью специального пинцета для предохранителей.
5. Проверьте состояние предохранителя. Если он перегорел, замените его запасным предохранителем с таким же номиналом.
6. Повторное перегорание какого-либо предохранителя свидетельствует о неисправности в электрической цепи, защиту которой обеспечивает этот предохранитель. В таких случаях мы рекомендуем Вам обратиться к Вашему дилеру SUBARU для проведения ремонта.

Установка дополнительного оборудования

Перед установкой на Ваш автомобиль противотуманных фар, а также другого электрооборудования мы настоятельно рекомендуем Вам проконсультироваться у Вашего дилера SUBARU. Если установка такого дополнительного оборудования произведена неправильно или если оно не предназначено для данного автомобиля, то это оборудование может стать причиной сбоя в работе электронных систем автомобиля. Мы рекомендуем Вам устанавливать на Ваш автомобиль только оригинальное дополнительное оборудование SUBARU.
Кроме того, мы рекомендуем Вам обязательно обращаться за консультацией к Вашему дилеру SUBARU перед установкой на Ваш автомобиль радиоприемника.

Замена ламп

⚠ ВНИМАНИЕ

Горящие лампы могут быть очень горячими. Перед заменой ламп выключите свет и подождите, пока лампы остынут. В противном случае существует риск получения ожога.

⚠ ОСТОРОЖНО

Заменяйте лампы только новыми, с мощностью, соответствующей техническим характеристикам. Использование ламп другой мощности может привести к пожару. За информацией о номинальных значениях мощности ламп обратитесь к разделу “Перечень используемых ламп” ☞12-16.

Не касайтесь стеклянной части лампы голой рукой. Если избежать захвата за стеклянную часть лампы невозможно, удерживайте ее через чистую сухую ткань, чтобы избежать попадания на лампу влаги и жира. Кроме того, в случае возникновения царапин на лампе или ее падения, она может взорваться или лопнуть.

ПРИМЕЧАНИЕ

- **В случае неисправности системы адаптивных поворотных фар контрольная лампа отключения системы адаптивных поворотных фар на комбинации приборов в моделях с комбинацией приборов типа “A” мигает, когда замок зажигания находится в положении “ON”. Это указывает на отключение системы адаптивных поворотных фар. В таких случаях мы рекомендуем Вам обратиться к дилеру SUBARU для проведения работ по диагностике.**
- **В случае неисправности системы адаптивных поворотных фар на экране предупреждений в моделях с комбинацией приборов типа “B” появляется сообщение, когда замок зажигания находится в положении “ON”. Это указывает на отключение системы адаптивных поворотных фар. В таких случаях мы рекомендуем Вам обратиться к дилеру SUBARU для проведения работ по диагностике.**

– ПРОДОЛЖЕНИЕ –

■ Фары

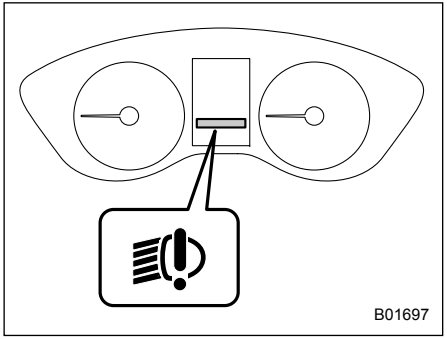

В случае неисправности светодиодных фар включается предупреждающая лампа светодиодных фар. Мы рекомендуем Вам при первой возможности обратиться к дилеру SUBARU для проведения работ по диагностике Вашего автомобиля.

■ Лампа переднего указателя поворота

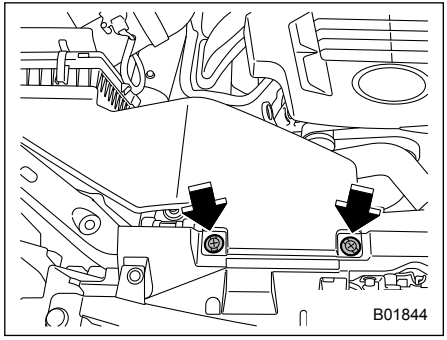

Правая сторона

1. При помощи отвертки снимите фиксаторы воздухозаборника, а затем снимите воздуховод.

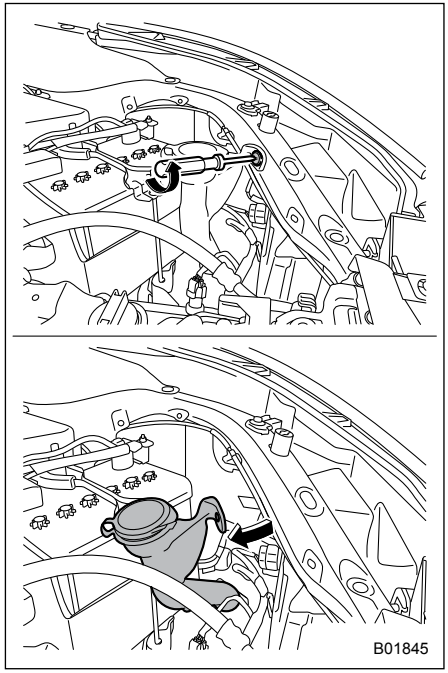

Левая сторона

2. При помощи отвертки снимите фиксатор бачка для стеклоомывающей жидкости. Для облегчения доступа к лампе поверните горловину трубки

заправки жидкости для омывателя, как показано на рисунке.

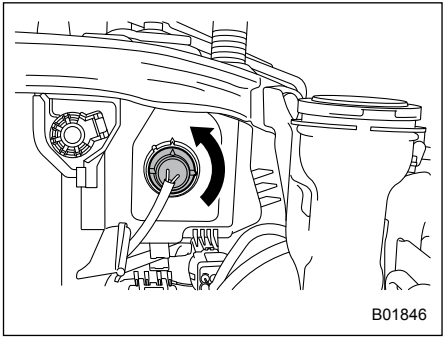

Тип “A”

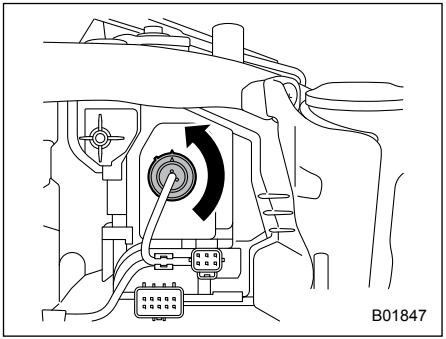

Тип “B”

3. Отключите электрический разъем от лампы и снимите лампу с фары, повернув ее против часовой стрелки.
4. Замените лампу. Следите за тем, чтобы не касаться поверхности лампы.
5. Для установки лампы в фару поверните ее по часовой стрелке до щелчка.
6. Подключите электрический разъем.
7. Установите воздухозаборник и закрепите фиксаторы (с правой стороны).
8. Установите горловину трубки заправки жидкости для омывателя в изначальное положение и закрепите ее фиксатором (с левой стороны).

■ Передний габаритный фонарь (если предусмотрено)

Лампы передних габаритных фонарей аналогичны лампам передних указателей поворота. Обратитесь к разделу “Лампа переднего указателя поворота” ☞11-46, чтобы ознакомиться с порядком замены.

■ Противотуманные фары (если установлены)/ дневные ходовые огни (если установлены)

Замена ламп представляет определенную сложность. Для замены ламп, при необходимости, обратитесь к Вашему дилеру SUBARU.

■ Лампа заднего указателя поворота

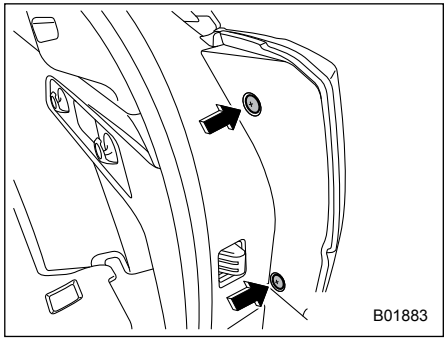

1. При помощи отвертки снимите фиксаторы крышек.

– ПРОДОЛЖЕНИЕ –

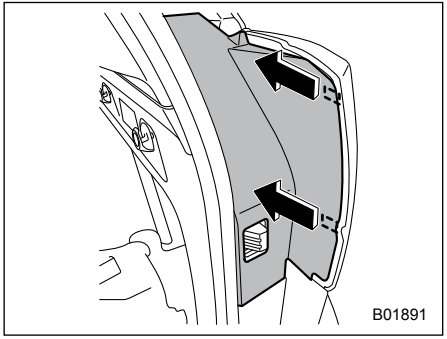

2. Нажмите на крышку и отведите ее вперед, чтобы высвободить 2 лапки.

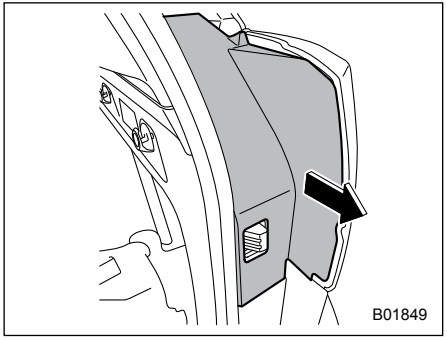

3. После того, как крышки будут разблокированы, вытяните их наружу.

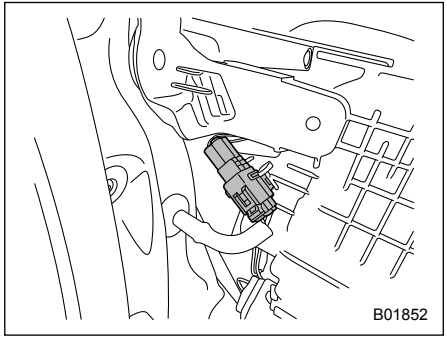

4. Отключите электрический разъем.

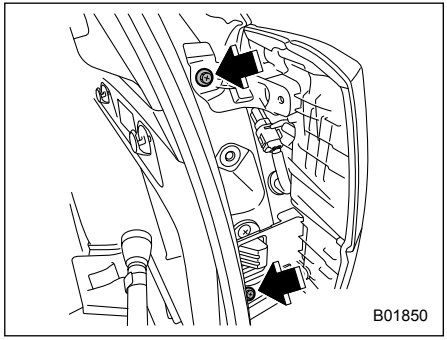

5. При помощи крестообразной отвертки отверните винты крепления заднего комбинированного фонаря.

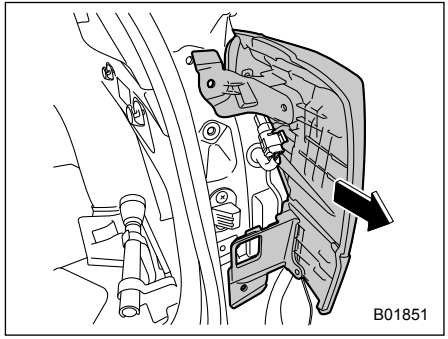

6. Сдвиньте задний комбинированный фонарь назад, чтобы снять его с автомобиля.

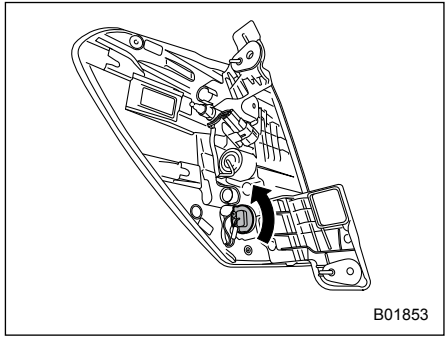

7. Извлеките патрон лампы из заднего комбинированного фонаря, поворачивая его против часовой стрелки.
8. Извлеките лампу из патрона и замените ее.
9. Установите патрон лампы в задний комбинированный фонарь и поверните его по часовой стрелке до полной фиксации.
10. Подключите электрический разъем.

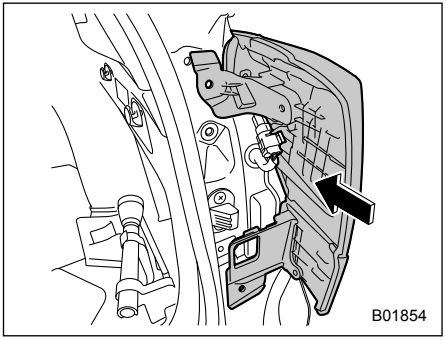

11. Установите задний комбинированный фонарь на место, совместив 2 штифта с отверстиями и закрепите его на автомобиле.

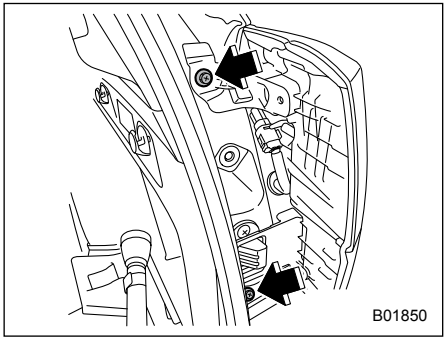

12. Затяните винты.
13. Установите крышки на место.

■ Фонарь заднего хода

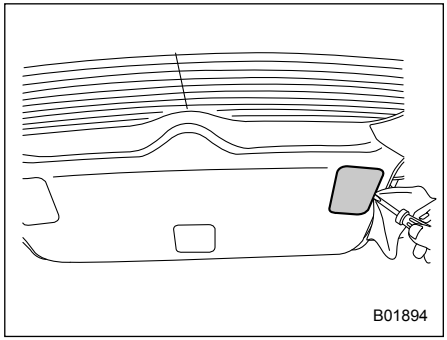

1. Используя прямую отвертку в качестве рычага, подденьте крышку фонаря, как показано на приведенном выше рисунке, и снимите крышку с отделки дверцы багажного отсека.

– ПРОДОЛЖЕНИЕ –

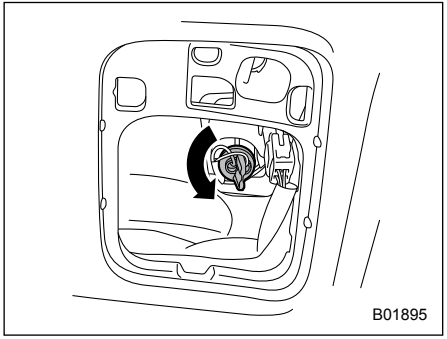

2. Поверните патрон лампы против часовой стрелки и извлеките его.

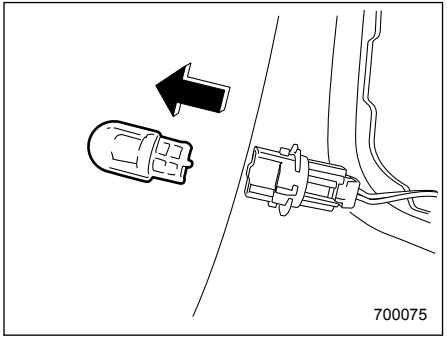

3. Извлеките лампу из патрона и замените ее.
4. Установите патрон лампы, повернув его по часовой стрелке.
5. Проложите провод, как показано на иллюстрации.

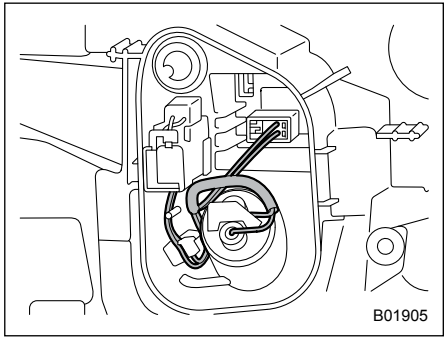

6. Установите крышку фонаря на дверцу багажного отсека.

■ Фонарь подсветки номерного знака

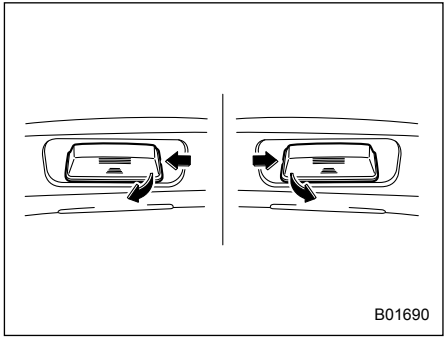

1. Для снятия необходимо, фонарь подсветки номерного знака вытолкнуть наружу, а затем извлечь его.

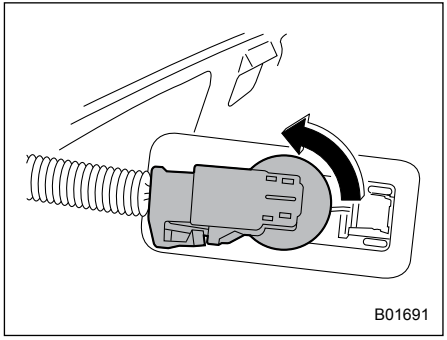

2. Поверните патрон лампы против часовой стрелки и извлеките его.
3. Извлеките лампу из патрона.
4. Установите новую лампу.
5. Установите патрон лампы и крышку фонаря подсветки номерного знака на место.

■ Плафон подсветки зеркальца в солнцезащитном козырьке

⚠ ОСТОРОЖНО

При замене лампы возможно получение ожогов, поскольку лампа может быть очень горячей. Для замены лампы обратитесь к Вашему дилеру SUBARU.

■ Сигнальный фонарь открытой двери

⚠ ОСТОРОЖНО

Замена лампы может привести к короткому замыканию. Для замены лампы обратитесь к Вашему дилеру SUBARU.

■ Плафон освещения салона и плафон освещения багажного отсека

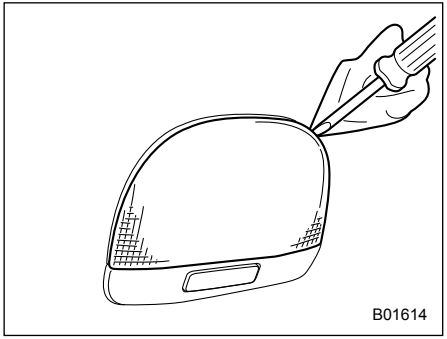

Плафон освещения салона

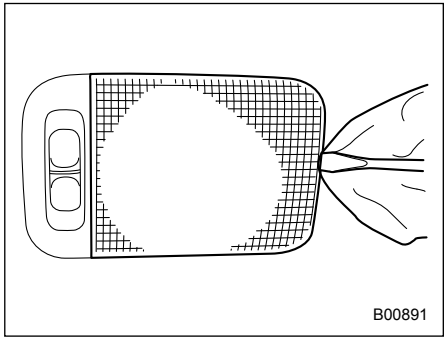

Плафон освещения багажного отсека

1. Снимите рассеиватель, поддев его край плоской отверткой.
2. Извлеките лампу из патрона.
3. Установите новую лампу.
4. Установите рассеиватели на место.

■ Прочие лампы

Замена ламп представляет определенную сложность. При необходимости замены ламп мы рекомендуем Вам обратиться к Вашему дилеру SUBARU.

– ПРОДОЛЖЕНИЕ –

Замена элемента питания

Следующие ситуации могут свидетельствовать о разрядке элемента питания брелока дистанционного доступа/передатчика дистанционного управления.

- Нестабильная работа функции дистанционного доступа.
- Нестабильная зона действия системы дистанционного управления замками дверей.
- Ненадлежащая работа передатчика дистанционного управления при его нахождении в пределах стандартной зоны действия.
- Замените элемент питания новым.

■ Меры предосторожности

⚠ ВНИМАНИЕ

Запрещается глотать элементы питания — существует опасность химического ожога

(Модель с системой дистанционного управления) Данное изделие содержит элемент питания типа “таблетка”. В случае проглатывания элемента питания типа “таблетка” он может вызвать сильные внутренние ожоги уже в течение 2 часов и даже привести к летальному исходу.

Храните новые и использованные элементы питания вне доступа детей.

Если отсек элемента питания закрыт ненадежно, прекратите использовать изделие и держите его вне доступа детей.

Если Вы думаете, что элемент питания мог быть проглочен или попасть внутрь какой-либо части тела, немедленно обратитесь за медицинской помощью.

⚠ ОСТОРОЖНО

Данный символ предназначен для того, чтобы предупредить пользователя о наличии важных инструкций по эксплуатации и обслуживанию в литературе, прилагаемой к устройству.

- **При замене элемента питания не допускайте попадания на крышку и корпус брелока дистанционного доступа/передатчика дистанционного управления, а также внутрь его пыли, масла или воды.**
- **При замене элемента питания соблюдайте особую осторожность, чтобы не коснуться и не повредить печатную плату брелока дистанционного доступа/передатчика дистанционного управления.**
- **Не позволяйте детям трогать элемент питания и разобранные детали, так как дети могут проглотить их.**

- При неправильной установке элемента питания существует опасность взрыва. При замене элемента питания используйте только элементы питания того же типа или эквивалентные им.
- Не подвергайте чрезмерному нагреву, не допускайте воздействия солнечного света, огня и т.п.

ПРИМЕЧАНИЕ

- Заменяйте старый элемент питания новым такого же или аналогичного типа, рекомендованного производителем.
- Утилизация использованных элементов питания должна производиться в соответствии с местным законодательством.
- Во избежание утечки электролита правильно ориентируйте элемент питания при установке. Соблюдайте осторожность, чтобы не погнуть клеммы. Это может привести к неисправности.
- Мы рекомендуем заменять элемент питания ключа дистанционного доступа у дилера SUBARU.
- При замене используйте только новый элемент питания.
- После замены элемента питания убедитесь в нормальной работе брелока дистанционного доступа/передатчика дистанционного управления.

■ Замена элемента питания брелока дистанционного доступа

⚠ ОСТОРОЖНО

- Снимая или устанавливая на место крышку брелока дистанционного доступа, убедитесь в том, что пластиковая часть не выступает и правильно совмещена.
- Перед заменой элемента питания снимите заряд статического электричества.

Элемент питания: элемент питания типа “таблетка” CR2032.

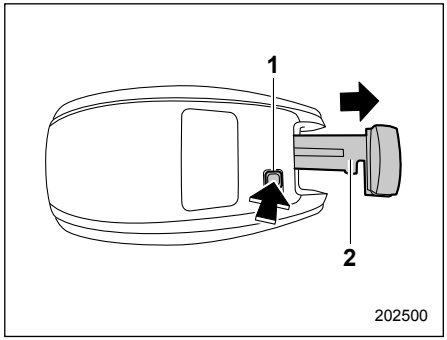

1) Кнопка фиксатора.
2) Механический ключ.

1. Извлеките механический ключ.

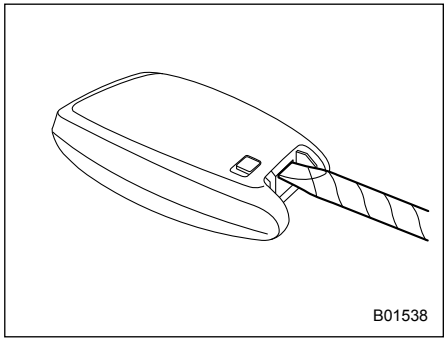

– ПРОДОЛЖЕНИЕ –

2. Оберните плоскую отвертку виниловой пленкой или тканью, затем вставьте отвертку в щель, чтобы снять крышку.

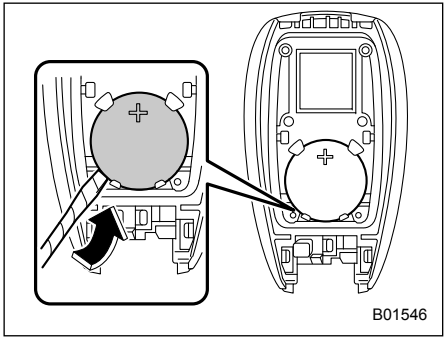

3. Извлеките элемент питания при помощи плоской отвертки, обернутой виниловой лентой или тканью.

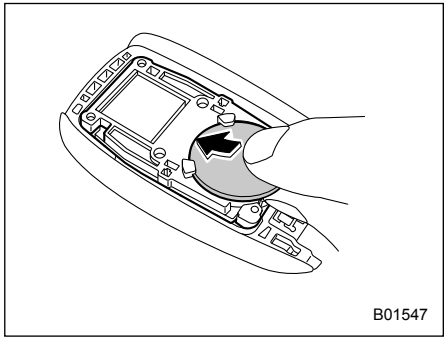

4. Вставьте новый элемент питания так, чтобы его положительная (+) сторона была обращена вверх, как показано на рисунке.

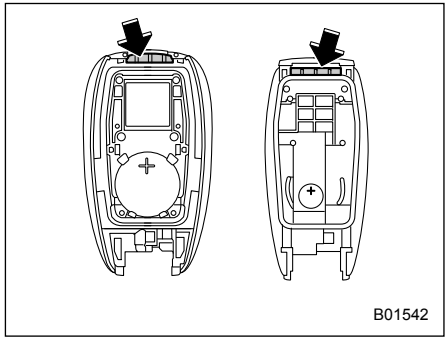

5. Установите крышку брелока дистанционного доступа, совместив выступы и углубления.

■ Замена элемента питания передатчика дистанционного управления

Элемент питания: элемент питания типа “таблетка” CR1620.

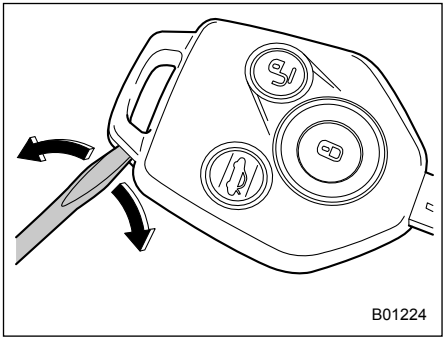

1. Оберните плоскую отвертку виниловой лентой или тканью. Откройте головку ключа при помощи плоской отвертки.

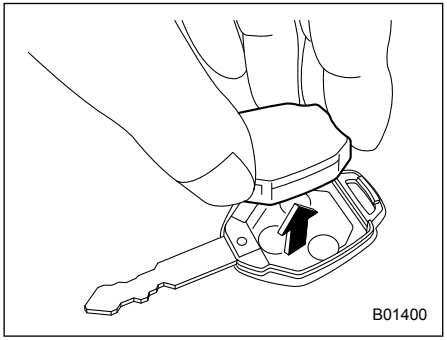

2. Снимите корпус передатчика с головки ключа.

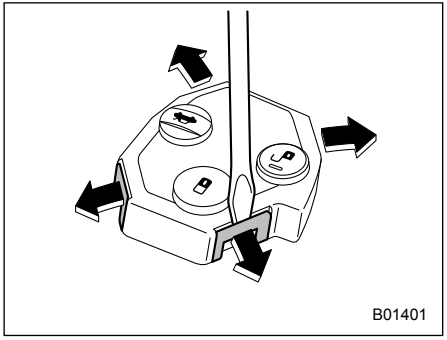

3. Откройте корпус передатчика, отсоединив крючки.

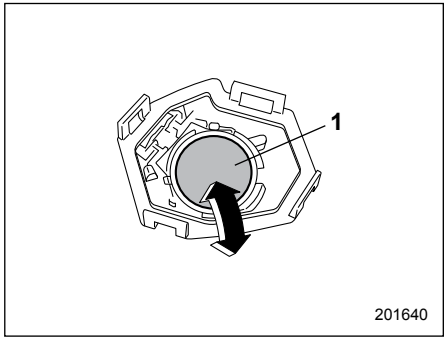

1) Отрицательная (–) сторона должна быть обращена вверх.

4. Замените старый элемент питания новым (типа CR1620 или эквивалентным), убедившись в том, что новый элемент питания обращен отрицательной (–) стороной вверх.
5. Соедините корпус передатчика, зацепив крючки на корпусе.
6. Установите корпус передатчика на головку ключа.
7. Установите снятую половину головки.

– ПРОДОЛЖЕНИЕ –

После замены элемента питания передатчик дистанционного управления необходимо синхронизировать с блоком управления системой дистанционного управления. Шесть раз нажмите кнопку “🔒” или “🔓”, чтобы синхронизировать блок.

Технические характеристики 12-2
Размеры 12-2
Двигатель 12-3
Топливо 12-4
Моторное масло 12-5
Масло для переднего
и заднего дифференциалов 12-7
Рабочие жидкости 12-9
Охлаждающая жидкость двигателя 12-10
Электрическая система 12-10
Шины 12-10
Временное запасное колесо 12-10
Углы установки колес 12-11
Тормозной диск 12-11
**Плавкие предохранители
и защищаемые ими электрические цепи** 12-12
Блок предохранителей,
расположенный в салоне автомобиля 12-12
Панель предохранителей,
расположенная в моторном отсеке 12-14
Перечень используемых ламп 12-16
Идентификация автомобиля 12-19

Технические характеристики

Приведенные ниже технические характеристики могут изменяться без предварительного уведомления.

■ Размеры

мм

Позиция		Модели 2.0 L	Модели 2.5 L
Габаритная длина		4 625	
Габаритная ширина		1 815	
Габаритная высота	Модели с рейлингами крыши	1 730	
	Модели без рейлингов крыши	1 715	
Колесная база		2 670	
Ширина колеи	Передних колес	1 565	
	Задних колес	1 570	
Дорожный просвет*1		220	

*1 Измерено при пустом автомобиле.

■ Двигатель

Модель двигателя	Бензиновый двигатель	
	FB20 (2.0 L, с двумя распределительными валами верхнего расположения (DOHC), без турбонаддува)	FB25 (2.5 L, с двумя распределительными валами верхнего расположения (DOHC), без турбонаддува)
Тип двигателя	Горизонтально-оппозитный, четырехцилиндровый, четырехтактный бензиновый двигатель жидкостного охлаждения	
Рабочий объем двигателя, см^3	1 995	2 498
Диаметр цилиндра x ход поршня, мм	84.0 x 90.0 (3.31 x 3.54)	94.0 x 90.0 (3.70 x 3.54)
Степень сжатия	12,5 : 1	12,0 : 1
Порядок зажигания	1 – 3 – 2 – 4	

– ПРОДОЛЖЕНИЕ –

■ Топливо

Требования к топливу*				Объем топливного бака
Модели 2.0 L	Тип топлива		**Неэтилированный бензин**	63 л
	Октановое число по исследовательскому методу	Модели для Австралии	**91 или выше**	
		Кроме моделей для Австралии	**95 или выше**	
	Содержание этанола в топливе		До 10%	
Модели 2.5 L	Тип топлива		**Неэтилированный бензин**	
	Октановое число по исследовательскому методу	Модели для Австралии	**91 или выше**	
		Кроме моделей для Австралии	**95 или выше**	
	Содержание этанола в топливе		До 10%	

* За более подробной информацией обратитесь к разделу “Топливо” ☞7-3.

■ Моторное масло

Процедуры проверки, доливки и замены, а также другие подробности приведены в разделе “Моторное масло” ☞11-14.

ПРИМЕЧАНИЕ

Процедура замены масла и масляного фильтра должна осуществляться должным образом подготовленными специалистами. Для проведения обслуживания мы рекомендуем Вам обратиться к Вашему дилеру SUBARU.

▼ Разрешенное моторное масло

Обязательно используйте моторное масло, разрешенное SUBARU. За более подробной информацией мы рекомендуем Вам обратиться к Вашему дилеру SUBARU.
При отсутствии разрешенного моторного масла используйте альтернативное моторное масло, описанное на следующей странице.

– ПРОДОЛЖЕНИЕ –

▼ Альтернативное моторное масло

При отсутствии моторного масла, разрешенного SUBARU, может использоваться следующее альтернативное масло.

ПРИМЕЧАНИЕ

Указанные здесь величины являются нормативными. Количество, необходимое для замены, может слегка отличаться в зависимости от температуры и прочих факторов.

Класс масла	Вязкость по SAE и температура применения	Объем масла
API SERVICE SN SAE XW-XX RESOURCE CONSERVING ZOM0377 SN по классификации API с надписью “RESOURCE CONSERVING” **или** AMERICAN PETROLEUM INSTITUTE FOR GASOLINE ENGINES CERTIFIED ZOM0293 GF-5 по классификации ILSAC, которое можно определить по знаку сертификации ILSAC (знак многоконечной звезды); **или** A3 или A5 по классификации ACEA	Для достижения оптимальных характеристик работы двигателя и его защиты рекомендуется использовать моторное масло **0W-20***. При необходимости для доливки может использоваться моторное масло 5W-30 или 5W-40. °C -30 -20 -10 0 10 20 30 40 °F -20 0 20 40 60 80 100 **0W-20*** 5W-30, 5W-40 ZOM0333 * рекомендованное.	– Доливка масла от уровня L до уровня F: 1,0 л. – Замена масла и масляного фильтра: Модели 2.0 L: 4,4 л. Модели 2.5 L: 4,2 л.

■ Масло для переднего и заднего дифференциалов

Масло	Масло для переднего дифференциала
Класс масла	• SUBARU Extra MT*3 • GL-5 по классификации API (75W-90)
Объем масла*1	1,26 л
Комментарии*2	“Масло для переднего дифференциала и масло для заднего дифференциала” ☞11-22

*1 Указанное количество масла является нормативным. Количество, необходимое для замены, может слегка отличаться в зависимости от температуры и прочих факторов. После заправки трансмиссии маслом необходимо проверить его уровень.
*2 Более подробная информация касательно технического обслуживания и ремонта приведена в указанном разделе.
*3 Эквивалентное маслу, залитому на заводе.

– ПРОДОЛЖЕНИЕ –

Масло	Масло для заднего дифференциала
Класс масла	• GL-5 по классификации API
Вязкость по SAE и температура применения	•75W–90* •90 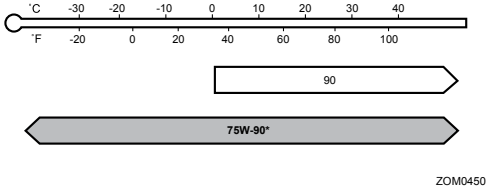 * рекомендованное
Объем масла*1	0,8 л
Комментарии*2	“Масло для переднего дифференциала и масло для заднего дифференциала” ☞11-22

*1 Указанное количество масла является нормативным. Количество, необходимое для замены, может слегка отличаться в зависимости от температуры и прочих факторов. После заправки трансмиссии маслом необходимо проверить его уровень.

*2 Более подробная информация касательно технического обслуживания и ремонта приведена в указанном разделе .

■ Рабочие жидкости

Рабочая жидкость	Тип жидкости*1	Объем жидкости*2	Комментарии*3
Жидкость для бесступенчатой трансмиссии	Мы рекомендуем Вам проконсультироваться у Вашего дилера SUBARU	**Модели 2.0 L** 10,7 л*4 10,8 л*5 11,2 л *6 **Модели 2.5 L** 11,9 л*4 12,0 л*5 12,4 л*6	“Жидкость для бесступенчатой трансмиссии” ☞11-22
Тормозная жидкость	FMVSS №116, тормозная жидкость DOT 3 или DOT 4	—	“Тормозная жидкость” ☞11-23

*1 Используйте один из указанных типов жидкости.
*2 Указанное количество жидкости является нормативным. Количество, необходимое для замены, может слегка отличаться в зависимости от температуры и прочих факторов.
*3 Более подробная информация касательно технического обслуживания и ремонта приведена в указанном разделе.
*4 Модели без системы автоматического запуска/остановки двигателя и модели без масляного радиатора трансмиссионной жидкости для бесступенчатой трансмиссии с воздушным охлаждением
*5 Модели с системой автоматического запуска/остановки двигателя и модели без масляного радиатора трансмиссионной жидкости для бесступенчатой трансмиссии с воздушным охлаждением
*6 Модели с системой автоматического запуска/остановки двигателя и модели с масляным радиатором трансмиссионной жидкости для бесступенчатой трансмиссии с воздушным охлаждением

– ПРОДОЛЖЕНИЕ –

■ Охлаждающая жидкость двигателя

Модели	Объем охлаждающей жидкости	Тип охлаждающей жидкости
Модели 2.0 L	8,0 л	SUBARU Super Coolant
Модели 2.5 L	8,5 л	

Указанное количество охлаждающей жидкости является нормативным. Количество, необходимое для замены, может слегка отличаться в зависимости от температуры и прочих факторов. Более подробная информация касательно технического обслуживания и ремонта приведена в разделе “Система охлаждения” ☞11-17.

■ Электрическая система

Тип аккумуляторной батареи	Модели без системы автоматического запуска/остановки двигателя.	75D23L
	Модели с системой автоматического запуска/остановки двигателя.	Q-85
Генератор	12 В – 150 А	
Свечи зажигания	Модели 2.0 L	DILKAR7B8 (NGK)
	Модели 2.5 L	DILKAR7Q8 (NGK)

■ Шины

Для получения информации о технических характеристиках шин см. табличку с информацией о давлении в шинах, расположенную на средней стойке со стороны водителя.

■ Временное запасное колесо

Размер временного запасного колеса	T145/80D17	185/65R17
Давление во временной запасной шине (рекомендованное давление в холодной шине)	420 кПа (4,2 кгс/см^2)	290 кПа (2,9 кгс/см^2)
Момент затяжки гаек крепления колеса	120 Нм (12 кгс-м)*1 *2	

*1 Такой момент затяжки эквивалентен усилию приблизительно в 40–50 кгс, приложенному к концу баллонного ключа. Если Вы самостоятель-

но затянули гайки крепления колес, при первой возможности проверьте момент их затяжки на ближайшей станции технического обслуживания автомобилей.

*2 За информацией о процедуре затяжки гаек крепления колес обратитесь к разделу “Замена колеса со спущенной шиной” ☞9-6.

■ Углы установки колес

Мы рекомендуем Вам производить проверку и регулировку углов установки колес у Вашего дилера SUBARU.

Позиция		Модели 2.0 L	Модели 2.5 L
Схождение	Передних колес	0 мм, угол схождения (сумма величин для обоих колес): 0°	
	Задних колес	3 мм, угол схождения (сумма величин для обоих колес): 0°15’	
Развал	Передних колес	-0°	
	Задних колес	-0°05’	

■ Тормозной диск

Если Вам необходима информация о предельном эксплуатационном размере тормозных дисков и методах их измерения, мы рекомендуем Вам проконсультироваться с Вашим дилером SUBARU.

– ПРОДОЛЖЕНИЕ –

Плавкие предохранители и защищаемые ими электрические цепи

■ Блок предохранителей, расположенный в салоне автомобиля

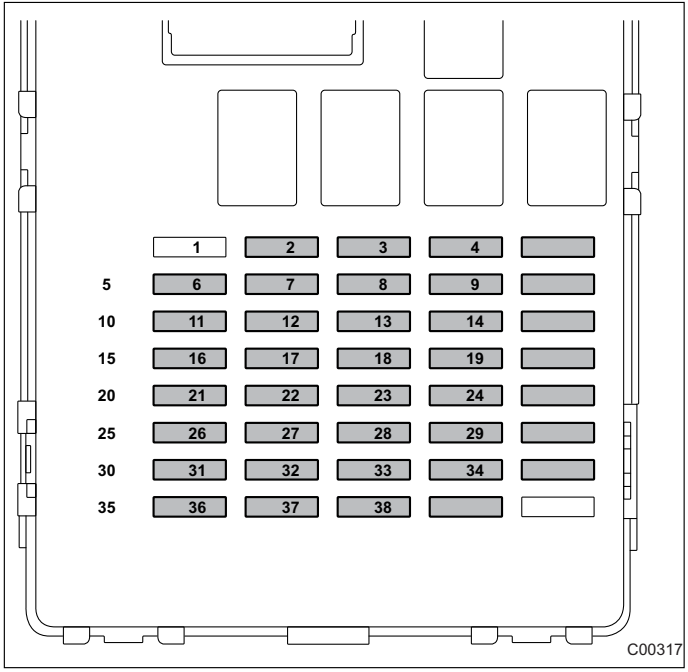

Номер предохранителя	Номинал предохранителя	Защищаемая электрическая цепь
1	Предохранитель не установлен	
2	20 A	Прикуриватель, розетка электропитания
3	7.5 A	Цепь зажигания A-1
4	15 A	Аудиосистема, система навигации
5	15 A	Цепь зажигания B-2
6	7.5 A	Комбинация приборов (преобразователь напряжения постоянного тока)
7	15 A	Розетка электропитания 12 В
8	15 A	Кондиционер
9	7.5 A	Цепь электропитания аксессуаров (ACC)
10	7.5 A	Цепь зажигания B-1
11	10 A	Камера для системы EyeSight (преобразователь напряжения постоянного тока)
12	Предохранитель не установлен	
13	7.5 A	Цепь зажигания A-3
14	10 A	Центральный блок управления
15	7.5 A	Комбинация приборов
16	7.5 A	Система SRVD (преобразователь напряжения постоянного тока)

Номер предохранителя	Номинал предохранителя	Защищаемая электрическая цепь
17	7.5 A	Зеркала
18	7.5 A	Реле стоп-сигналов, автоматический регулятор уровня светового пучка фар
19	10 A	Цепь зажигания A-2
20	10 A	Система подушек безопасности (основной предохранитель)
21	7.5 A	Кондиционер (преобразователь напряжения постоянного тока)
22	25 A	Подогрев сидений, обогрев рулевого колеса
23	10 A	Дневные ходовые огни
24	7.5 A	Кондиционер, цепь электропитания аксессуаров (преобразователь напряжения постоянного тока)
25	15 A	Центральный блок управления (преобразователь напряжения постоянного тока)
26	10 A	Резервная цепь (подсветка салона, опциональное оборудование и т.п.)
27	10 A	A/C – Реле кондиционера
28	20 A	Реле заднего противотуманного фонаря

Номер предохранителя	Номинал предохранителя	Защищаемая электрическая цепь
29	7.5 A	Аудиосистема, цепь электропитания аксессуаров (преобразователь напряжения постоянного тока)
30	7.5 A	Резервная цепь (преобразователь напряжения постоянного тока)
31	7.5 A	Система дистанционного доступа (преобразователь напряжения постоянного тока)
32	7.5 A	Освещение
33	7.5 A	Кнопка запуска/остановки двигателя A
34	Предохранитель не установлен	
35	7,5 A	Освещение (преобразователь напряжения постоянного тока)
36	7,5 A	Кнопка запуска/остановки двигателя B
37	7,5 A	Стоп-сигналы
38	7,5 A	Камера для системы EyeSight

– ПРОДОЛЖЕНИЕ –

■ Панель предохранителей, расположенная в моторном отсеке

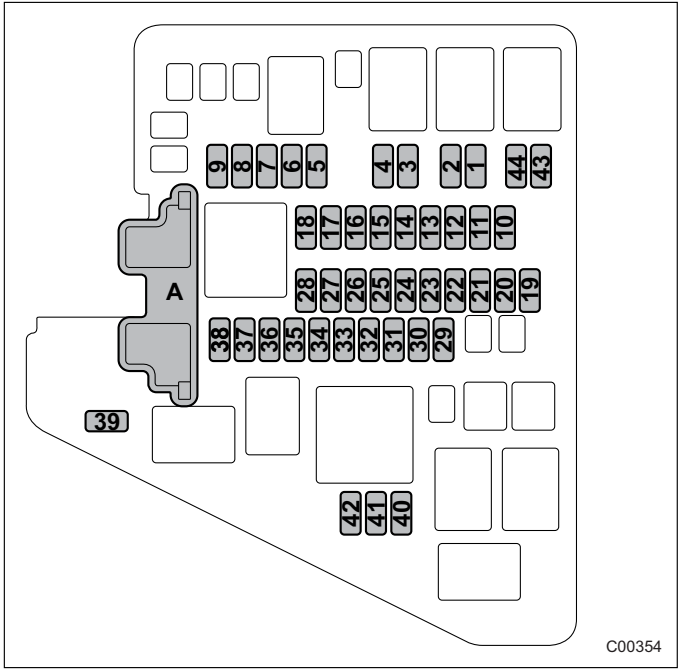

A) Главный предохранитель.

Номер предохранителя	Номинал предохранителя	Защищаемая электрическая цепь
1	7.5 A	Звуковой сигнал 2
2	7.5 A	Звуковой сигнал 2
3	15 A	Правая фара, ближний свет
4	15 A	Левая фара, ближний свет
5	10 A	Блок обмена данными
6	10 A	Правая фара, дальний свет
7	10 A	Левая фара, дальний свет
8	10 A	Задние комбинированные фонари
9	30 A	JB-B
10	20 A	Топливный насос
11	7.5 A	OBD
12	10 A	ODS
13	7.5 A	Блок управления двигателем
14	15 A	Аварийная световая сигнализация
15	Предохранитель не установлен	
16	10 A	MB-B
17	Предохранитель не установлен	
18	20 A	Центральный блок управления (замки дверей)
19	10 A	Система впуска
20	10 A	Блок управления двигателем

Номер предохранителя	Номинал предохранителя	Защищаемая электрическая цепь
21	7.5 A	Датчик частоты вращения первичного шкива CVT
22	Предохранитель не установлен	
23	Предохранитель не установлен	
24	20 A	Датчик кислорода
25	Предохранитель не установлен	
26	20 A	Блок управления трансмиссией
27	15 A	Катушка зажигания
28	15 A	Блок управления двигателем
29	30 A	Резервная цепь (центральный блок управления)
30	25 A	Реле основного вентилятора
31	30 A	Блок управления системой VDC
32	10 A	Противотуманные фары
33	25 A	Обогреватель заднего стекла
34	20 A	Аудиосистема, система навигации
35	10 A	Антиобледенитель щеток стеклоочистителя ветрового стекла
36	25 A	Реле вспомогательного вентилятора
37	15 A	Реле вентилятора салона

Номер предохранителя	Номинал предохранителя	Защищаемая электрическая цепь
38	15 A	Реле вентилятора салона
39	Предохранитель не установлен	
40	15 A	Стеклоочиститель заднего стекла
41	15 A	Омыватель ветрового стекла
42	30 A	Стеклоочиститель ветрового стекла

– ПРОДОЛЖЕНИЕ –

Перечень используемых ламп

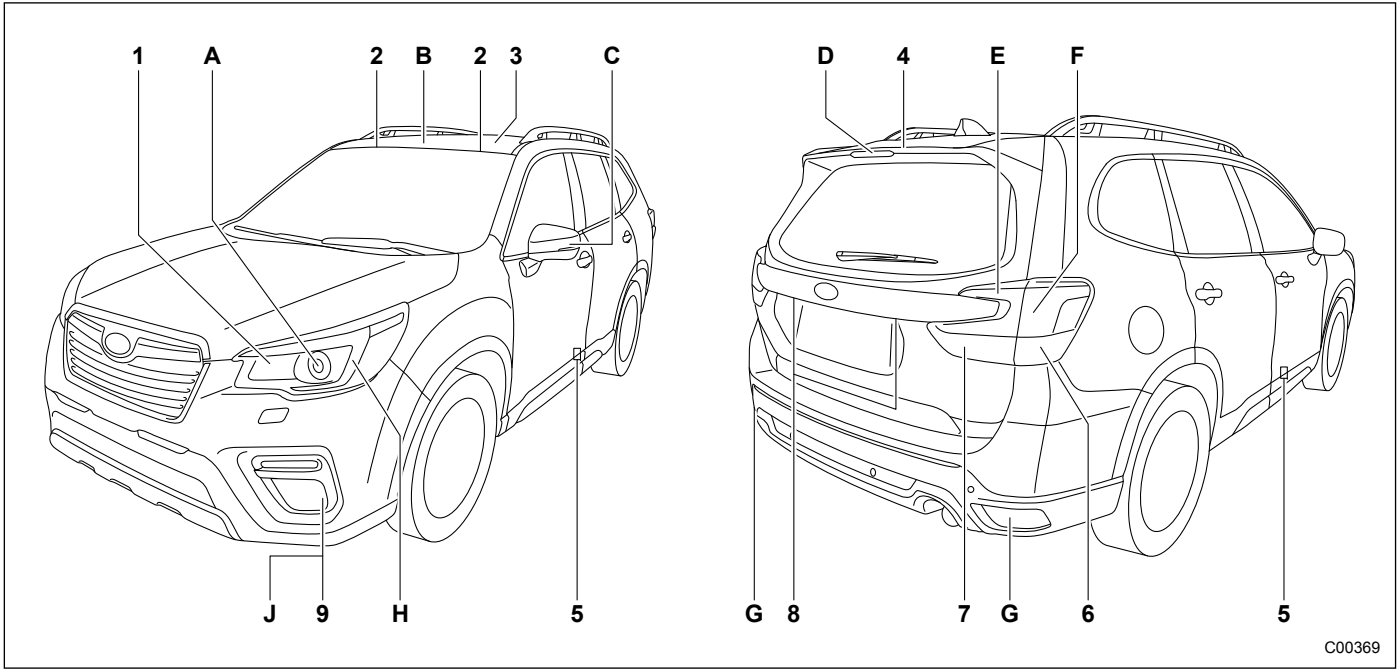

ПРИМЕЧАНИЕ

Лампы A, B, C, D, E, F, G и H являются светодиодами. При необходимости его замены мы рекомендуем Вам обратиться к Вашему дилеру SUBARU.

		Мощность	Тип лампы
1)	Лампа переднего указателя поворота / лампа переднего габаритного фонаря (если предусмотрено)	12 В – 28 Вт/8 Вт	7444NA
	Лампа бокового указателя поворота (если установлен)	12 В – 28 Вт	7444NA
2)	Лампа плафона подсветки зеркальца в солнцезащитном козырьке	14 В – 2 Вт	–
3)	Лампа плафона освещения салона	12 В – 8 Вт	–
4)	Лампа плафона освещения багажного отсека	12 В – 13 Вт	–
5)	Лампа сигнального фонаря открытой двери	12 В – 5 Вт	W5W
6)	Лампа заднего указателя поворота.	13,5 В – 21 Вт	WY21W
7)	Лампа фонаря заднего хода	13,5 В – 16 Вт	W16W
8)	Фонарь подсветки номерного знака	12 В – 5 Вт	W5W
9)	Противотуманные фары (модели без дневных ходовых огней) (если установлены)	12 В – 19 Вт	H16
	Противотуманные фары (модели с дневными ходовыми огнями) (если установлены)	12 В – 35 Вт	H8
	Лампа дневных ходовых огней (если установлены)	12 В – 13 Вт	P13W

– ПРОДОЛЖЕНИЕ –

		Мощность	Тип лампы
A)	Лампа ближнего/дальнего света фар	–	–
B)	Лампа точечного светильника	–	–
C)	Лампа бокового указателя поворота	–	–
D)	Лампа верхнего стоп-сигнала	–	–
E)	Задние габаритные фонари	–	–
F)	Лампа стоп-сигнала/заднего габаритного фонаря	–	–
G)	Лампа заднего противотуманного фонаря (если установлен).	–	–
H)	Лампа передних габаритных фонарей (если установлены)	–	–
	Лампа дневных ходовых огней (если установлены)	–	–
I)	Лампа противотуманной фары (если предусмотрено)	–	–

⚠ ВНИМАНИЕ

Горящие лампы могут быть очень горячими. Перед заменой ламп выключите свет и подождите, пока лампы остынут. В противном случае существует риск получения ожога.

⚠ ОСТОРОЖНО

Заменяйте лампы только новыми, с мощностью, соответствующей техническим характеристикам. Использование ламп другой мощности может привести к пожару.

Идентификация автомобиля

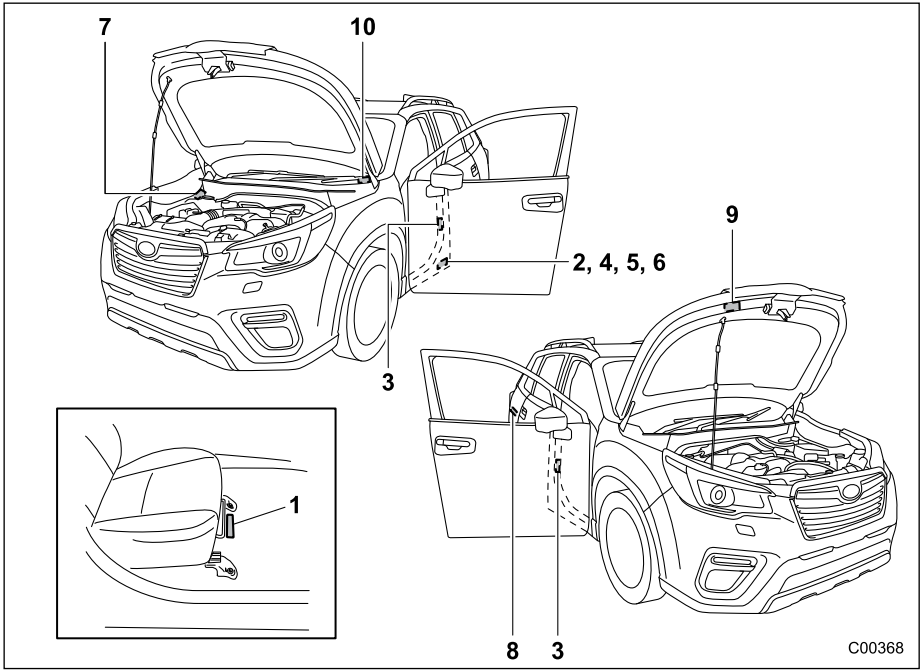

1) Идентификационный номер автомобиля.
2) Идентификационная табличка (модели для РК)
3) Табличка нормативных величин давления в шинах (табличка с информацией о шинах).
4) Табличка года выпуска (модели для стран Ближнего Востока).
5) Табличка номера модели (общие модели).
6) Табличка даты изготовления (модели для Австралии).
7) Табличка соответствия требованиям ADR (модели для Австралии).
8) Табличка с информацией о топливе.
9) Табличка кондиционера воздуха.
10) Табличка с идентификационным номером автомобиля.

Год изготовления
и страна происхождения
(только модели, предназначенные
для стран Ближнего Востока) 13-2
Информация о дате изготовления
(модели для Австралии) 13-2
Определение 13-2
Расположение 13-2
Идентификационная табличка
(модели для РК)
Предельная скорость,
максимальный крутящий момент
и максимальная мощность двигателя
при определенной частоте вращения
коленчатого вала двигателя
(только модели, предназначенные
для стран Ближнего Востока) 13-3
Шины
(только модели для Ближнего Востока) 13-4
Рекомендации по экономии топлива 13-5
Декларация соответствия требованиям
Директивы 1999/5/EC, предъявляемым
к оконечному оборудованию радио-
и телекоммуникационных устройств 13-6
Иммобилайзер 13-6
Система мониторинга давления
воздуха в шинах 13-9
Модуль Bluetooth® 13-10
Декларация соответствия нормам
Директивы по радиотехническому
оборудованию (2014/53/EC) 13-11
Меры предосторожности при замене
элемента питания типа “таблетка” 13-11
Передатчик системы дистанционного
управления замками дверей автомобиля 13-20
Приемник системы дистанционного
управления замками дверей автомобиля 13-25
Система дистанционного доступа
с функцией запуска/остановки двигателя
при помощи кнопки 13-30
Иммобилайзер 13-32
Система SRVD 13-37
Низкочастотный излучатель 13-42
Аудиосистема 13-44
Информация об Импортере 13-46
Техническая информация 13-50
Модели для Австралии/Новой Зеландии 13-50
Модели для Сингапура 13-51
Модели для Тайваня 13-52
Модели для Филиппин 13-54
Модели для Индонезии 13-54
Модели для Доминиканской Республики 13-55
Модели для Панамы 13-55
Модели для Парагвая 13-56
Модели для Содружества Доминики 13-56
Модели для Сальвадора 13-57
Модели для Ямайки 13-57
Модели для Бразилии 13-58

Модели для Украины 13-61
Модели для ОАЭ 13-62
Модели для Марокко 13-62
Модели для Иордании 13-63
Модели для Бахрейна 13-64
Модели для ЮАР 13-64
Модели для России/Казахстана 13-65
Модели для Омана 13-66
Модели для Аргентины 13-67
Модели для Сен-Мартен/Арубы/Гватемалы/ Гренады/Содружества Доминики/Боливии/ Гондураса/Британских Виргинских островов/ Сейшельских островов 13-67
Модели для Суринама/Венесуэлы 13-68
Модели для Багамских островов 13-68
Модели для Вьетнама 13-68
Модели для Республики Колумбия 13-69

Год изготовления и страна происхождения (только модели, предназначенные для стран Ближнего Востока)

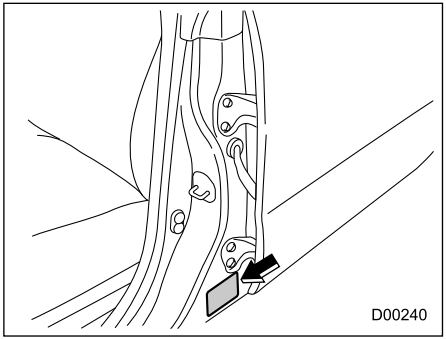

Календарный год изготовления Вашего автомобиля и страна происхождения указаны в “Табличке года выпуска”, прикрепленной к средней стойке со стороны двери водителя.

Информация о дате изготовления (модели для Австралии)

■ Определение

“ДАТА ИЗГОТОВЛЕНИЯ” представляет собой календарный месяц и год, в котором были собраны кузов и силовой агрегат, а автомобиль съехал или был снят с конвейера.

■ Расположение

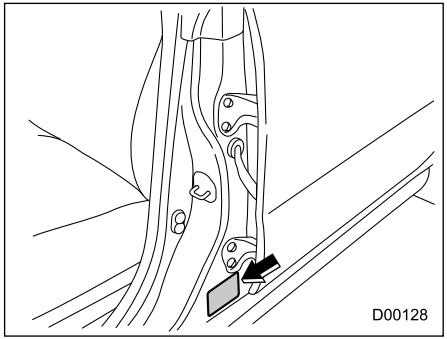

“ДАТА ИЗГОТОВЛЕНИЯ” указана на табличке, которая расположена на левой средней стойке, как показано на рисунке.

Идентификационная табличка (модели для РК)

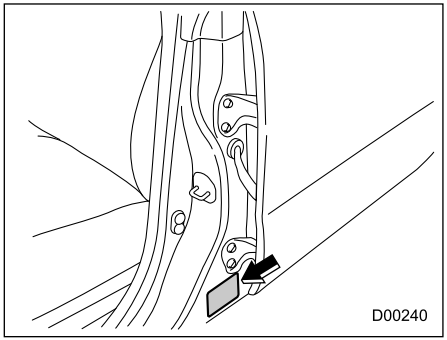

Идентификационная табличка расположена на левой средней стойке, как показано на рисунке.

– ПРОДОЛЖЕНИЕ –

Предельная скорость, максимальный крутящий момент и максимальная мощность двигателя при определенной частоте вращения коленчатого вала двигателя (только модели, предназначенные для стран Ближнего Востока)

Модель	Модели 2.0 L
	CVT
Предельная скорость, км/ч	193
Максимальный крутящий момент Нм (кгс-м) / об/мин	196 (20,0)/4 000
Максимальная мощность двигателя кВт (л. с.) / об/мин	115 (156) / 6 000

- Приведенные выше характеристики являются числовыми значениями, измеренными в соответствии со стандартами качества GSO-ISO-1585-2008.
- Приведенные выше характеристики являются числовыми значениями, измеренными для бензина с октановым числом 95 (октановое число, определенное по исследовательскому методу).

Шины (только модели для Ближнего Востока)

Размер шин*1		225/60R17 99V	225/55R18 98V
Давление*1*2	Передних колес	230 кПа (2,3 кгс/см^2)	230 кПа (2,3 кгс/см^2)
	Задних колес	220 кПа (2,3 кгс/см^2)	220 кПа (2,3 кгс/см^2)

*1 Информация о запасном колесе приведена в разделе “Временное запасное колесо” ☞12-10.

*2 Значения давления в таблице выше приведены для нормальных условий. Если автомобиль полностью загружен или буксирует прицеп, отрегулируйте давление в шинах в соответствии с указанным в табличке с информацией о давлении в шинах, расположенной на стойке двери водителя.

ПРИМЕЧАНИЕ

За информацией о моменте затяжки гаек крепления колес обратитесь к разделу “Временное запасное колесо” ☞12-10.

– ПРОДОЛЖЕНИЕ –

■ Рекомендации по экономии топлива

Соблюдайте приведенные ниже рекомендации, чтобы снизить расход топлива Вашим автомобилем, а также уровень выбросов CO_2.

- Управляйте автомобилем в соответствии с ситуацией.
- Проводите периодическое техническое обслуживание автомобиля.
- Не допускайте неосторожности при вождении.
- Не двигайтесь на чрезмерно высокой скорости.
- Поддерживайте давление воздуха в шинах на необходимом уровне.
- Сократите до минимума период работы автомобиля в режиме холостого хода двигателя.
- Не перевозите чрезмерно тяжелый груз.

Декларация соответствия требованиям Директивы 1999/5/EC, предъявляемым к оконечному оборудованию радио- и телекоммуникационных устройств

■ Иммобилайзер

▼ Модели с системой дистанционного доступа с функцией запуска/остановки двигателя при помощи кнопки:

SUBARU

SUBARU CORPORATION
ENGINEERING DIV.1
1-1, Subaru-cho, Ota-shi, Gunma, 373-8555 JAPAN
TEL. +81 276-25-3954 FAX. +81 276-46-1878

R&TTE Declaration of Conformity

We,

Manufacturer's Name: SUBARU CORPORATION
Manufacturer's Address: 1-1,Subaru-cho,Ota-shi,Gunma 373-8555 JAPAN

hereby declare under our sole responsibility that the product:

Product Name: Immobilizer
Product Model: SSPIMB02
to which this declaration relates is in conformity with the essential requirements and other relevant requirements of the R&TTE Directive (1999/5/EC). The product is compliant with the following standards and/or other normative documents:

-Health & safety requirements: EN60950-1:2006 +A11:2009 +A1:2010 +A12:2011 +AC:2011 +A2:2013
-EMC requirements EN301 489-1 V1.9.2 & EN301 489-3 V1.6.1
-Effective uses of radio spectrum: EN300 330-2 V1.6.1

Supplementary information:

* CE mark	CE
* Member states intended for use	EU and EFTA

Date: June 6, 2017

Signature:

Yuji Kobayashi

D00715

– ПРОДОЛЖЕНИЕ –

English

Hereby, SUBARU CORPORATION, declares that this SSPIMB02 is in compliance with the essential requirements and other relevant provisions of Directive 1999/5/EC.

Suomi

SUBARU CORPORATION vakuuttaa täten että SSPIMB02 tyyppinen laite on direktiivin 1999/5/EY oleellisten vaatimusten ja sitä koskevien direktiivin muiden ehtojen mukainen.

Nederlands

Hierbij verklaart SUBARU CORPORATION dat het toestel SSPIMB02 in overeenstemming is met de essentiële eisen en de andere relevante bepalingen van richtlijn 1999/5/EG.

Français

Par la présente SUBARU CORPORATION déclare que l'appareil SSPIMB02 est conforme aux exigences essentielles et aux autres dispositions pertinentes de la directive 1999/5/CE.

D00716

Svenska

Härmed intygar SUBARU CORPORATION att denna SSPIMB02 står I överensstämmelse med de väsentliga egenskapskrav och övriga relevanta bestämmelser som framgår av direktiv 1999/5/EG.

Dansk

Undertegnede SUBARU CORPORATION erklærer herved, at følgende udstyr SSPIMB02 overholder de væsentlige krav og øvrige relevante krav i direktiv 1999/5/EF.

Deutsch

Hiermit erklärt SUBARU CORPORATION, dass sich das Gerät SSPIMB02 in Übereinstimmung mit den grundlegenden Anforderungen und den übrigen einschlägigen Bestimmungen der Richtlinie 1999/5/EG befindet.

Ελληνικά

ΜΕ ΤΗΝ ΠΑΡΟΥΣΑ SUBARU CORPORATION ΔΗΛΩΝΕΙ ΟΤΙ SSPIMB02 ΣΥΜΜΟΡΦΩΝΕΤΑΙ ΠΡΟΣ ΤΙΣ ΟΥΣΙΩΔΕΙΣ ΑΠΑΙΤΗΣΕΙΣ ΚΑΙ ΤΙΣ ΛΟΙΠΕΣ ΣΧΕΤΙΚΕΣ ΔΙΑΤΑΞΕΙΣ ΤΗΣ ΟΔΗΓΙΑΣ 1999/5/ΕΚ.

D00717

Italiano

Con la presente SUBARU CORPORATION dichiara che questo SSPIMB02 è conforme ai requisiti essenziali ed alle altre disposizioni pertinenti stabilite dalla direttiva 1999/5/CE.

Español

Por medio de la presente SUBARU CORPORATION declara que el SSPIMB02 cumple con los requisitos esenciales y cualesquiera otras disposiciones aplicables o exigibles de la Directiva 1999/5/CE.

Português

SUBARU CORPORATION declara que este SSPIMB02 está conforme com os requisitos essenciais e outras disposições da Directiva 1999/5/CE.

Malti

Hawnhekk, SUBARU CORPORATION, jiddikjara li dan SSPIMB02 jikkonforma mal-ħtiġijiet essenzjali u ma provvedimenti oħrajn relevanti li hemm fid-Dirrettiva 1999/5/EC.

D00718

Eesti keel

Käesolevaga kinnitab SUBARU CORPORATION seadme SSPIMB02 vastavust direktiivi 1999/5/EÜ põhinõuetele ja nimetatud direktiivist tulenevatele teistele asjakohastele sätetele.

Magyar

Alulírott, SUBARU CORPORATION nyilatkozom, hogy a SSPIMB02 megfelel a vonatkozó alapvető követelményeknek és az 1999/5/EC irányelv egyéb előírásainak.

Slovenčina

SUBARU CORPORATION týmto vyhlasuje, že SSPIMB02 spĺňa základné požiadavky a všetky príslušné ustanovenia Smernice 1999/5/ES.

Čeština

SUBARU CORPORATION tímto prohlašuje, že tento SSPIMB02 je ve shodě se základními požadavky a dalšími příslušnými ustanoveními směrnice 1999/5/ES.

D00719

Slovenščina

SUBARU CORPORATION izjavlja, da je ta SSPIMB02 v skladu z bistvenimi zahtevami in ostalimi relevantnimi določili direktive 1999/5/ES.

Lietuvių kalba

Šiuo SUBARU CORPORATION deklaruoja, kad šis SSPIMB02 atitinka esminius reikalavimus ir kitas 1999/5/EB Direktyvos nuostatas.

Latviešu valoda

Ar šo SUBARU CORPORATION deklarē, ka SSPIMB02 atbilst Direktīvas 1999/5/EK būtiskajām prasībām un citiem ar to saistītajiem noteikumiem.

Polski

Niniejszym SUBARU CORPORATION oświadcza, że SSPIMB02 jest zgodny z zasadniczymi wymogami oraz pozostałymi stosownymi postanowieniami Dyrektywy 1999/5/EC.

D00720

Íslenska

Hér með lýsir SUBARU CORPORATION yfir því að SSPIMB02 er í samræmi við grunnkröfur og aðrar kröfur, sem gerðar eru í tilskipun 1999/5/EC.

Norsk

SUBARU CORPORATION erklærer herved at utstyret SSPIMB02 er i samsvar med de grunnleggende krav og øvrige relevante krav i direktiv 1999/5/EF.

български

С настоящето, SUBARU CORPORATION, декларира, че SSPIMB02 е в съответствие със съществените изисквания и другите приложими разпоредби на Директива 1999/5/EC.

Română

Prin prezenta, SUBARU CORPORATION, declară că aparatul SSPIMB02 este în conformitate cu cerinţele esenţiale şi cu alte prevederi pertinente ale Directivei 1999/5/CE.

D00721

– ПРОДОЛЖЕНИЕ –

Црногорски језик

Ovim, SUBARU CORPORATION, izjavljuje da ovaj SSPIMB02 je usklađen sa bitnim zahtjevima i drugim relevantnim odredbama Direktive 1999/5/EC.

Hrvatski

Ovim SUBARU CORPORATION, izjavljuje da je SSPIMB02 u sklau s bitnim zahtjevima i drugim relevantnim odredbama Direktive 1999/5/EC i Pravilnika o RiTT opremi (NN 25/2012).

Српски/srpski

Ovim, SUBARU CORPORATION, deklariše da je SSPIMB02 u skladu sa osnovnim zahtevima i ostalim relevantnim odredbama Direktive 1999/5/EC.

Shqip

Nepermjet kesaj, SUBARU CORPORATION, deklaroj qe ky SSPIMB02 eshte ne pajtim me kerkesat thelbesore dhe dispozitat e tjera perkatese te Direktives 1999/5/EC.

D00722

Türkçe

İşbu belge ile SUBARU CORPORATION, bu SSPIMB02 ürününün 1999/5/EC Yönetmeliği'nin temel gerekliliklerine ve diğer ilgili hükümlerine uygun olduğunu beyan eder.

D00723

■ Система мониторинга давления воздуха в шинах

Настоящим Schrader Electronics Ltd. заявляет о том, что устройство TPMS соответствует основным требованиям и другим положениям Директивы 1999/5/EC. Декларацию соответствия можно запросить по адресу emcteam@schrader.co.uk

CE

Clarion
moves you • connects you

Clarion Co., Ltd.
■ Headquarters & Technology Center
7-2 Shintoshin, Chuo-ku, Saitama-shi, Saitama 330-0081, Japan
TEL: +81-48-601-3700
■ Headquarters Annex Office
Land Area Tower 301, 11-7, Shin-Toshin, Chuo-ku, Saitama-shi, Saitama 330-0081, Japan
TEL: +81-48-601-3700

EC DECLARATION of CONFORMITY

Document No. 14DC-CT04

We **Clarion Co., Ltd.**
(manufacturer)

7-2, Shintoshin, Chuo-ku, Saitama-shi, Saitama 330-0081, Japan
(address)

declare under our sole responsibility that the product

DisplayAudio
Model: PF-3639, PF-3658, PF-3637, PF-3638, PF-3733,
PF-3659, PF-3734, PF-3737, PF-3738, PF-3758, PF-3739,
PF-3676,PF-3675, PF-3680, PF-3757, PF-3677, PF-3681,
(name, type or models, possibly sources and numbers of items)

to which this declaration relates is in conformity with the following standard(s) or other normative document(s)

EN 300 328 V1.8.1 (2012-16)
EN 55013:2001+A1:2003+A2:2006, EN 55020:2007+A11:2011
EN 301 489-1 V1.9.2 (2011-09)
EN 301 489-17 V2.2.1 (2012-09)
EN 60950-1:2006+Amd.11:2009+Amd.1:2010+Amd.12:2011
EN 62479: 2010
(title and/or number and date of issue of the standard(s) or other normative document(s))

(if applicable) following the provisions of Directive **1999/5/EC.**
Regarding EN 55013 and EN 55020, refer to the official Journal of EMC Directive.

Saitama Japan
13, June 2014
(Place and date of issue)

Teruo Nitsuma
Experimental Evaluation Department Manager
(name and signature or equivalent marking of authorized person)

D00321

– ПРОДОЛЖЕНИЕ –

Декларация соответствия нормам Директивы по радиотехническому оборудованию (2014/53/EC)

■ Меры предосторожности при замене элемента питания типа “таблетка”

⚠ This symbol is intended to alert the user to the presence of important operating and maintenance (servicing) instructions in the literature accompanying the appliance.

[CAUTION - Danger of explosion if battery is incorrectly replaced. Replace only with the same or equivalent type.]
[CAUTION - Do not exposed to excessive heat such as sunshine, fire or the like.]
WARNING
Do not ingest the battery, Chemical Burn Hazard
(The remote control supplied with) This product contains a coin/button cell battery. If the coin/button cell battery is swallowed, it can cause severe internal burns in just 2 hours and can lead to death.
Keep new and used batteries away from children.
If the battery compartment does not close securely, stop using the product and keep it away from children
If you think batteries might have been swallowed or placed inside any part of the body, seek immediate medical attention

⚠ Този символ има за цел да предупреди потребителя за наличието на важни инструкции за експлоатация и поддръжка (обслужване) в листовката, придружаваща уреда.

[ВНИМАНИЕ - Опасност от експлозия при неправилна подмяна. Да се подменя само със същия или еквивалентен вид .]
[ВНИМАНИЕ - Да не се излага на висока температура, като например слънчева светлина, огън или други подобни.]
ПРЕДУПРЕЖДЕНИЕ
Да не се поглъща батерията, Опасност от изгаряне с химикали
(Дистанционното управление, доставяно с) Този продукт съдържа клетъчна батерия монета/копче.
При поглъщане клетъчната батерия монета/копче може да причини сериозни вътрешни изгаряния само за 2 часа и може да предизвика смърт.
Новите и използваните батерии да се пазят далече от достъпа на деца.
Ако отделението за батериите не се затваря добре, спрете да използвате продукта и го пазете далече от достъпа на деца.
Ако смятате, че батериите може да са били погълнати или попаднали в която и да било част от тялото, незабавно потърсете медицинска помощ.

⚠ Tento symbol upozorňuje uživatele na důležité pokyny pro provoz a údržbu (servis) v dokumentaci doprovázející spotřebič.

[UPOZORNĚNÍ – Pokud je baterie nesprávně vyměněna, hrozí nebezpečí výbuchu. Vyměňujte pouze za stejný nebo ekvivalentní typ.]
[UPOZORNĚNÍ – Nevystavujte vysokým teplotám, např. od slunce, ohně a podobně.]
VAROVÁNÍ
Nepolykejte baterii, hrozí nebezpečí poleptání
(Dodané dálkové ovládání) Tento produkt obsahuje knoflíkovou baterii. Pokud knoflíkovou baterii spolknete, může způsobit závažné poleptání vnitřních orgánů již za 2 hodiny a může způsobit i smrt
Nové i použité baterie uchovávejte mimo dosah dětí.
Pokud nelze prostor pro baterii řádně uzavřít, přestaňte produkt používat a uložte jej mimo dosah dětí.
Pokud se domníváte, že došlo ke spolknutí baterie, nebo jejímu vniknutí do jakékoliv části těla, okamžitě vyhledejte lékařskou pomoc.

D00748

⚠ Dette symbol skal gøre brugeren opmærksom på tilstedeværelsen af vigtige betjenings- og vedligeholdelses(service)instruktioner i brugervejledningen, der følger med apparatet.

[FORSIGTIG - Fare for eksplosion. hvis batteriet udskiftes forkert. Udskift kun med samme eller tilsvarende type.]
[FORSIGTIG - må ikke udsættes for ekstrem varme fra f.eks. sol, ild eller lignende.]
ADVARSEL
Undgå at indtage batteriet, kemisk brandfare
(Fjernbetjeningen medfølger) Dette produkt indeholder et mønt-/knapcellebatteri.
Hvis mønt-/knapcellebatteriet sluges kan det forårsage alvorlige indre forbrændinger på kun 2 timer og medføre dødsfald.
Opbevar nye og brugte batterier adskilt fra børn.
Hvis batterirummet ikke kan lukkes sikkert, skal du stoppe med at bruge produktet og opbevare det adskilt fra børn
Hvis du tror. at batterier kan være blevet slugt eller placeret inde i en del af kroppen, skal du straks søge lægehjælp.

⚠ Dieses Symbol soll den Benutzer auf wichtige Bedienungs- und Instandhaltungs(Wartungs)-Anweisungen in den Unterlagen des Geräts aufmerksam machen.

[VORSICHT Explosionsgefahr, wenn die Batterie nicht ordnungsgemäß ersetzt wird. Nur mit demselben oder ähnlichem Typ ersetzen.]
[VORSICHT – Nicht zu starker Wärme wie Sonneneinstrahlung, Feuer o. ä. aussetzen.]
WARNUNG
Batterie nicht verschlucken, Verätzungsgefahr
(Die Fernbedienung bzw.) Dieses Produkt enthält eine Knopfzellenbatterie. Wenn die Knopfzellenbatterie verschluckt wird, kann sie innerhalb von nur 2 Stunden schwere innere Verbrennungen verursachen und zum Tod führen.
Neue und gebrauchte Batterien von Kindern fernhalten.
Wenn das Batteriefach nicht sicher schließt, verwenden Sie das Produkt nicht mehr und halten Sie es von Kindern fern.
Wenn Sie den Verdacht haben, dass die Batterien verschluckt oder in einen Teil des Körpers platziert worden sind, suchen Sie sofort ärztliche Hilfe.

⚠ See sümbol annab kasutajale märku olulise töö- ja hooldusjuhendite olemasolust seadmega kaasasolevas kirjanduses.

[HOIATUS! Patarei valel paigaldamisel tekib plahvatusoht. Asendage ainult sama või võrdväärse tüübiga.]
[HOIATUS! Ärge jätke liigse kuumuse, näiteks päikesepaiste, tule või muu taolise kätte.]
HOIATUS!
Ärge neelake patareid, söövitusoht
(Kaasaantud kaugjuhtimispult) Toode sisaldab nööppatareid. Nööppatarei neelamisel võib see kõigest paari tunni jooksul põhjustada tõsiseid sisemisi põletusi ja lõppeda surmaga.
Hoida uued ning kasutatud patareid lastele kättesaamatus kohas
Kui patareiosa ei sulge korralikult, lõpetage toote kasutamine ja hoidke seda lastele kättesaamatus kohas.
Patareide neelamise või keha sisse asetamise ohu korral pöörduge viivitamatult arsti poole.

D00749

Αυτό το σύμβολο σκοπό έχει να ενημερώσει το χρήστη ότι υπάρχουν σημαντικές οδηγίες για τη λειτουργία και τη συντήρηση (σέρβις) στην τεκμηρίωση που συνοδεύει τη συσκευή

[ΠΡΟΣΟΧΗ - Κινδυνος ανάφλεξης από εσφαλμένη αντικατάσταση της μπαταρίας. Χρησιμοποιήστε μόνο μπαταρία ιδιου ή ισοδύναμου τύπου.]
[ΠΡΟΣΟΧΗ - Μην αφήνετε εκτεθειμένη τη συσκευή σε υπερβολική θερμοκρασία, όπως στην άμεση ηλιοκή ακτινοβολία, σε εστίες φωτιάς κτλ.]
ΠΡΟΕΙΔΟΠΟΙΗΣΗ
Κίνδυνος χημικού εγκαύματος από την κατάποση της μπαταρίας
(Το περεχόμενο τηλεχειριστήριο) Αυτά το προϊόν περιέχει μία στρογγυλή μπαταρία τύπου κουμπιού.
Σε περίπτωση κατάποσης της μπαταρίας υπάρχει κινδυνος να προκληθούν σοβαρά εσωτερικά εγκαύματασε 2 μόλις ώρες. τα οποία μπορεί να είναι θανατηφόρα
Κρατήστε τις καινούργιες και τις χρησιμοποιημένες μπαταρίες μακριά από παιδιά.
Αν η θήκη της μπαταρίας δεν κλείνει καλά, σταματήστε να χρησιμοποιείτε το προϊόν και φυλάξτε το μακριά από παιδιά.
Αν πιστεύετε ότι υπάρχει περίπτωση να έχουν καταπιεί ή να έχουν βάλει μία μπαταρία σε κάποιο σημείο του σώματός τους. ζητήστε αμέσως ιατρική βοήθεια.

Este símbolo pretende alertar al usuario de la presencia de importantes instrucciones de operación y mantenimiento (servicio) en la documentación que acompaña al aparato.

[PRECAUCIÓN - Peligro de explosión si la pila se sustituye incorrectamente. Sustituir solo por el mismo tipo o equivalente.]
[PRECAUCIÓN - No exponer a excesivo calor como por ejemplo la luz solar, fuego o similares.]
AVISO
No ingerir la pila. Peligro de quemaduras químicas
(El mando a distancia suministrado con) Este producto contiene una pila de botón. Si se traga la pila de botón, puede provocar quemaduras internas graves en solo 2 horas lo que puede provocar la muerte
Mantenga las pilas nuevas y usadas fuera del alcance de los niños.
Si el compartimiento de la pila no se cerrara de forma segura, deje de usar el producto y manténgalo fuera del alcance de los niños
Si considera que las pilas podrían haberse tragado o situado dentro de cualquier parte del cuerpo. busque atención médica inmediata.

Ce symbole est destiné à alerter l'utilisateur de la présence d'instructions importantes d'utilisation et de maintenance (service) dans la documentation accompagnant le dispositif.

[ATTENTION - Il existe un risque d'explosion si la batterie n'est pas correctement remplacée. Remplacer uniquement avec un type identique ou équivalent.]
[ATTENTION - Ne pas exposer à une chaleur excessive telle que le soleil, le feu ou autre.]
AVERTISSEMENT
Ne pas ingérer la batterie. Risque de brûlage chimique
(La télécommande est fournie avec) Ce produit contient une pile en forme de pièce de monnaie / bouton.
Si cette pile bouton est avalée, elle peut provoquer en moins de 2 heures de graves brûlures internes pouvant entrainer la mort.
Conservez les piles neuves et usées hors de la portée des enfants.
Si le compartiment de la batterie ne se ferme pas de manière sécurisée, cessez d'utiliser le produit et gardez-le hors de la portée des enfants.
Si vous pensez que les piles ont pu être avalées ou placées à l'intérieur de n'importe quelle partie du corps, consultez immédiatement un médecin.

D00750

Questo simbolo avverte l'utente della presenza di importanti istruzioni per l'uso e la manutenzione nel materiale illustrativo allegato all'apparecchiatura

[ATTENZIONE: se la batteria viene sostituita in modo errato sussiste il pericolo di esplosione. Sostituire solo con lo stesso tipo o equivalente.]
[ATTENZIONE: non esporre a calore eccessivo (raggi diretti del sole, fuoco ecc.).]
AVVERTENZA
Non ingerire la batteria poiche sussiste il pericolo di bruciature di origine chimica
(Il telecomando in dotazione a) Questo prodotto contiene una batteria a bottone. L'eventuale ingestione della batteria a bottone potrebbe provocare gravi bruciature interne in sole 2 ore e può portare alla morte.
Tenere le batterie nuove e usate lontano dalla portata dei bambini.
Se lo scomparto della batteria non viene chiuso bene, interrompere l'utilizzo del prodotto e tenerlo lontano dalla portata dei bambini.
Se si ritiene che le batterie potrebbero essere state ingerite o inserite in parti del corpo, rivolgersi immediatamente a un medico

Šis simbols ir paredzēts, lai brīdinātu lietotāju, ka ierīcei pievienotajā literatūrā ir svarīgi norādījumi par lietošanu un (tehnisko) apkopi.

[UZMANĪBU! Neparēji nomainot baterēju, rodas sprādziena risks. Mainiet tikai pret tāda paša vai līdzvērtīga tipa bateriju.]
[UZMANĪBU! Nepakļaujiet karstumam, piemēram, saules gaismai, ugunij u.tml.]
BRIDINAJUMS
Bateriju nedrīkst norīt. Pastāv ķīmiska apdeguma risks.
Šis produkts (komplektā iekļauta tālvadības pults) satur podziņelementa tipa bateriju. Ja šī baterija tiek norīta, jau divu stundu laikā tā var izraisīt smagus iekšējus apdegumus un navi.
Sargājiet jaunas un lietotas baterijas no bērniem.
Ja baterija nodalījumu nevar stingri aizvērt, pārtrauciet produkta lietošanu un sargājiet to no bērniem.
Ja jums ir aizdomas, ka baterijas ir norītas vai ievietotas jebkurā ķermeņa daļā, nekavējoties vērsieties pie ārsta.

Šiuo simboliu naudotojas informuojamas, kad su prietaisu pateiktuose dokumentuose patalkiama svarbių naudojimo ir priežiūros (techninės priežiūros) instrukcijų.

[DĖMESIO. Netinkamai pakeitus maitinimo elementą, gresia sprogimo pavojus. Keiskite tik to paties arba lygiaverčio tipo maitinimo elementu.]
[DĖMESIO. Saugokite nuo didelio karščio, pvz., saulės šviesos, ugnies ir pan.]
DĖMESIO
Nenurykite maitinimo elemento, cheminio nudegimo pavojus
Šiame gaminyje (su juo pateiktame nuotolinio valdymo pulte) yra diskinis maitinimo elementas. Nurijus diskinį maitinimo elementą, vos per 2 valandas jis gali sukelti smarkius vidinius nudegimus, keliančius žūties pavoju.
Saugokite naujus ir panaudotus maitinimo elementus nuo vaikų.
Jei maitinimo elemento skyrelis netinkamai užsidaro, nebenaudokite gaminio ir saugokite jį nuo vaikų.
Jei manote, kad maitinimo elementas galėjo būti nurytas arba kitaip patekęs į bet kokią kūno dalį, nedelsdami kreipkitės į gydytojus.

D00751

– ПРОДОЛЖЕНИЕ –

⚠ Ovaj simbol ima svrhu upozoriti korisnika na postojanje važnih uputa za uporabu i održavanje (servisiranje) u dokumentaciji koja je isporučena uz uređaj.

[OPREZ - Opasnost od eksplozije ukoliko se umetne neispravna baterija. Zamijenite bateriju samo istom ili ekvivalentnom.]
[OPREZ - Nemojte izlagati prekomjernoj toplini poput sunčevih zraka, vatre i slično.]
UPOZORENJE
Nemojte gutati bateriju. Opasnost od kemijskog sagorijevanja
(Daljinski upravljač isporučen). Ovaj proizvod sadrži bateriju u obliku gumba/kovanice. Ukoliko se baterija u obliku gumba/kovanice proguta, može uzrokovati ozbiljne unutarnje opekline u samo 2 sata i može dovesti do smrti.
Držite nove i rabljene baterije podalje od dohvata djece.
Ako pretinac za bateriju nije čvrsto zatvoren, prestanite koristiti proizvod i držite ga podalje od dohvata djece.
Ako smatrate da je došlo do gutanja baterije ili da je ona dospjela unutar bilo kojeg dijela tijela, zatražite hitnu medicinsku pomoć.

⚠ Ez a szimbólum arra szolgál, hogy figyelmeztesse a felhasználót a készülékhez mellékelt dokumentációban található, fontos üzemeltetési és karbantartási (szervizelési) utasításokról.

[VIGYÁZAT! - Az elem helytelen cseréje robbanásveszélyes. Csak azonos vagy egyenértékű típusra cserélje.]
[VIGYÁZAT! - Ne tegye ki túlzott hőhatásnak, például napfénynek, tűznek stb.]
FIGYELMEZTETÉS!
Ne nyelje le az elemet, vegyi égés veszélye áll fenn!
A termék (mellé biztosított távirányító) gombelemmel rendelkezik. A gombelem lenyelés esetén súlyos belső égést okozhat mindössze 2 órán belül, ami halálhoz vezethet.
Tartsa távol gyermekektől az új és használt elemeket.
Ha az elemtartó nem záródik biztonságosan, ne használja tovább a terméket és tartsa távol gyermekektől.
Ha azt gyanítja, hogy valaki mégis lenyelt egy elemet vagy az más módon a testébe került, haladéktalanul forduljon orvoshoz.

⚠ Dan is-simbolu hu intenzjonat biex iwissi lill-utenti dwar il-preżenza ta' istruzzjonijiet importanti dwar it-thaddim u l-manutenzjoni (servicing) fil-letteratura li takkumpanja t-tagħmir.

[ATTENZJONI - Periklu ta' splużjoni jekk il-batterija ma tinbidilx kif suppost. Ibdel biss b'batterija tal-istess tip jew ta' tip ekwivalenti.]
[ATTENZJONI – Tesponix ghal shana eccessiva bhal dawl tax-xemx, nar jew affarijiet simili.]
TWISSIJA
Tiblax il-batterija. Periklu ta' Hruq Kimiku (Ir-remote control fornut magħha). Dan il-prodott fih batterija tat-tip coin/button cell. Jekk il-batterija coin/button cell tinbela', tista' tikkawża hruq intern sever f'saghtejn u tista' twassal ghall-mewt
Żomm batteriji użdda u użati 'l boghod mil-tfal.
Jekk il-kompartiment tal-batterija ma jinghalqax tajjeb, tkomplix tużа l-prodott u żommu 'l boghod mit-tfal.
Jekk tahseb li l-batteriji setghu nbelghu jew Ipożżew fi kwalunkwe parti tal-gisem, fittex attenzjoni medika immedjata.

D00752

⚠ Dit symbool is bedoeld om de gebruiker attent te maken op de aanwezigheid van belangrijke bedienings- en onderhoudsinstructies in de literatuur die bij het toestel bijgeleverd is.

]VOORZICHTIG -. Explosiegevaar als de batterij onjuist wordt vervangen. Alleen vervangen met hetzelfde type.]
]VOORZICHTIG - Niet blootstellen aan overmatige hitte, zoals zon, vuur of dergelijke.]
WAARSCHUWING
De batterij niet inslikken, gevaar voor chemische brandwonden
(De afstandsbediening is meegeleverd) Dit product bevat een knoopcelbatterij. Als de knoopcel batterij wordt ingeslikt, kan deze binnen 2 uur ernstige interne brandwonden veroorzaken met de dood als gevolg.
Houd nieuwe en gebruikte batterijen weg van kinderen.
Als het batterijcompartiment niet goed sluit, stop dan met het product te gebruiken en houd het weg van kinderen.
Als u denkt dat batterijen ingeslikt werden of in het lichaam geplaatst werden, moet u onmiddellijk medische hulp zoeken.

⚠ Ten symbol ma na celu zwrócenie uwagi użytkownika na ważne wskazówki dotyczące obsługi lub konserwacji (serwisowania), zawarte w dokumentacji dołączonej do urządzenia.

]PRZESTROGA – Nieprawidłowa wymiana baterii grozi wybuchem. Baterię należy wymieniać wyłącznie na baterię tego samego lub równoważnego typu.[
]PRZESTROGA – Nie narażać na działanie wysokich temperatur, np. na promienie słoneczne, ogień itp.]
OSTRZEŻENIE
Nie połykać baterii – ryzyko oparzenia chemicznego
(Pilot zdalnego sterowania dostarczany z) tym urządzeniem jest zasilany baterią pastylkową/guzikową
Połknięcie baterii pastylkowej/guzikowej może w ciągu zaledwie 2 godzin spowodować poważne oparzenia wewnętrzne, które mogą prowadzić do śmierci.
Nowe i zużyte baterie należy przechowywać poza zasięgiem dzieci.
Jeżeli komora baterii się nie domyka, należy zaprzestać używania urządzenia i przechowywać go poza zasięgiem dzieci.
Jeżeli występuje podejrzenie połknięcia baterii lub umieszczenia jej w jakiejkolwiek części ciała, należy bezzwłocznie zasięgnąć porady lekarskiej.

⚠ Pretende-se que este símbolo alerte o utilizador para a presença de importantes instruções de operação e de manutenção (serviço) na literatura que acompanha o aparelho.

]CUIDADO - Perigo de explosão caso a bateria seja substituída de forma incorrecta. Substitua apenas por outra igual ou equivalente.]
]CUIDADO - Não expor a fontes de calor excessivo tais como o sol, fogo ou semelhante.[
AVISO
Não ingerir a pilha: Perigo de Queimadura por Substâncias Químicas(O comando inclui uma pilha)
Este produto contém uma pilha tipo moeda/botão. Caso esta pilha tipo moeda/botão seja engolida, poderá provocar queimaduras internas graves em apenas 2 horas, podendo conduzir à morte
Mantenha as pilhas novas e usadas longe das crianças.
Caso o compartimento da pilha não feche corretamente, pare de usar o produto e mantenha-o afastado das crianças.
Caso achar que uma pilha poderá ter sido engolida alojada em qualquer parte do corpo, procure atenção médica imediata.

D00753

– ПРОДОЛЖЕНИЕ –

Acest simbol are rolul de a alerta utilizatorul de prezenţa unor importante instrucţiuni de operare şi întreţinere (servisare) în documentaţia care însoţeşte aparatul.

[ATENŢIE - Pericol de explozie dacă bateria este înlocuită incorect. Înlocuiţi doar cu acelaşi tip sau unul echivalent.]
[ATENŢIE Nu expuneţi la căldură excesivă, cum ar fi cea provenită de la razele soarelui, foc sau similare.]
AVERTISMENT
Nu ingeraţi bateria, pericol de arsuri chimice
Produsul (sau telecomanda livrată cu el) conţine o baterie tip nasture. Dacă aceasta este înghiţită, poate cauza arsuri interne severe, în doar 2 ore, putând conduce la deces.
Nu lăsaţi bateriile noi sau uzate la îndemâna copiilor.
Dacă compartimentul bateriei nu se închide în siguranţă, opriţi utilizarea produsului şi depozitaţi-l ferit de copii.
Dacă credeţi că bateriile au fost înghiţite sau plasate în orice parte a corpului, solicitaţi imediat asistenţă medicală.

Tento symbol slúži ako upozornenie a informuje používateľa, že v sprievodnom dokumente k zariadeniu sú uvedené dôležité pokyny k prevádzke a údržbe (servisu) zariadenia.

[POZOR! - Ak sa batéria vymení nesprávne, hrozí nebezpečenstvo výbuchu. Ako náhradnú batériu používajte len rovnaký alebo ekvivalentný typ batérie.]
[POZOR! - Zariadenie nesmie byť vystavované pôsobeniu nadmernej teploty, ako napríklad vplyvom slnečného žiarenia, ohňa alebo podobnými vplyvmi.]
VAROVANIE
Batéria sa nesmie dostať do organizmu, inak hrozí nebezpečenstvo chemických popálenín.
Súčasťou produktu a diaľkového ovládania sú mincové článkové batérie. V prípade prehltnutia batérie môže prísť vnútorným popáleninám v priebehu 2 hodín, ktoré môžu spôsobiť smrť.
Nové aj použité batérie nesmú byť v dosahu detí.
Ak je uzatváranie priehradky na batériu poškodené, produkt sa nesmie ďalej používať a nesmie byť v dosahu detí.
Ak máte podozrenie, že dieťa batériu prehltlo alebo sa batéria iným spôsobom dostala do organizmu, okamžite vyhľadajte lekársku pomoc.

Ta simbol uporabnika opozarja na navodila v zvezi z delovanjem in vzdrževanjem (servisiranjem) v literaturi, ki je priložena napravi.

[POZOR - Če baterije ne zamenjate pravilno, lahko eksplodira. Zamenjajte samo z istim, ali ekvivalentnim tipom.]
[POZOR - Ne izpostavljajte močnim virom toplote, kot je sončna svetloba, ogenj ali podobno.]
OPOZORILO
Baterije se ne sme zaužiti, obstaja nevarnost kemičnih opeklin.
(Daljinski upravljalec, ki je priložen) temu izdelku vsebuje ploščato celično baterijo. Pogoltnjena baterija lahko povzroči resne notranje opekline in v roku dveh ur lahko privede do smrtnih poškodb.
Nove in porabljene baterije hranite izven dosega otrok.
Če se predal za baterijo ne zapira pravilno, izdelek prenehajte uporabljati in ga hranite izven dosega otrok.
Če sumite, da je baterija pogoltnjena ali kakor koli vdeta v notranjost telesa, nemudoma poiščite zdravniško pomoč

D00754

Tämän merkin tarkoituksena on ilmoittaa käyttäjälle laitteen mukana toimitetuista tärkeistä käyttö- ja kunnossapito (huolto) -ohjeista.

¡HUOMIO: räjähdysvaara, jos paristo vaihdetaan väärin. Vaihda käytettyjen paristojen tilalle vain saman tai vastaavan tyypin paristoja.!
ÎHUOMIO: älä altista liiallisille kuumuudelle, kuten auringonvalolle, tulelle tai vastaavalle.Î
VAROITUS
Älä niele paristoa, sillä paristo aiheuttaa kemiallisen palovamman vaaran
Tämä tuote (sen mukana toimitettu kaukosäädin) sisältää nappipariston! Jos nappiparisto niellään, se voi aiheuttaa vakavia sisäisiä palovammoja vain 2 tunnissa ja voi johtaa kuolemaan.
Pidä uudet ja käytetyt paristot poissa lasten ulottuvilta.
Jos paristolokero ei sulkeudu kunnolla, lopeta tuotteen käyttö ja pidä se poissa lasten ulottuvilta.
Jos luulet, että joku on niellyt pariston tai että paristo on joutunut jonnekin kehon sisälle, käänny heti lääkärin puoleen.

Denna symbol är avsedd att göra användaren uppmärksam på att det finns viktiga bruks- och underhållsanvisningar i den litteratur som levererades med apparaten.

¡IAKTTA FÖRSIKTIGHET – om batteriet ersätts med fel batterityp finns risk för explosion. Ersätt endast med samma eller likvärdig typ.!
ÎIAKTTA FÖRSIKTIGHET – får ej utsättas för stark värme, såsom solsken, eld eller liknande.Î
VARNING
Svälj ej batteriet, da det finns risk för kemiska brännskador
Fjärrkontrollen som levereras med denna produkt innehåller ett knappcellsbatteri.
Om ett knappcellsbatteri svaljs, kan det på endast 2 timmar orsaka allvarliga invärtes brännskador och även leda till dödsfall.
Håll nya och använda batterier borta från barn
Om inte batterilacket stängs ordentligt bör produkten inte användas. Den bör också hållas borta från barn.
Uppsök läkare omedelbart om du misstänker att batterier har svalts eller placerats inuti någon del av kroppen

Þessu tákni er ætlað að láta notandann vita af nærveru mikilvægra notkunar- og viðhalds- (þjónustu-) leiðbeininga í skjölunum sem fylgja heimilistækinu.

ÎVARÚÐ - Hætta á sprengingu ef rafhlaðan er endurnýjuð á rangan hátt. Endurnýjaðu aðeins með sömu eða jafngildri tegund.Î
ÎVARÚÐ - Ekki hafa berskjaldað gagnvart óhóflegum hita eins og sólskini, eldi, eða þviumlíku.Î
VIÐVÖRUN
Ekki borða rafhlöðuna, hætta á efnabruna. Þessi vara
(og fjarstýringin sem fylgir henni) inniheldur hnapparafhlöðu. Ef hnapparafhlaðan er gleypt getur það valdið alvarlegum innvortis bruna á aðeins 2 klukkustundum og getur leitt til dauða.
Hallu nýjum og notuðum rafhlöðum frá börnum.
Ef rafhlöðuhólfið lokast ekki tryggilega skaltu hætta að nota vöruna og halda henni frá börnum.
Ef þú heldur að rafhlöður hafi verið gleyptar eða komið fyrir einhvernsstaðar innan líkamans skaltu samstundis leita læknisaðstoðar.

D00755

Dette symbolet skal gjøre brukeren klar over tilstedeværelsen av viktige drifts- og vedlikeholdsanvisninger (serviceanvisninger) i litteraturen som følger med apparatet.

[FORSIKTIG - Eksplosjonsfare hvis batteriet skiftes ut feil. Skal bare skiftes ut med samme eller tilsvarende type.]
[FORSIKTIG - Ikke utsett for høye temperaturer som f.eks. sollys, ild og lignende.]
ADVARSEL
Batteriet må ikke svelges, kjemisk brannfare
(Fjernkontrollen som leveres med) dette produktet inneholder et knappcellebatteri. Hvis knappcellebatteriet svelges, kan det medføre alvorlig indre forbrenning på bare to timer, og kan medføre død.
Nye og brukte batterier skal oppbevares utilgjengelig for barn.
Hvis batterirommet ikke lukkes riktig, må du slutte å bruke batteriet og holde det unna barn.
Hvis du tror batteriene kan ha blitt svelget eller endt opp i en kroppsdel, må du oppsøke lege umiddelbart.

Tá an tsiombail seo beartaithe lena chur in iúl don úsáideoir gurb ann do threoracha tábhachtacha oibriúcháin agus cothabhála (seirbhisithe) san ábhar leitheoireachta a ghabhann leis an bhfearas.

[RABHADH - Beidh baol pléascha ann má athsholáthraítear an cadhnra go mícheart. Ná hathsholáthair an cadhnra ach leis an gcineál cadhnra céanna nó lena chomhionann.]
[RABHADH - Ná fág faoi theas iomarcach, amhail solas na gréine, tine, nó a leithéid.]
RABHADH
Na hith an cadhnra. Beidh baol dó chelmicigh ann
Tá cadhnra cnapchille (sa táirge seo/sa chianrialtán a líbhrítí leis an táirge seo). Má shlogtar an cadhnra cnapchille, feadfaidh sé bheith ina chúis le dónna inmheánacha tromchúiseacha agus le bás taobh istigh de 2 uair an chloig.
Coinnigh cadhnraí nua agus úsáidte araon amach ó leanaí.
Mura ndúnann an urrann chadhnra go daingean, éirigh as an táirge a úsáid agus coinnigh amach ó leanaí é.
Má cheapann tú gur slogadh cadhnraí nó gur cuireadh isteach sa chorp iad ar bhealach ar bith, cuir fios ar dhochtúir láithreach bonn.

Dëst Symbol soll de Benotzer op wichteg Bedienungs- a Maintenanceuweisungen an den Ënnerlage vum Apparat opmerksam maachen.

[OPPASSEN – Explosiounsgefor, wann d'Batterie net uerdnungsgemäiss ersat gëtt. Nëmme mat deem selwechten oder ähnlechen Typ ersetzen.]
[OPPASSEN – Net ze staarker Wäermt ewéi Sonnenastralung, Feier o. a. aussetzen.]
WARNUNG
D'Batterie net verschlécken, Verätzungsgefor
(D'Telecommande bzw) Dest Produkt enthält eng Knapppzellebatterie. Wann d'Knapppzellebatterie verschlëckt gëtt, ka se bannent nëmmen 2 Stonne schwéier ënner Verbrennunge verursaachen an zum Doud féiieren.
Nei a gebraucht Batterié vu Kanner ewechhalen.
Wann d'Batteriefach net sécher schléisst, verwennt d'Produkt net méi an haalt et vu Kanner ewech.
Wann Dir de Verdacht hutt, datt d'Batterié verschlëckt oder an engem Deel vum Kierper placéiert gi sinn, gitt direkt bei den Dokter.

D00756

■ Передатчик системы дистанционного управления замками дверей автомобиля

Частотный диапазон, в котором работает радиотехническое оборудование: 433,92 МГц.
Максимальная мощность радиосигнала, передаваемого в частотном диапазоне, в котором работает радиотехническое оборудование: 80,5 дБмкВ/м на 3 м.
Производитель: SUBARU CORPORATION.
Адрес: 1-1, Subaru-cho, Ota-shi, Gunma-ken, 373-8555, Japan

CE

[EN] English	Hereby, ALPS ELECTRIC CO.,LTD., declares that the radio equipment type TB1G077 is in compliance with Directive 2014/53/EU. The full text of the EU declaration of conformity is available at the following internet address: http://www.alps.com/products/common/pdf/HandUnit/TB1G077.pdf
[BG] Bulgarian	С настоящото ALPS ELECTRIC CO.,LTD., декларира, че този тип радиосъоръжение TB1G077 е в съответствие с Директива 2014/53/ЕС. Цялостният текст на ЕС декларацията за съответствие може да се намери на следния интернет адрес: http://www.alps.com/products/common/pdf/HandUnit/TB1G077.pdf
[CS] Czech	Tímto ALPS ELECTRIC CO.,LTD., prohlašuje, že typ rádiového zařízení TB1G077 je v souladu se směrnicí 2014/53/EU. Úplné znění EU prohlášení o shodě je k dispozici na této internetové adrese: http://www.alps.com/products/common/pdf/HandUnit/TB1G077.pdf
[DA] Danish	Hermed erklærer ALPS ELECTRIC CO.,LTD., at radioudstyrstypen TB1G077 er i overensstemmelse med direktiv 2014/53/EU. EU-overensstemmelseserklæringens fulde tekst kan findes på følgende internetadresse: http://www.alps.com/products/common/pdf/HandUnit/TB1G077.pdf
[DE] German	Hiermit erklärt ALPS ELECTRIC CO.,LTD., dass der Funkanlagentyp TB1G077 der Richtlinie 2014/53/EU entspricht. Der vollständige Text der EU-Konformitätserklärung ist unter der folgenden Internetadresse verfügbar: http://www.alps.com/products/common/pdf/HandUnit/TB1G077.pdf

D00612

– ПРОДОЛЖЕНИЕ –

[ET] Estonian	Käesolevaga deklareerib ALPS ELECTRIC CO.,LTD., et käesolev raadioseadme tüüp TB1G077 vastab direktiivi 2014/53/EL nõuetele. ELi vastavusdeklaratsiooni täielik tekst on kättesaadav järgmisel internetiaadressil: http://www.alps.com/products/common/pdf/HandUnit/TB1G077.pdf
[EL] Greek	Με την παρούσα ο/η ALPS ELECTRIC CO.,LTD., δηλώνει ότι ο ραδιοεξοπλισμός TB1G077 πληροί την οδηγία 2014/53/ΕΕ. Το πλήρες κείμενο της δήλωσης συμμόρφωσης ΕΕ διατίθεται στην ακόλουθη ιστοσελίδα στο διαδίκτυο: http://www.alps.com/products/common/pdf/HandUnit/TB1G077.pdf
[ES] Spanish	Por la presente, ALPS ELECTRIC CO.,LTD., declara que el tipo de equipo radioeléctrico TB1G077 es conforme con la Directiva 2014/53/UE. El texto completo de la declaración UE de conformidad está disponible en la dirección Internet siguiente: http://www.alps.com/products/common/pdf/HandUnit/TB1G077.pdf
[FR] French	Le soussigné, ALPS ELECTRIC CO.,LTD., déclare que l'équipement radioélectrique du type TB1G077 est conforme à la directive 2014/53/UE. Le texte complet de la déclaration UE de conformité est disponible à l'adresse internet suivante: http://www.alps.com/products/common/pdf/HandUnit/TB1G077.pdf
[IT] Italian	Il fabbricante, ALPS ELECTRIC CO.,LTD., dichiara che il tipo di apparecchiatura radio TB1G077 è conforme alla direttiva 2014/53/UE. Il testo completo della dichiarazione di conformità UE è disponibile al seguente indirizzo Internet: http://www.alps.com/products/common/pdf/HandUnit/TB1G077.pdf
[LV] Latvian	Ar šo ALPS ELECTRIC CO.,LTD., deklarē, ka radioiekārta TB1G077 atbilst Direktīvai 2014/53/ES. Pilns ES atbilstības deklarācijas teksts ir pieejams šādā interneta vietnē: http://www.alps.com/products/common/pdf/HandUnit/TB1G077.pdf

D00613

[LT] Lithuanian	Aš, ALPS ELECTRIC CO.,LTD., patvirtinu, kad radijo įrenginių tipas TB1G077 atitinka Direktyva 2014/53/ES. Visas ES atitikties deklaracijos tekstas prieinamas šiuo interneto adresu: http://www.alps.com/products/common/pdf/HandUnit/TB1G077.pdf
[HR] Croatian	ALPS ELECTRIC CO.,LTD., ovime izjavljuje da je radijska oprema tipa TB1G077 u skladu s Direktivom 2014/53/EU. Cjeloviti tekst EU izjave o sukladnosti dostupan je na sljedećoj internetskoj adresi: http://www.alps.com/products/common/pdf/HandUnit/TB1G077.pdf
[HU] Hungarian	ALPS ELECTRIC CO.,LTD., igazolja, hogy a TB1G077 típusú rádióberendezés megfelel a 2014/53/EU irányelvnek. Az EU-megfelelőségi nyilatkozat teljes szövege elérhető a következő internetes címen: http://www.alps.com/products/common/pdf/HandUnit/TB1G077.pdf
[MT] Maltese	B'dan, ALPS ELECTRIC CO.,LTD., niddikjara li dan it-tip ta' tagħmir tar-radju TB1G077 huwa konformi mad-Direttiva 2014/53/UE. It-test kollu tad-dikjarazzjoni ta' konformità tal-UE huwa disponibbli f'dan l-indirizz tal-Internet li ġej: http://www.alps.com/products/common/pdf/HandUnit/TB1G077.pdf
[NL] Dutch	Hierbij verklaar ik, ALPS ELECTRIC CO.,LTD., dat het type radioapparatuur TB1G077 conform is met Richtlijn 2014/53/EU. De volledige tekst van de EU-conformiteitsverklaring kan worden geraadpleegd op het volgende internetadres: http://www.alps.com/products/common/pdf/HandUnit/TB1G077.pdf
[PL] Polish	ALPS ELECTRIC CO.,LTD., niniejszym oświadcza, że typ urządzenia radiowego TB1G077 jest zgodny z dyrektywą 2014/53/UE. Pełny tekst deklaracji zgodności UE jest dostępny pod następującym adresem internetowym: http://www.alps.com/products/common/pdf/HandUnit/TB1G077.pdf

D00614

– ПРОДОЛЖЕНИЕ –

[PT] Portuguese	O(a) abaixo assinado(a) ALPS ELECTRIC CO.,LTD., declara que o presente tipo de equipamento de rádio TB1G077 está em conformidade com a Diretiva 2014/53/UE. O texto integral da declaração de conformidade está disponível no seguinte endereço de Internet: http://www.alps.com/products/common/pdf/HandUnit/TB1G077.pdf
[RO] Romanian	Prin prezenta, ALPS ELECTRIC CO.,LTD., declară că tipul de echipamente radio TB1G077 este în conformitate cu Directiva 2014/53/UE. Textul integral al declaratiei UE de conformitate este disponibil la următoarea adresă internet: http://www.alps.com/products/common/pdf/HandUnit/TB1G077.pdf
[SK] Slovak	ALPS ELECTRIC CO.,LTD., týmto vyhlasuje, že rádiové zariadenie typu TB1G077 je v súlade so smernicou 2014/53/EÚ. Úplné EÚ vyhlásenie o zhode je k dispozícii na tejto internetovej adrese: http://www.alps.com/products/common/pdf/HandUnit/TB1G077.pdf
[SL] Slovenian	ALPS ELECTRIC CO.,LTD., potrjuje, da je tip radijske opreme TB1G077 skladen z Direktivo 2014/53/EU. Celotno besedilo izjave EU o skladnosti je na voljo na naslednjem spletnem naslovu: http://www.alps.com/products/common/pdf/HandUnit/TB1G077.pdf
[FI] Finish	ALPS ELECTRIC CO.,LTD., vakuuttaa, että radiolaitetyyppi TB1G077 on direktiivin 2014/53/EU mukainen. EU-vaatimustenmukaisuusvakuutuksen täysimittainen teksti on saatavilla seuraavassa internetosoitteessa: http://www.alps.com/products/common/pdf/HandUnit/TB1G077.pdf
[SV] Swedish	Härmed försäkrar ALPS ELECTRIC CO.,LTD., att denna typ av radioutrustning TB1G077 överensstämmer med direktiv 2014/53/EU. Den fullständiga texten till EU-försäkran om överensstämmelse finns på följande webbadress: http://www.alps.com/products/common/pdf/HandUnit/TB1G077.pdf

D00615

[IS] Icelandic	Hér, ALPS ELECTRIC CO.,LTD., lýsir yfir að radíóbúnaður tegund TB1G077 er í samræmi við tilskipun 2014/53/ESB. The fullur texti af ESB-samræmisyfirlýsing er í boði á eftirfarandi veffangi: http://www.alps.com/products/common/pdf/HandUnit/TB1G077.pdf
[NO] Norwegian	Herved ALPS ELECTRIC CO.,LTD., erklærer at radioutstyr type TB1G077 er i samsvar med direktiv 2014/53/EU. Den fullstendige teksten i EU-erklæring er tilgjengelig på følgende internettadresse: http://www.alps.com/products/common/pdf/HandUnit/TB1G077.pdf
[GLE] Irish	Dearbhaionn ALPS ELECTRIC CO.,LTD. leis seo go bhfuil an cineál trealaimh raidió TB1G077 in oiriúint le Treoir 2014/53/AE. Tá teacs iomlán an Dearbhaithe Comhréireachta AE le fáil ag an seoladh Idirlín seo a leanas: http://www.alps.com/products/common/pdf/HandUnit/TB1G077.pdf
[LTZ] Luxembourgish	Heimatter deklaréiert ALPS ELECTRIC CO.,LTD., datt d'Funkanlage vum Typ TB1G077 konform mat der Direktiv 2014/53/EU sinn. Den integralen Text vun der EU-Konformitéitserklärung ass op folgender Internetadress ze fannen: http://www.alps.com/products/common/pdf/HandUnit/TB1G077.pdf

D00616

– ПРОДОЛЖЕНИЕ –

■ Приемник системы дистанционного управления замками дверей автомобиля

Частотный диапазон, в котором работает радиотехническое оборудование: 433,92 МГц.
Производитель: SUBARU CORPORATION.
Адрес: 1-1, Subaru-cho, Ota-shi, Gunma-ken, 373-8555, Japan

CE

[EN] English	Hereby, ALPS ELECTRIC CO.,LTD., declares that the radio equipment type TD1G049 is in compliance with Directive 2014/53/EU. The full text of the EU declaration of conformity is available at the following internet address: http://www.alps.com/products/common/pdf/Tuner/TD1G049.pdf
[BG] Bulgarian	С настоящото ALPS ELECTRIC CO.,LTD., декларира, че този тип радиосъоръжение TD1G049 е в съответствие с Директива 2014/53/ЕС. Цялостният текст на ЕС декларацията за съответствие може да се намери на следния интернет адрес: http://www.alps.com/products/common/pdf/Tuner/TD1G049.pdf
[CS] Czech	Tímto ALPS ELECTRIC CO.,LTD., prohlašuje, že typ rádiového zařízení TD1G049 je v souladu se směrnicí 2014/53/EU. Úplné znění EU prohlášení o shodě je k dispozici na této internetové adrese: http://www.alps.com/products/common/pdf/Tuner/TD1G049.pdf
[DA] Danish	Hermed erklærer ALPS ELECTRIC CO.,LTD., at radioudstyrstypen TD1G049 er i overensstemmelse med direktiv 2014/53/EU. EU-overensstemmelseserklæringens fulde tekst kan findes på følgende internetadresse: http://www.alps.com/products/common/pdf/Tuner/TD1G049.pdf
[DE] German	Hiermit erklärt ALPS ELECTRIC CO.,LTD., dass der Funkanlagentyp TD1G049 der Richtlinie 2014/53/EU entspricht. Der vollständige Text der EU-Konformitätserklärung ist unter der folgenden Internetadresse verfügbar: http://www.alps.com/products/common/pdf/Tuner/TD1G049.pdf
[ET] Estonian	Käesolevaga deklareerib ALPS ELECTRIC CO.,LTD., et käesolev raadioseadme tüüp TD1G049 vastab direktiivi 2014/53/EL nõuetele. ELi vastavusdeklaratsiooni täielik tekst on kättesaadav järgmisel internetiaadressil: http://www.alps.com/products/common/pdf/Tuner/TD1G049.pdf

D00617

[EL] Greek	Με την παρούσα ο/η ALPS ELECTRIC CO.,LTD., δηλώνει ότι ο ραδιοεξοπλισμός TD1G049 πληροί την οδηγία 2014/53/ΕΕ. Το πλήρες κείμενο της δήλωσης συμμόρφωσης ΕΕ διατίθεται στην ακόλουθη ιστοσελίδα στο διαδίκτυο: http://www.alps.com/products/common/pdf/Tuner/TD1G049.pdf
[ES] Spanish	Por la presente, ALPS ELECTRIC CO.,LTD., declara que el tipo de equipo radioeléctrico TD1G049 es conforme con la Directiva 2014/53/UE. El texto completo de la declaración UE de conformidad está disponible en la dirección Internet siguiente: http://www.alps.com/products/common/pdf/Tuner/TD1G049.pdf
[FR] French	Le soussigné, ALPS ELECTRIC CO.,LTD., déclare que l'équipement radioélectrique du type TD1G049 est conforme à la directive 2014/53/UE. Le texte complet de la déclaration UE de conformité est disponible à l'adresse internet suivante: http://www.alps.com/products/common/pdf/Tuner/TD1G049.pdf
[IT] Italian	Il fabbricante, ALPS ELECTRIC CO.,LTD., dichiara che il tipo di apparecchiatura radio TD1G049 è conforme alla direttiva 2014/53/UE. Il testo completo della dichiarazione di conformità UE è disponibile al seguente indirizzo Internet: http://www.alps.com/products/common/pdf/Tuner/TD1G049.pdf
[LV] Latvian	Ar šo ALPS ELECTRIC CO.,LTD., deklarē, ka radioiekārta TD1G049 atbilst Direktīvai 2014/53/ES. Pilns ES atbilstības deklarācijas teksts ir pieejams šādā interneta vietnē: http://www.alps.com/products/common/pdf/Tuner/TD1G049.pdf
[LT] Lithuanian	Aš, ALPS ELECTRIC CO.,LTD., patvirtinu, kad radijo įrenginių tipas TD1G049 atitinka Direktyvą 2014/53/ES. Visas ES atitikties deklaracijos tekstas prieinamas šiuo interneto adresu: http://www.alps.com/products/common/pdf/Tuner/TD1G049.pdf

D00618

– ПРОДОЛЖЕНИЕ –

[HR] Croatian	ALPS ELECTRIC CO.,LTD., ovime izjavljuje da je radijska oprema tipa TD1G049 u skladu s Direktivom 2014/53/EU. Cjeloviti tekst EU izjave o sukladnosti dostupan je na sljedećoj internetskoj adresi: http://www.alps.com/products/common/pdf/Tuner/TD1G049.pdf
[HU] Hungarian	ALPS ELECTRIC CO.,LTD., igazolja, hogy a TD1G049 típusú rádióberendezés megfelel a 2014/53/EU irányelvnek. Az EU-megfelelőségi nyilatkozat teljes szövege elérhető a következő internetes címen: http://www.alps.com/products/common/pdf/Tuner/TD1G049.pdf
[MT] Maltese	B'dan, ALPS ELECTRIC CO.,LTD., niddikjara li dan it-tip ta' tagħmir tar-radju TD1G049 huwa konformi mad-Direttiva 2014/53/UE. It-test kollu tad-dikjarazzjoni ta' konformità tal-UE huwa disponibbli f'dan l-indirizz tal-Internet li ġej: http://www.alps.com/products/common/pdf/Tuner/TD1G049.pdf
[NL] Dutch	Hierbij verklaar ik, ALPS ELECTRIC CO.,LTD., dat het type radioapparatuur TD1G049 conform is met Richtlijn 2014/53/EU. De volledige tekst van de EU-conformiteitsverklaring kan worden geraadpleegd op het volgende internetadres: http://www.alps.com/products/common/pdf/Tuner/TD1G049.pdf
[PL] Polish	ALPS ELECTRIC CO.,LTD., niniejszym oświadcza, że typ urządzenia radiowego TD1G049 jest zgodny z dyrektywą 2014/53/UE. Pełny tekst deklaracji zgodności UE jest dostępny pod następującym adresem internetowym: http://www.alps.com/products/common/pdf/Tuner/TD1G049.pdf
[PT] Portuguese	O(a) abaixo assinado(a) ALPS ELECTRIC CO.,LTD., declara que o presente tipo de equipamento de rádio TD1G049 está em conformidade com a Diretiva 2014/53/UE. O texto integral da declaração de conformidade está disponível no seguinte endereço de Internet: http://www.alps.com/products/common/pdf/Tuner/TD1G049.pdf

D00619

[RO] Romanian	Prin prezenta, ALPS ELECTRIC CO.,LTD., declară că tipul de echipamente radio TD1G049 este în conformitate cu Directiva 2014/53/UE. Textul integral al declarației UE de conformitate este disponibil la următoarea adresă internet: http://www.alps.com/products/common/pdf/Tuner/TD1G049.pdf
[SK] Slovak	ALPS ELECTRIC CO.,LTD., týmto vyhlasuje, že rádiové zariadenie typu TD1G049 je v súlade so smernicou 2014/53/EÚ. Úplné EÚ vyhlásenie o zhode je k dispozícii na tejto internetovej adrese: http://www.alps.com/products/common/pdf/Tuner/TD1G049.pdf
[SL] Slovenian	ALPS ELECTRIC CO.,LTD., potrjuje, da je tip radijske opreme TD1G049 skladen z Direktivo 2014/53/EU. Celotno besedilo izjave EU o skladnosti je na voljo na naslednjem spletnem naslovu: http://www.alps.com/products/common/pdf/Tuner/TD1G049.pdf
[FI] Finish	ALPS ELECTRIC CO.,LTD., vakuuttaa, että radiolaitetyyppi TD1G049 on direktiivin 2014/53/EU mukainen. EU-vaatimustenmukaisuusvakuutuksen täysimittainen teksti on saatavilla seuraavassa internetosoitteessa: http://www.alps.com/products/common/pdf/Tuner/TD1G049.pdf
[SV] Swedish	Härmed försäkrar ALPS ELECTRIC CO.,LTD., att denna typ av radioutrustning TD1G049 överensstämmer med direktiv 2014/53/EU. Den fullständiga texten till EU-försäkran om överensstämmelse finns på följande webbadress: http://www.alps.com/products/common/pdf/Tuner/TD1G049.pdf
[IS] Icelandic	Hér, ALPS ELECTRIC CO.,LTD., lýsir yfir að radíóbúnaður tegund TD1G049 er í samræmi við tilskipun 2014/53/ESB. The fullur texti af ESB-samræmisyfirlýsing er í boði á eftirfarandi veffangi: http://www.alps.com/products/common/pdf/Tuner/TD1G049.pdf

D00620

– ПРОДОЛЖЕНИЕ –

[NO] Norwegian	Herved ALPS ELECTRIC CO.,LTD., erklærer at radioutstyr type TD1G049 er i samsvar med direktiv 2014/53/EU. Den fullstendige teksten i EU-erklæring er tilgjengelig på følgende internettadresse: http://www.alps.com/products/common/pdf/Tuner/TD1G049.pdf
[GLE] Irish	Dearbhaíonn ALPS ELECTRIC CO.,LTD. leis seo go bhfuil an cineál trealaimh raidió TD1G049 in oiriúint le Treoir 2014/53/AE. Tá téacs iomlán an Dearbhaithe Comhréireachta AE le fáil ag an seoladh Idirlín seo a leanas: http://www.alps.com/products/common/pdf/Tuner/TD1G049.pdf
[LTZ] Luxembourgish	Heimatter deklaréiert ALPS ELECTRIC CO.,LTD., datt d'Funkanlage vum Typ TD1G049 konform mat der Direktiv 2014/53/EU sinn. Den integralen Text vun der EU-Konformitéitserklärung ass op folgender Internetadress ze fannen: http://www.alps.com/products/common/pdf/Tuner/TD1G049.pdf

D00621

■ Система дистанционного доступа с функцией запуска/остановки двигателя при помощи кнопки

Передатчик:
Модель: 14AHK.
Рабочая частота: 433,92 МГц.
Максимальная выходная мощность (эффективная мощность излучения): 0,03 мВт.
Производитель: DENSO CORPORATION.
Адрес: 1-1, Showa-cho, Kariya-shi, Aichi-ken, 448-8661, Japan

ПРИМЕЧАНИЕ

- **Утилизация использованных элементов питания должна производиться в соответствии с местным законодательством.**
- **Заменяйте старый элемент питания новым такого же или аналогичного типа, рекомендованного производителем.**

Hereby, DENSO CORPORATION declares that the radio equipment type 14AHK is in compliance with Directive 2014/53/EU.
The full text of the EU declaration of conformity is available at the following internet address:
https://www.denso.co.jp/en/contactus/form/doc/index.html
01

DENSO CORPORATION vakuuttaa, että radiolaitetyyppi 14AHK on direktiivin 2014/53/EU mukainen.
EU-vaatimustenmukaisuusvakuuluksen taysimittainen teksti on saatavilla seuraavassa internetosoitteessa.
https://www.denso.co.jp/en/contactus/form/doc/index.html
02

Hierbij verklaar ik, DENSO CORPORATION, dat het type radioapparatuur 14AHK conform is met Richtlijn 2014/53/EU.
De volledige tekst van de EU-conformiteitsverklaring kan worden geraadpleegd op het volgende internetadres:
https://www.denso.co.jp/en/contactus/form/doc/index.html
03

Le soussigné, DENSO CORPORATION, déclare que l'équipement radioélectrique du type 14AHK est conforme à la directive 2014/53/UE.
Le texte complet de la déclaration UE de conformité est disponible à l'adresse internet suivante:
https://www.denso.co.jp/en/contactus/form/doc/index.html
04

Härmed försäkrar DENSO CORPORATION att denna typ av radioutrustning 14AHK överensstämmer med direktiv 2014/53/EU.
Den fullständiga texten till EU-försäkran om överensstämmelse finns på följande webbadress:
https://www.denso.co.jp/en/contactus/form/doc/index.html
05

D00601

Hermed erklærer DENSO CORPORATION, at radioudstyrstypen 14AHK er i overensstemmelse med direktiv 2014/53/EU.
EU-overensstemmelseserklæringens fulde tekst kan findes på følgende internetadresse:
https://www.denso.co.jp/en/contactus/form/doc/index.html
06

Hiermit erklärt DENSO CORPORATION, dass der Funkanlagentyp 14AHK der Richtlinie 2014/53/EU entspricht.
Der vollständige Text der EU-Konformitätserklärung ist unter der folgenden Internetadresse verfügbar:
https://www.denso.co.jp/en/contactus/form/doc/index.html
07

Με την παρούσα ο/η DENSO CORPORATION, δηλώνει ότι ο ραδιοεξοπλισμός 14AHK πληροί την οδηγία 2014/53/ΕΕ.
Το πλήρες κείμενο της δήλωσης συμμόρφωσης ΕΕ διατίθεται στην ακόλουθη ιστοσελίδα στο διαδίκτυο
https://www.denso.co.jp/en/contactus/form/doc/index.html
08

Il fabbricante, DENSO CORPORATION, dichiara che il tipo di apparecchiatura radio 14AHK è conforme alla direttiva 2014/53/UE.
Il testo completo della dichiarazione di conformità UE è disponibile al seguente indirizzo Internet.
https://www.denso.co.jp/en/contactus/form/doc/index.html
09

Por la presente, DENSO CORPORATION declara que el tipo de equipo radioeléctrico 14AHK es conforme con la Directiva 2014/53/UE
El texto completo de la declaración UE de conformidad está disponible en la dirección Internet siguiente.
https://www.denso.co.jp/en/contactus/form/doc/index.html
10

D00602

– ПРОДОЛЖЕНИЕ –

O(a) abaixo assinado(a) DENSO CORPORATION declara que o presente tipo de equipamento de rádio 14AHK está em conformidade com a Diretiva 2014/53/UE.
O texto integral da declaração de conformidade está disponível no seguinte endereço de Internet:
https://www.denso.co.jp/en/contactus/form/doc/index.html
11

B'dan, DENSO CORPORATION, niddikjara li dan it-tip ta' tagħmir tar-radju 14AHK huwa konformi mad-Direttiva 2014/53/UE.
It-test kollu tad-dikjarazzjoni ta' konformità tal-UE huwa disponibbli f'dan l-indirizz tal-Internet li ġej:
https://www.denso.co.jp/en/contactus/form/doc/index.html
12

Käesolevaga deklareerib DENSO CORPORATION, et käesolev raadioseadme tüüp 14AHK vastab direktiivi 2014/53/EL nõuetele.
ELi vastavusdeklaratsiooni täielik tekst on kättesaadav järgmisel internetiaadressil
https://www.denso.co.jp/en/contactus/form/doc/index.html
13

DENSO CORPORATION igazolja, hogy a 14AHK típusú rádióberendezés megfelel a 2014/53/EU irányelvnek.
Az EU megfelelőségi nyilatkozat teljes szövege elérhető a következő internetes címen
https://www.denso.co.jp/en/contactus/form/doc/index.html
14

DENSO CORPORATION týmto vyhlasuje, že rádiové zariadenie typu 14AHK je v súlade so smernicou 2014/53/EÚ.
Úplné EÚ vyhlásenie o zhode je k dispozícii na tejto internetovej adrese.
https://www.denso.co.jp/en/contactus/form/doc/index.html
15

D00603

Timlo DENSO CORPORATION proglašuje, že tip radiovega zařízení 14AHK je v souladu se směrnicí 2014/53/EU.
Úplné znění EU prohlášení o shodě je k dispozici na této internetové adrese:
https://www.denso.co.jp/en/contactus/form/doc/index.html
16

DENSO CORPORATION potrjuje, da je tip radijske opreme 14AHK skladen z Direktivo 2014/53/EU.
Celotno besedilo izjave EU o skladnosti je na voljo na naslednjem spletnem naslovu:
https://www.denso.co.jp/en/contactus/form/doc/index.html
17

Aš, DENSO CORPORATION, patvirtinu, kad radijo įrenginių tipas 14AHK atitinka Direktyvą 2014/53/ES.
Visas ES atitikties deklaracijos tekstas prieinamas šiuo interneto adresu.
https://www.denso.co.jp/en/contactus/form/doc/index.html
18

Ar šo DENSO CORPORATION deklarē, ka radioiekārta 14AHK atbilst Direktīvai 2014/53/ES.
Pilns ES atbilstības deklarācijas teksts ir pieejams šādā interneta vietnē:
https://www.denso.co.jp/en/contactus/form/doc/index.html
19

DENSO CORPORATION niniejszym oświadcza, że typ urządzenia radiowego 14AHK jest zgodny z dyrektywą 2014/53/UE.
Pełny tekst deklaracji zgodności UE jest dostępny pod następującym adresem internetowym:
https://www.denso.co.jp/en/contactus/form/doc/index.html
20

D00604

Hér með lýsir DENSO CORPORATION yfir því að 14AHK er í samræmi við grunnkröfur og aðrar kröfur, sem gerðar eru í tilskipun 2014/53/EU.
Samræmisyfirlýsing er einnig aðgengileg á eftirfarandi vefslóð:
https://www.denso.co.jp/en/contactus/form/doc/index.html
21

DENSO CORPORATION erklærer at 14AHK er i overensstemmelse med direktiv 2014/53/EU.
Samsvarserklæringen i fulltekst er tilgjengelig på følgende internettadresse
https://www.denso.co.jp/en/contactus/form/doc/index.html
22

С настоящото DENSO CORPORATION декларира, че този тип радиосъоръжение 14AHK е в съответствие с Директива 2014/53/ЕС.
Цялостният текст на ЕС декларацията за съответствие може да се намери на следния интернет адрес:
https://www.denso.co.jp/en/contactus/form/doc/index.html
23

Prin prezenta, DENSO CORPORATION declară că tipul de echipamente radio 14AHK este în conformitate cu Directiva 2014/53/UE.
Textul integral al declarației UE de conformitate este disponibil la următoarea adresă internet:
https://www.denso.co.jp/en/contactus/form/doc/index.html
24

DENSO CORPORATION ovime izjavljuje da je radijska oprema tipa 14AHK u skladu s Direktivom 2014/53/EU.
Cjeloviti tekst EU izjave o sukladnosti dostupan je na sljedećoj internetskoj adresi:
https://www.denso.co.jp/en/contactus/form/doc/index.html
27

D00605

CE

Последняя версия ДЕКЛАРАЦИИ СООТВЕТСТВИЯ (DoC) доступна по следующему адресу:
https://www.denso.co.jp/en/contactus/form/doc/index.html

■ Иммобилайзер

▼ Модели с системой дистанционного доступа с функцией запуска/остановки двигателя при помощи кнопки:

Hereby, SUBARU CORPORATION declares that the radio equipment type SSPIMB02 is in compliance with Directive 2014/53/EU

The full text of the EU declaration of conformity is available at the following internet address:
http://www.subaru.eu/owner

Frequency band: 119 - 135 kHz
Max mum radio-frequency power: 55 dBµA/m @10m

SUBARU CORPORATION vakuuttaa tämän radiolaitetyypin SSPIMB02 olevan direktiivin 2014/53/EU mukainen.

EU-vaatimusten mukaisuus koskevan vakuutuksen täydellinen teksti on saatavilla seuraavassa internetosoitteessa:
http://www.subaru.eu/owner

Radiolaajuus: 119 - 135 kHz
Suurin mahdollinen lähetysteho: 55 dBµA/m @10m

Hierbij verklaart SUBARU CORPORATION, dat het type radioapparatuur SSPIMB02 conform is met Richtlijn 2014/53/EU

De volledige tekst van de EU conformiteitsverklaring kan worden geraadpleegd op het volgende internetadres:
http://www.subaru.eu/owner

Frequentieband: 119 - 135 kHz
Maximaal radiofrequentievermogen: 55 dBµA/m @10m

Le soussigné, SUBARU CORPORATION, déclare que l'équipement radioélectrique du type SSPIMB02 est conforme à la directive 2014/53/UE

Le texte complet de la déclaration UE de conformité est disponible à l'adresse internet suivante:
http://www.subaru.eu/owner

Bande de fréquences: 119 - 135 kHz
Puissance de radiofréquence maximale: 55 dBµA/m @10m

Hiermit erklärt SUBARU CORPORATION, dass der Funkanlagentyp SSPIMB02 der Richtlinie 2014/53/EU entspricht.

Der vollständige Text der EU-Konformitätserklärung ist unter der folgenden Internetadresse verfügbar:
http://www.subaru.eu/owner

Frequenzband: 119 - 135 kHz
Max male radiofrekvenseffekt: 55 dBµA/m @10m

D00606

Hermed erklærer SUBARU CORPORATION, at radioudstyrstypen SSPIMB02 er i overensstemmelse med direktiv 2014/53/EU

EU-overensstemmelseserklæringens fuldstændige tekst kan findes på følgende internetadresse:
http://www.subaru.eu/owner

Frekvensbånd: 119 - 135 kHz
Maksimal radiofrekvenseffekt: 55 dBµA/m @10m

Härmit förklarar SUBARU CORPORATION att denna typ av radioutrustning SSPIMB02 överensstämmer med direktiv 2014/53/EU.

Den fullständiga texten i EU-försäkran om överensstämmelse finns på följande webbadress:
http://www.subaru.eu/owner

Frekvensband: 119 - 135 kHz
Max mal radiofrekvenseffekt: 55 dBµA/m @10m

Hermed erklærer SUBARU CORPORATION, dass der Funkanlagentyp SSPIMB02 der Richtlinie 2014/53/EU entspricht.

Der vollständige Text der EU-Konformitätserklärung ist unter der folgenden Internetadresse verfügbar:
http://www.subaru.eu/owner

Frequenzband: 119 - 135 kHz
Abgestrahlte maximale Sendeleistung: 55 dBµA/m @10m

Με την παρούσα, η SUBARU CORPORATION, δηλώνει ότι ο ραδιοεξοπλισμός SSPIMB02 πληροί την οδηγία 2014/53/ΕΕ

Το πλήρες κείμενο της δήλωσης συμμόρφωσης ΕΕ είναι διαθέσιμο στο εξής διαδίκτυο:
http://www.subaru.eu/owner

Ζώνη συχνοτήτων: 119 - 135 kHz
Μεγιστη ισχυς ραδιοσυχνοτητας: 55 dBµA/m @10m

Il sottoscritto, SUBARU CORPORATION, dichiara che il tipo di apparecchiatura radio SSPIMB02 è conforme alla direttiva 2014/53/UE

Il testo completo della dichiarazione di conformità UE è disponibile al seguente indirizzo Internet:
http://www.subaru.eu/owner

Banda di frequenza: 119 - 135 kHz
Potenza massima radiofrequenza: 55 dBµA/m @10m

Por la presente, SUBARU CORPORATION, declara que el tipo de equipo radioeléctrico SSPIMB02 es conforme con la Directiva 2014/53/UE

El texto completo de la declaración UE de conformidad está disponible en la dirección Internet siguiente:
http://www.subaru.eu/owner

Banda de frecuencia: 119 - 135 kHz
Potencia máxima de radiofrecuencia: 55 dBµA/m @10m

D00607

– ПРОДОЛЖЕНИЕ –

Com efeito, a SUBARU CORPORATION declara que o presente tipo de equipamento de rádio SSPIMB02 está em conformidade com a Diretiva 2014/53/UE

O texto integral da declaração de conformidade está disponível no seguinte endereço de internet
http://www.subaru.eu/owner

Banda de frequência: 119 - 135 kHz

Potência máxima de radiofrequências: 55 dBµA/m @10m

Ilidan, SUBARU CORPORATION iddeklarja li dan it-tip ta' tagħmir tar-radju SSPIMB02 huwa konform mad-Direttiva 2014/53/UE

It-testi kollu tad-dikjarazzjoni ta' konformità tal-UE huwa disponibbli f'dan l-indirizz ta' l-Internet li ġej:
http://www.subaru.eu/owner

Firkwenzi: 119 - 135 kHz

Ħamrieħ ta' l-arpsoyġuħiżżin: 55 dBµA/m @10m

Käesolevaga deklareerib SUBARU CORPORATION, et käesolev raadioseadme tüüp SSPIMB02 vastab direktiivi 2014/53/EL nõuetele

ELi vastavusdeklaratsiooni täielik tekst on kättesaadav järgmisel internetiaadressil
http://www.subaru.eu/owner

Sagedusribad: 119 - 135 kHz

Maksimaalne saatevõimsus: 55 dBµA/m @10m

SUBARU CORPORATION igazolja, hogy a SSPIMB02 típusú rádióberendezés megfelel a 2014/53/EU irányelv-nek

Az EU-megfelelőségi nyilatkozat teljes szövege elérhető a következő internetes címen
http://www.subaru.eu/owner

Frekvenciasáv: 119 - 135 kHz

Maximális sugárzott teljesítmény: 55 dBµA/m @10m

SUBARU CORPORATION tímto vyhlašuje, že radiové zařízení typu SSPIMB02 je v souladu se směrnicí 2014/53/EU

Úplné EU vyhlášení o shodě je k dispozici na tejto internetovej adrese
http://www.subaru.eu/owner

Frekvenční pásmo: 119 - 135 kHz

Maximální radiofrekvenční výkon: 55 dBµA/m @10m

D00608

Tímto SUBARU CORPORATION prohlašuje, že typ rádiového zařízení SSPIMB02 je v souladu se směrnicí 2014/53/EU

Úplné znění EU prohlášení o shodě je k dispozici na této internetové adrese
http://www.subaru.eu/owner

Kmitočtové pásmo: 119 - 135 kHz

Maximální radiofrekvenční výkon: 55 dBµA/m @10m

SUBARU CORPORATION potrjuje, da je ta radijska oprema SSPIMB02 skladna z Direktivo 2014/53/EU

Celotno besedilo izjave EU o skladnosti je na voljo na naslednjem spletnem naslovu
http://www.subaru.eu/owner

Frekvenčni pas: 119 - 135 kHz

Največja moč radijskih frekvenc: 55 dBµA/m @10m

AS „SUBARU CORPORATION" apstiprina, ka radio iekārnas tips SSPIMB02 atbilst Direktīvai 2014/53/ES.

Visas ES atbilstības deklarācijas teksts pieejams šādā interneta adresē
http://www.subaru.eu/owner

Darbības josla: 119 - 135 kHz

Darbināšanas radiofrekvenču jauda: 55 dBµA/m @10m

Ar šo SUBARU CORPORATION deklarē, ka radiokiirte SSPIMB02 atbilst Direktiivi 2014/53/ES.

Pilns ES atbilstuse deklaratsiooni tekst on kättesaadav järgmisel internetiaadressil
http://www.subaru.eu/owner

Frekventsiribad: 119 - 135 kHz

Maksimaalne raadiosagedusvõimsus: 55 dBµA/m @10m

SUBARU CORPORATION oświadcza, że typ urządzenia radiowego SSPIMB02 jest zgodny z dyrektywą 2014/53/UE

Pełny tekst deklaracji zgodności UE jest dostępny pod następującym adresem internetowym
http://www.subaru.eu/owner

Zakres częstotliwości: 119 - 135 kHz

Maksymalna moc częstotliwości radiowej: 55 dBµA/m @10m

D00609

SUBARU CORPORATION tiesa, ka šis radiotehnikas veids SSPIMB02 atbilst Direktīvai 2014/53/ES

Pilns ES atbilstības deklarācijas teksts ir pieejams šādā internetā
http://www.subaru.eu/owner

Frekvenču josla: 119 - 135 kHz

Maksimālā radiofrekvences jauda: 55 dBµA/m @10m

Olli ESB-sertaamisvirtuosuus on tehtävä ilmoitus siitä, ettei laite aiheuttaisi häiriöitä
http://www.subaru.eu/owner

Taajuusalue: 119 - 135 kHz

Häiriöitä aiheuttavan säteilyteho: 55 dBµA/m @10m

SUBARU CORPORATION erklærer herved at radioutstyrstypen SSPIMB02 er i samsvar med direktivet 2014/53/EU

Hele teksten av EU-samsvarserklæringen kan leses på det følgende nettstedet:
http://www.subaru.eu/owner

Frekvensbånd: 119 - 135 kHz

Maks mat radiofrekvensenergi: 55 dBµA/m @10m

С настоящото SUBARU CORPORATION декларира, че този тип радиосъоръжение SSPIMB02 е в съответствие с Директива 2014/53/ЕС

Цялостният текст на ЕС декларацията за съответствие може да се намери на следния интернет адрес:
http://www.subaru.eu/owner

Радиочестотна лента: 119 - 135 kHz

Максимална радиочестотна мощност: 55 dBµA/m @10m

Prin prezenta, SUBARU CORPORATION declară că tipul de echipament radio SSPIMB02 este în conformitate cu Directiva 2014/53/UE

Textul integral al declarației UE de conformitate este disponibil la următoarea adresă internet:
http://www.subaru.eu/owner

Banda de frecvență: 119 - 135 kHz

Puterea maximă de radiofrecvență: 55 dBµA/m @10m

Ovime SUBARU CORPORATION potvrđuje da je radio oprema tipa SSPIMB02 u skladu sa Direktivom 2014/53/EU

Potpuni tekst EU deklaracije o usaglašenosti dostupan je na sljedećoj internet adresi
http://www.subaru.eu/owner

Frekvencijski opseg: 119 - 135 kHz

Maksimalna radio-frekvencijska snaga: 55 dBµA/m @10m

D00610

Me ane te keli dokumenti, SUBARU CORPORATION dek aron se tipi i radiopajisjes SSPIMB02 eshte ne perputhje me Direktiven 2014/53/EU

Teksti i plote i deklarimit te konformitetit te Bashkimit Evropian eshte i disponueshem ne adresen e mposhme te internetit
http://www.subaru.eu/contact

Brezi i frekuencës: 119 - 135 kHz

Fuqia maksimale e radiofrekuencës: 55 dBµA/m @10m

SUBARU CORPORATION deklaron se pajisja radiosë e llojit SSPIMB02 u shtrohet Direktivës 2014/53/EU.

Njoftimi i plotë i deklaratës së konformitetit i Bashkimit Evropian është i disponueshëm me adresën e mëposhtme internetit
http://www.subaru.eu/contact

Brezi i frekuencës: 119 - 135 kHz

Fuqia maksimale e radiofrekuencës: 55 dBµA/m @10m

Ovim SUBARU CORPORATION potvrđuje da je radio oprema tipa SSPIMB02 u skladu sa Direktivom 2014/53/EU.

Potpuni tekst EU deklaracije o usaglašenosti dostupan je na sledećoj internet adresi
http://www.subaru.eu/contact

Frekvencijski opseg: 119 - 135 kHz

Maksimalna radiofrekvencijska snaga: 55 dBµA/m @10m

SUBARU CORPORATION, işbu belgeyle telsiz cihazı türünün SSPIMB02 2014/53/AB sayılı Direktife uyumlu olduğunu beyan etmektedir.

AB uygunluk beyanının tam metnine aşağıdaki internet adresinden ulaşabilirsiniz
http://www.subaru.eu/contact

Frekans bandı: 119 - 135 kHz

Maksimum radyo frekans gücü: 55 dBµA/m @10m

D00611

CE

Адрес: 1-1, Subaru-cho, Ota-shi, Gunma, 373-8555, Japan

▼ **Модели без системы дистанционного доступа с функцией запуска/остановки двигателя при помощи кнопки:**

Передатчик:
Модель: FJ16-2
Рабочая частота: 134,2 кГц.
Максимальная выходная мощность (эффективная мощность излучения): 0.000169 мВт

Производитель: SUBARU CORPORATION.
Адрес: 1-1, Subaru-cho, Ota-shi, Gunma-ken, 373-8555, Japan

Hereby, SUBARU CORPORATION declares that the radio equipment type is in compliance with Directive 2014/53/EU.
The full text of the EU declaration of conformity is available at the following internet address:
https://www.denso.com/global/en/contact-us/doc/

SUBARU CORPORATION vakuuttaa, että radiolaitetyyppi on direktiivin 2014/53/EU mukainen.
EU-vaatimustenmukaisuusvakuutuksen täysimittainen teksti on saatavilla seuraavassa internetosoitteessa:
https://www.denso.com/global/en/contact-us/doc/

Hierbij verklaar ik, SUBARU CORPORATION, dat het type radioapparatuur conform is met Richtlijn 2014/53/EU.
De volledige tekst van de EU-conformiteitsverklaring kan worden geraadpleegd op het volgende internetadres:
https://www.denso.com/global/en/contact-us/doc/

Le soussigné, SUBARU CORPORATION, déclare que l'équipement radioélectrique du type est conforme à la directive 2014/53/UE.
Le texte complet de la déclaration UE de conformité est disponible à l'adresse internet suivante:
https://www.denso.com/global/en/contact-us/doc/

Härmed försäkrar SUBARU CORPORATION att denna typ av radioutrustning överensstämmer med direktiv 2014/53/EU.
Den fullständiga texten till EU-försäkran om överensstämmelse finns på följande webbadress:
https://www.denso.com/global/en/contact-us/doc/

D00757

– ПРОДОЛЖЕНИЕ –

Hermed erklærer SUBARU CORPORATION, at radioudstyrstypen er i overensstemmelse med direktiv 2014/53/EU.
EU-overensstemmelseserklæringens fulde tekst kan findes på følgende internetadresse:
https://www.denso.com/global/en/contact-us/doc/

Hiermit erklärt SUBARU CORPORATION, dass der Funkanlagentyp der Richtlinie 2014/53/EU entspricht.
Der vollständige Text der EU-Konformitätserklärung ist unter der folgenden Internetadresse verfügbar:
https://www.denso.com/global/en/contact-us/doc/

Με την παρούσα ο/η SUBARU CORPORATION, δηλώνει ότι ο ραδιοεξοπλισμός πληροί την οδηγία 2014/53/ΕΕ.
Το πλήρες κείμενο της δήλωσης συμμόρφωσης ΕΕ διατίθεται στην ακόλουθη ιστοσελίδα στο διαδίκτυο:
https://www.denso.com/global/en/contact-us/doc/

Il fabbricante, SUBARU CORPORATION, dichiara che il tipo di apparecchiatura radio è conforme alla direttiva 2014/53/UE.
Il testo completo della dichiarazione di conformità UE è disponibile al seguente indirizzo Internet:
https://www.denso.com/global/en/contact-us/doc/

Por la presente, SUBARU CORPORATION declara que el tipo de equipo radioeléctrico es conforme con la Directiva 2014/53/UE.
El texto completo de la declaración UE de conformidad está disponible en la dirección Internet siguiente:
https://www.denso.com/global/en/contact-us/doc/

D00758

O(a) abaixo assinado(a) SUBARU CORPORATION declara que o presente tipo de equipamento de rádio está em conformidade com a Diretiva 2014/53/UE.
O texto integral da declaração de conformidade está disponível no seguinte endereço de Internet:
https://www.denso.com/global/en/contact-us/doc/

B'dan, SUBARU CORPORATION, niddikjara li dan it-tip ta' taghmir tar-radju huwa konformi mad-Direttiva 2014/53/UE.
It-test kollu tad-dikjarazzjoni ta' konformità tal-UE huwa disponibbli f'dan l-indirizz tal-Internet li ġej:
https://www.denso.com/global/en/contact-us/doc/

Käesolevaga deklareerib SUBARU CORPORATION, et käesolev raadioseadme tüüp vastab direktiivi 2014/53/EL nõuetele.
ELi vastavusdeklaratsiooni täielik tekst on kättesaadav järgmisel internetiaadressil:
https://www.denso.com/global/en/contact-us/doc/

SUBARU CORPORATION igazolja, hogy a típusú rádióberendezés megfelel a 2014/53/EU irányelvnek.
Az EU-megfelelőségi nyilatkozat teljes szövege elérhető a következő internetes címen:
https://www.denso.com/global/en/contact-us/doc/

SUBARU CORPORATION týmto vyhlasuje, že rádiové zariadenie typu je v súlade so smernicou 2014/53/EÚ.
Úplné EÚ vyhlásenie o zhode je k dispozícii na tejto internetovej adrese:
https://www.denso.com/global/en/contact-us/doc/

D00759

Tímto SUBARU CORPORATION prohlašuje, že typ rádiového zařízení je v souladu se směrnicí 2014/53/EU.
Úplné znění EU prohlášení o shodě je k dispozici na této internetové adrese:
https://www.denso.com/global/en/contact-us/doc/

SUBARU CORPORATION potrjuje, da je tip radijske opreme skladen z Direktivo 2014/53/EU.
Celotno besedilo izjave EU o skladnosti je na voljo na naslednjem spletnem naslovu:
https://www.denso.com/global/en/contact-us/doc/

Aš, SUBARU CORPORATION, patvirtinu, kad radijo įrenginių tipas atitinka Direktyvą 2014/53/ES.
Visas ES atitikties deklaracijos tekstas prieinamas šiuo interneto adresu:
https://www.denso.com/global/en/contact-us/doc/

Ar šo SUBARU CORPORATION deklarē, ka radioiekārta atbilst Direktīvai 2014/53/ES.
Pilns ES atbilstības deklarācijas teksts ir pieejams šādā interneta vietnē:
https://www.denso.com/global/en/contact-us/doc/

SUBARU CORPORATION niniejszym oświadcza, że typ urządzenia radiowego jest zgodny z dyrektywą 2014/53/UE.
Pełny tekst deklaracji zgodności UE jest dostępny pod następującym adresem internetowym:
https://www.denso.com/global/en/contact-us/doc/

D00760

Hér með lýsir SUBARU CORPORATION yfir því að er i samræmi við grunnkröfur og aðrar kröfur, sem gerðar eru í tilskipun 2014/53/EU.
Samræmisyfirlýsing er einnig aðgengileg á eftirfarandi vefslóð:
https://www.denso.com/global/en/contact-us/doc/

SUBARU CORPORATION erklærer at er i overensstemmelse med direktiv 2014/53/EU.
Samsvarserklæringen i fulltekst er tilgjengelig pa følgende internettadresse:
https://www.denso.com/global/en/contact-us/doc/

С настоящото SUBARU CORPORATION декларира, че този тип радиосъоръжение е в съответствие с Директива 2014/53/ЕС.
Цялостният текст на ЕС декларацията за съответствие може да се намери на следния интернет адрес:
https://www.denso.com/global/en/contact-us/doc/

Prin prezenta, SUBARU CORPORATION declară că tipul de echipamente radio este în conformitate cu Directiva 2014/53/UE.
Textul integral al declarației UE de conformitate este disponibil la următoarea adresă internet:
https://www.denso.com/global/en/contact-us/doc/

SUBARU CORPORATION ovime izjavljuje da je radijska oprema tipa u skladu s Direktivom 2014/53/EU.
Cjeloviti tekst EU izjave o sukladnosti dostupan je na sljedećoj internetskoj adresi:
https://www.denso.com/global/en/contact-us/doc/

D00761

CE

Последняя версия ДЕКЛАРАЦИИ СООТВЕТСТВИЯ (DoC) доступна по следующему адресу:
https://www.denso.com/global/en/contact-us/doc/

– ПРОДОЛЖЕНИЕ –

■ Система SRVD

	ADC Automotive Distance Control Systems GmbH Peter-Dornier-Strasse 10, 88131 Lindau, Germany

ОПРОСТЕНА ЕС ДЕКЛАРАЦИЯ ЗА СЪОТВЕТСТВИЕ	С настоящото ADC Automotive Distance Control Systems GmbH декларира, че този тип радиосъоръжение SRR 3-A е в съответствие с Директива 2014/53/ЕС. Цялостният текст на ЕС декларацията за съответствие може да се намери на следния интернет адрес: http://continental.automotive-approvals.com/
	радиочестотната лента или ленти, в която или които работи радиосъоръжението: 24.05–24.25 GHz
	максималната радиочестотна мощност, излъчвана в радиочестотната лента или ленти, в която или които работи радиосъоръжението.: 100mW (20 dBm) Peak EIRP

DECLARACIÓN UE DE CONFORMIDAD SIMPLIFICADA	Por la presente, ADC Automotive Distance Control Systems GmbH declara que el tipo de equipo radioeléctrico SRR 3-A es conforme con la Directiva 2014/53/UE. El texto completo de la declaración UE de conformidad está disponible en la dirección Internet siguiente: http://continental.automotive-approvals.com/
	Banda o bandas de frecuencia en las que opera el equipo radioeléctrico: 24.05–24.25 GHz
	Potencia máxima de radiofrecuencia transmitida en la banda o bandas de frecuencia en las que opera el equipo radioeléctrico: 100mW (20 dBm) Peak EIRP

ZJEDNODUŠENÉ EU PROHLÁŠENÍ O SHODĚ	Tímto ADC Automotive Distance Control Systems GmbH prohlašuje, že typ rádiového zařízení SRR 3-A je v souladu se směrnicí 2014/53/EU. Úplné znění EU prohlášení o shodě je k dispozici na této internetové adrese: http://continental.automotive-approvals.com/
	Kmitočtové pásmo (kmitočtová pásma), v němž (v nichž) rádiové zařízení pracuje: 24.05–24.25 GHz
	Maximální radiofrekvenční výkon vysílaný v kmitočtovém pásmu (v kmitočtových pásmech), v němž (v nichž) je rádiové zařízení provozováno: 100mW (20 dBm) Peak EIRP

FORENKLET EU-OVERENSSTEMMELSESERKLÆRING	Hermed erklærer ADC Automotive Distance Control Systems GmbH, at radioudstyrstypen SRR 3-A er i overensstemmelse med direktiv 2014/53/EU. EU-overensstemmelseserklæringens fulde tekst kan findes på følgende internetadresse: http://continental.automotive-approvals.com/
	Frekvensbånd, som radioudstyret fungerer på. 24.05–24.25 GHz
	Maksimal radiofrekvenseffekt, der udsendes i de frekvensbånd, som radioudstyret fungerer på: 100mW (20 dBm) Peak EIRP

VEREINFACHTE EU-KONFORMITÄTSERKLÄRUNG	Hiermit erklärt ADC Automotive Distance Control Systems GmbH, dass der Funkanlagentyp SRR 3-A der Richtlinie 2014/53/EU entspricht. Der vollständige Text der EU-Konformitätserklärung ist unter der folgenden Internetadresse verfügbar: http://continental.automotive-approvals.com/
	Das Frequenzband oder die Frequenzbänder, in dem bzw. denen die Funkanlage betrieben wird: 24.05–24.25 GHz
	Die in dem Frequenzband oder den Frequenzbändern, in dem bzw. denen die Funkanlage betrieben wird, abgestrahlte maximale Sendeleistung: 100mW (20 dBm) Peak EIRP

D00689

LIHTSUSTATUD ELI VASTAVUSDEKLA RATSIOON	Käesolevaga deklareerib ADC Automotive Distance Control Systems GmbH, et käesolev raadioseadme tüüp SRR 3-A vastab direktiivi 2014/53/EL nõuetele. ELi vastavusdeklaratsiooni täielik tekst on kättesaadav järgmisel internetiaadressil: http://continental.automotive-approvals.com/
	Sagedusriba(d), millel raadioseade töötab: 24.05–24.25 GHz
	Raadioseadme toosagedus(t)el edastatav maksimaalne saatevõimsus: 100mW (20 dBm) Peak EIRP

ΑΠΛΟΥΣΤΕΥΜΕΝΗ ΔΗΛΩΣΗ ΣΥΜΜΟΡΦΩΣΗΣ ΕΕ	Με την παρούσα ο/η ADC Automotive Distance Control Systems GmbH, δηλώνει ότι ο ραδιοεξοπλισμός SRR 3-A πληροί την οδηγία 2014/53/ΕΕ. Το πλήρες κείμενο της δήλωσης συμμόρφωσης ΕΕ διατίθεται στην ακόλουθη ιστοσελίδα στο διαδίκτυο: http://continental.automotive-approvals.com/
	Οι ζώνες συχνοτήτων στις οποίες λειτουργεί ο ραδιοεξοπλισμός: 24.05–24.25 GHz
	η μέγιστη ραδιοηλεκτρική ισχύς στις ζώνες συχνοτήτων στις οποίες λειτουργεί ο ραδιοεξοπλισμός: 100mW (20 dBm) Peak EIRP

SIMPLIFIED EU DECLARATION OF CONFORMITY	Hereby, ADC Automotive Distance Control Systems GmbH declares that the radio equipment type SRR 3-A is in compliance with Directive 2014/53/EU. The full text of the EU declaration of conformity is available at the following internet address: http://continental.automotive-approvals.com/
	Frequency band(s) in which the radio equipment operates: 24.05–24.25 GHz
	Maximum radio-frequency power transmitted in the frequency band(s) in which the radio equipment operates:
	100mW (20 dBm) Peak EIRP

DECLARATION UE DE CONFORMITE SIMPLIFIEE	Le soussigné, ADC Automotive Distance Control Systems GmbH, déclare que l'équipement radioélectrique du type SRR 3-A est conforme à la directive 2014/53/UE. Le texte complet de la déclaration UE de conformité est disponible à l'adresse internet suivante: http://continental.automotive-approvals.com/
	Bandes de fréquences utilisées par l'équipement radioélectrique: 24.05–24.25 GHz
	Puissance de radiofréquence maximale transmise sur les bandes de fréquences utilisées par l'équipement radioélectrique: 100mW (20 dBm) Peak EIRP

POJEDNOSTAVLJENA EU IZJAVA O SUKLADNOSTI	ADC Automotive Distance Control Systems GmbH ovime izjavljuje da je radijska oprema tipa SRR 3-A u skladu s Direktivom 2014/53/EU. Cjeloviti tekst EU izjave o sukladnosti dostupan je na sljedećoj internetskoj adresi.: http://continental.automotive-approvals.com/
	Frekvencijski pojas (frekvencijski pojasi) u kojem (kojima) radijska oprema radi: 24.05–24.25 GHz
	Najveća radiofrekvencijska snaga koja se prenosi u frekvencijskom pojasu (frekvencijskim pojasima) u kojem (kojima) radijska oprema radi: 100mW (20 dBm) Peak EIRP

DICHIARAZIONE DI CONFORMITÀ UE SEMPLIFICATA	Il fabbricante, ADC Automotive Distance Control Systems GmbH, dichiara che il tipo di apparecchiatura radio SRR 3-A è conforme alla direttiva 2014/53/UE. Il testo completo della dichiarazione di conformità UE è disponibile al seguente indirizzo Internet: http://continental.automotive-approvals.com/
	Bande di frequenza di funzionamento dell'apparecchiatura radio: 24.05–24.25 GHz
	Massima potenza a radiofrequenza trasmessa nelle bande di frequenza in cui opera l'apparecchiatura radio: 100mW (20 dBm) Peak EIRP

D00690

– ПРОДОЛЖЕНИЕ –

VIENKĀRŠOTA ES ATBILSTĪBAS DEKLARĀCIJA	Ar šo ADC Automotive Distance Control Systems GmbH deklarē, ka radioiekārta SRR 3-A atbilst Direktīvai 2014/53/ES. Pilns ES atbilstības deklarācijas teksts ir pieejams šādā interneta vietnē: http://continental.automotive-approvals.com/
	Frekvenču joslu(-as), kurā(-ās) radioiekārtas darbojas: 24.05–24.25 GHz
	Frekvenču joslā(-ās), kurā(-ās) darbojas radioiekārtas, maksimālo pārraidītā signāla jaudu.: 100mW (20 dBm) Peak EIRP

SUPAPRASTINTA ES ATITIKTIES DEKLARACIJA	Aš, ADC Automotive Distance Control Systems GmbH, patvirtinu, kad radijo įrenginių tipas SRR 3-A atitinka Direktyvą 2014/53/ES. Visas ES atitikties deklaracijos tekstas prieinamas šiuo interneto adresu: http://continental.automotive-approvals.com/
	Dažnių juosta (-os), kurioje (-iose) veikia radijo įrenginiai: 24.05–24.25 GHz
	Didžiausia radijo dažnių galia, perduodama toje (tose) dažnių juostoje (-ose), kurioje (-iose) veikia radijo įrenginiai: 100mW (20 dBm) Peak EIRP

EGYSZERŰSÍTETT EU-MEGFELELŐSÉGI NYILATKOZAT	ADC Automotive Distance Control Systems GmbH igazolja, hogy a SRR 3-A típusú rádióberendezés megfelel a 2014/53/EU irányelvnek. Az EU-megfelelőségi nyilatkozat teljes szövege elérhető a következő internetes címen:: http://continental.automotive-approvals.com/
	Az(ok) a frekvenciasáv(ok), amely(ek)en a rádióberendezés működik: 24.05–24.25 GHz
	Az abban a frekvenciasávban vagy azokban a frekvenciasávokban továbbított maximális jelerősség, amely(ek)ben a rádióberendezés üzemel: 100mW (20 dBm) Peak EIRP

DIKJARAZZJONI SSIMPLIFIKATA TA' KONFORMITÀ TAL-UE	B'dan, ADC Automotive Distance Control Systems GmbH, niddikjara li dan it-tip ta' tagħmir tar-radju SRR 3-A huwa konformi mad-Direttiva 2014/53/UE. It-test kollu tad-dikjarazzjoni ta' konformità tal-UE huwa disponibbli f'dan l-indirizz tal-Internet li ġej: http://continental.automotive-approvals.com/
	Il-medda/meded tal-frekwenza li jaħdem fihom it-tagħmir tar-radju: 24.05–24.25 GHz
	Il-potenza massima tal-frekwenza tar-radju traġmessa fil-medda/meded tal-frekwenza li jaħdem fihom it-tagħmir tar- radju: 100mW (20 dBm) Peak EIRP

VEREENVOUDIGDE EU-CONFORMITEITSVERKLARING	Hierbij verklaar ik, ADC Automotive Distance Control Systems GmbH, dat het type radioapparatuur SRR 3-A conform is met Richtlijn 2014/53/EU. De volledige tekst van de EU-conformiteitsverklaring kan worden geraadpleegd op het volgende internetadres: http://continental.automotive-approvals.com/
	Frequentieband(en) waarin de radioapparatuur functioneert: 24.05–24.25 GHz
	Maximaal radiofrequent vermogen uitgezonden in de frequentieband(en) waarin de radioapparatuur functioneert: 100mW (20 dBm) Peak EIRP

UPROSZCZONA DEKLARACJA ZGODNOŚCI UE	ADC Automotive Distance Control Systems GmbH niniejszym oświadcza, że typ urządzenia radiowego SRR 3-A jest zgodny z dyrektywą 2014/53/UE. Pełny tekst deklaracji zgodności UE jest dostępny pod następującym adresem internetowym: http://continental.automotive-approvals.com/
	Zakresu(-ów) częstotliwości, w którym (których) pracuje urządzenie radiowe: 24.05–24.25 GHz
	Maksymalnej mocy częstotliwości radiowej emitowanej w zakresie(-ach) częstotliwości, w którym (których) pracuje urządzenie radiowe: 100mW (20 dBm) Peak EIRP

D00691

DECLARAÇÃO UE DE CONFORMIDADE SIMPLIFICADA	O(a) abaixo assinado(a) ADC Automotive Distance Control Systems GmbH declara que o presente tipo de equipamento de rádio SRR 3-A está em conformidade com a Diretiva 2014/53/UE. O texto integral da declaração de conformidade está disponível no seguinte endereço de Internet: http://continental.automotive-approvals.com/
	A(s) banda(s) de frequências em que o equipamento de rádio funciona: 24.05–24.25 GHz
	A potência máxima de radiofrequências transmitida na(s) banda(s) de frequências em que o equipamento de rádio funciona: 100mW (20 dBm) Peak EIRP

DECLARAŢIA UE DE CONFORMITATE SIMPLIFICATĂ	Prin prezenta, ADC Automotive Distance Control Systems GmbH declară că tipul de echipamente radio SRR 3-A este în conformitate cu Directiva 2014/53/UE. Textul integral al declaratiei UE de conformitate este disponibil la următoarea adresă internet: http://continental.automotive-approvals.com/
	Banda (benzile) de frecvente în care functionează echipamentul radio: 24.05–24.25 GHz
	Puterea maximă de radiofrecventă transmisă în banda (benzile) de frecvente în care functionează echipamentul radio: 100mW (20 dBm) Peak EIRP

ZJEDNODUŠENÉ EÚ VYHLÁSENIE O ZHODE	ADC Automotive Distance Control Systems GmbH týmto vyhlasuje, že rádiové zariadenie typu SRR 3-A je v súlade so smernicou 2014/53/EÚ. Úplné EÚ vyhlásenie o zhode je k dispozícii na tejto internetovej adrese: http://continental.automotive-approvals.com/
	Frekvenčné pásmo resp. pásma, v ktorých rádiové zariadenie pracuje: 24.05–24.25 GHz
	Maximálny vysokofrekvenčný výkon prenášaný vo frekvenčnom pásme, resp pásmach, v ktorých rádiové zariadenie pracuje: 100mW (20 dBm) Peak EIRP

POENOSTAVLJENA IZJAVA EU O SKLADNOSTI	ADC Automotive Distance Control Systems GmbH potrjuje, da je tip radijske opreme SRR 3-A skladen z Direktivo 2014/53/EU. Celotno besedilo izjave EU o skladnosti je na voljo na naslednjem spletnem naslovu: http://continental.automotive-approvals.com/
	Frekvenčni pas ali pasovi, na katerih deluje radijska oprema: 24.05–24.25 GHz
	Največja energija za radijsko frekvenco, preneseno po frekvenčnem pasu ali pasovih, na katerih radijska oprema deluje: 100mW (20 dBm) Peak EIRP

YKSINKERTAISTETTU EU-VAATIMUSTENMUKAISUUSVAKUUTUS	ADC Automotive Distance Control Systems GmbH vakuuttaa, että radiolaitetyyppi SRR 3-A on direktiivin 2014/53/EU mukainen. EU-vaatimustenmukaisuusvakuutuksen täysimittainen teksti on saatavilla seuraavassa internetosoitteessa: http://continental.automotive-approvals.com/
	Radiotaajuudet, joilla radiolaite toimii: 24.05–24.25 GHz
	Suurin mahdollinen lähetysteho radiotaajuuksilla, joilla radiolaite toimii: 100mW (20 dBm) Peak EIRP

FÖRENKLAD EU-FÖRSÄKRAN OM ÖVERENSSTÄMMELSE	Härmed försäkrar ADC Automotive Distance Control Systems GmbH att denna typ av radioutrustning SRR 3-A överensstämmer med direktiv 2014/53/EU. Den fullständiga texten till EU-försäkran om överensstämmelse finns på följande webbadress: http://continental.automotive-approvals.com/
	Det eller de frekvensband där radioutrustningen arbetar: 24.05–24.25 GHz
	Den maximala radiofrekvenseffekt som överförs inom det eller de frekvensband där radioutrustningen arbetar: 100mW (20 dBm) Peak EIRP

D00692

– ПРОДОЛЖЕНИЕ –

EINFÖLDUÐ ESB SAMRÆMISYFIRLÝSING	Hér með lýsir ADC Automotive Distance Control Systems GmbH því yfir, að fjarskiptabúnaðurinn að gerð SRR 3-A er í samræmi við tilskipun 2014/53/ ESB. Textinn í fullri lengd um Samræmisyfirlýsingu ESB er aðgengilegur á eftirfarandi veffangi: http://continental.automotive-approvals.com/
	Bandbreidd(ir), sem fjarskiptabúnaðurinn starfar í: 24.05–24.25 GHz
	Hámarks fjarskiptatíðni sendistyrkleika í bandbreiddinni/bandbreiddunum sem fjarskiptabúnaðurinn starfar í: 100mW (20 dBm) Peak EIRP

BASİTLEŞTİRİLMİŞ AB UYGUNLUK BEYANI	Işbu belge ile, ADC Automotive Distance Control Systems GmbH şirketi SRR 3-A tipi radyo ekipmanının 2014/53/AB sayılı direktife uygun olduğunu beyan eder. AB uygunluk beyanının tam metni aşağıdaki İnternet adresinde mevcuttur: http://continental.automotive-approvals.com/
	Radyo cihazının çalıştığı frekans bandı/bantları: 24.05–24.25 GHz
	Radyo ekipmanının çalıştığı frekans bandında/bantlarında iletilen maksimum radyo frekansı gücü: 100mW (20 dBm) Peak EIRP

D00693

■ Низкочастотный излучатель

Модель: FJ16-1
Рабочая частота: 134,2 кГц.
Максимальная выходная мощность (эффективная мощность излучения): 6,195 мВт.
Производитель: SUBARU CORPORATION.
Адрес: 1-1, Subaru-cho, Ota-shi, Gunma-ken, 373-8555, Japan

Hereby, SUBARU CORPORATION declares that the radio equipment type FJ16-1 is in compliance with Directive 2014/53/EU.
The full text of the EU declaration of conformity is available at the following internet address:
https://www.denso.co.jp/en/contactus/form/doc/index.html
01

SUBARU CORPORATION vakuuttaa, että radiolaitetyyppi FJ16-1 on direktiivin 2014/53/EU mukainen.
EU-vaatimustenmukaisuusvakuutuksen täysimittainen teksti on saatavilla seuraavassa internetosoitteessa
https://www.denso.co.jp/en/contactus/form/doc/index.html
02

Hierbij verklaart ik, SUBARU CORPORATION, dat het type radioapparatuur FJ16-1 conform is met Richtlijn 2014/53/EU.
De volledige tekst van de EU conformiteitsverklaring kan worden geraadpleegd op het volgende internetadres
https://www.denso.co.jp/en/contactus/form/doc/index.html
03

Le soussigné, SUBARU CORPORATION, déclare que l'équipement radioélectrique du type FJ16-1 est conforme à la directive 2014/53/UE.
Le texte complet de la déclaration UE de conformité est disponible à l'adresse internet suivante:
https://www.denso.co.jp/en/contactus/form/doc/index.html
04

Härmed försäkrar SUBARU CORPORATION att denna typ av radioutrustning FJ16-1 överensstämmer med direktiv 2014/53/EU.
Den fullständiga texten till EU-försäkran om överensstämmelse finns på följande webbadress:
https://www.denso.co.jp/en/contactus/form/doc/index.html
05

D00698

Hermed erklærer SUBARU CORPORATION, at radioudstyrstypen FJ16-1 er i overensstemmelse med direktiv 2014/53/EU.
EU-overensstemmelseserklæringens fu de tekst kan findes på følgende internetadresse
https://www.denso.co.jp/en/contactus/form/doc/index.html
06

Hiermit erklärt SUBARU CORPORATION, dass der Funkanlagentyp FJ16-1 der Richtlinie 2014/53/EU entspricht.
Der vollständige Text der EU-Konformitätserklärung ist unter der folgenden Internetadresse verfügbar:
https://www.denso.co.jp/en/contactus/form/doc/index.html
07

Με την παρούσα εγώ SUBARU CORPORATION, δηλώνει ότι ο ραδιοεξοπλισμός FJ16-1 πληροί την οδηγία 2014/53/ΕΕ.
Το πλήρες κείμενο της δήλωσης συμμόρφωσης ΕΕ διατίθεται στην ακόλουθη ιστοσελίδα στο διαδίκτυο
https://www.denso.co.jp/en/contactus/form/doc/index.html
08

Il fabbricante, SUBARU CORPORATION, dichiara che il tipo di apparecchiatura radio FJ16-1 è conforme alla direttiva 2014/53/UE.
Il testo completo del a dichiarazione di conformità UE è disponibile al seguente indirizzo Internet:
https://www.denso.co.jp/en/contactus/form/doc/index.html
09

Por la presente, SUBARU CORPORATION declara que el tipo de equipo radioeléctrico FJ16-1 es conforme con la Directiva 2014/53/UE.
El texto completo de la declaración UE de conformidad está disponible en la dirección Internet siguiente
https://www.denso.co.jp/en/contactus/form/doc/index.html
10

D00699

– ПРОДОЛЖЕНИЕ –

O(a) abaixo assinado(a) SUBARU CORPORATION declara que o presente tipo de equipamento de rádio FJ16-1 está em conformidade com a Diretiva 2014/53/UE.
O texto integral da declaração de conformidade está disponível no seguinte endereço de Internet:
https://www.denso.co.jp/en/contactus/form/doc/index.html
11

B'dan, SUBARU CORPORATION, niddikjara li dan it-tip ta' tagħmir tar-radju FJ16-1 huwa konformi mad-Direttiva 2014/53/UE.
It-test kollu tad-dikjarazzjoni ta' konformità tal-UE huwa disponibbli f'dan l-indirizz tal-Internet li ġej:
https://www.denso.co.jp/en/contactus/form/doc/index.html
12

Käesolevaga deklareerib SUBARU CORPORATION, et käesolev raadioseadme tüüp FJ16-1 vastab direktiivi 2014/53/EL nõuetele.
ELi vastavusdeklaratsiooni täielik tekst on kättesaadav järgmise internetiaadressil:
https://www.denso.co.jp/en/contactus/form/doc/index.html
13

SUBARU CORPORATION igazolja, hogy a FJ16-1 típusú rádióberendezés megfelel a 2014/53/EU irányelvnek.
Az EU megfelelőségi nyilatkozat teljes szövege elérhető a következő internetes címen:
https://www.denso.co.jp/en/contactus/form/doc/index.html
14

SUBARU CORPORATION týmto vyhlasuje, že rádiové zariadenie typu FJ16-1 je v súlade so smernicou 2014/53/EÚ.
Úplné EÚ vyhlásenie o zhode je k dispozícii na tejto internetovej adrese:
https://www.denso.co.jp/en/contactus/form/doc/index.html
15

D00700

Tímto SUBARU CORPORATION prohlašuje, že typ rádiového zařízení FJ16-1 je v souladu se směrnicí 2014/53/EU.
Úplné znění EU prohlášení o shodě je k dispozici na této internetové adrese:
https://www.denso.co.jp/en/contactus/form/doc/index.html
16

SUBARU CORPORATION potrjuje, da je tip radijske opreme FJ16-1 skladen z Direktivo 2014/53/EU.
Celotno besedilo izjave EU o skladnosti je na voljo na naslednjem spletnem naslovu:
https://www.denso.co.jp/en/contactus/form/doc/index.html
17

Aš, SUBARU CORPORATION, patvirtinu, kad radijo įrenginių tipas FJ16-1 atitinka Direktyvą 2014/53/ES.
Visas ES atitikties deklaracijos tekstas prieinamas šiuo interneto adresu:
https://www.denso.co.jp/en/contactus/form/doc/index.html
18

Ar šo SUBARU CORPORATION deklarē, ka radiokārta FJ16-1 atbilst Direktīvai 2014/53/ES.
Pilns ES atbilstības deklarācijas teksts ir pieejams šādā interneta vietnē:
https://www.denso.co.jp/en/contactus/form/doc/index.html
19

SUBARU CORPORATION niniejszym oświadcza, że typ urządzenia radiowego FJ16-1 jest zgodny z dyrektywą 2014/53/UE.
Pełny tekst deklaracji zgodności UE jest dostępny pod następującym adresem internetowym:
https://www.denso.co.jp/en/contactus/form/doc/index.html
20

D00701

Hér með lýsir SUBARU CORPORATION yfir því að FJ16-1 er í samræmi við grunnkröfur og aðrar kröfur, sem gerðar eru í tilskipun 2014/53/EU.
Samræmisyfirlýsing er einnig aðgengileg á eftirfarandi vefslóð:
https://www.denso.co.jp/en/contactus/form/doc/index.html
21

SUBARU CORPORATION erklærer at FJ16-1 er i overensstemmelse med direktiv 2014/53/EU.
Samsvarserklæringen i fulltekst er tilgjengelig på følgende internetteadresse:
https://www.denso.co.jp/en/contactus/form/doc/index.html
22

С настоящото SUBARU CORPORATION декларира, че този тип радиосъоръжение FJ16-1 е в съответствие с Директива 2014/53/ЕС.
Цялостният текст на ЕС декларацията за съответствие може да се намери на следния интернет адрес:
https://www.denso.co.jp/en/contactus/form/doc/index.html
23

Prin prezenta, SUBARU CORPORATION declară că tipul de echipamente radio FJ16-1 este în conformitate cu Directiva 2014/53/UE.
Textul integral al declarației UE de conformitate este disponibil la următoarea adresă internet:
https://www.denso.co.jp/en/contactus/form/doc/index.html
24

SUBARU CORPORATION ovime izjavljuje da je radijska oprema tipa FJ16-1 u skladu s Direktivom 2014/53/EU.
Cjeloviti tekst EU izjave o sukladnosti dostupan je na sljedećoj internetskoj adresi:
https://www.denso.co.jp/en/contactus/form/doc/index.html
27

CE

The latest "DECLARATION of CONFORMITY" (DoC) is available at the following address:
https://www.denso.co.jp/en/contactus/form/doc/index.html

D00702

■ Аудиосистема

Производитель: Clarion Co., Ltd.
Адрес: 7-2, Shintoshin, Chuo-ku, Saitama-shi, Saitama 330-0081, Japan
Частотный диапазон: 2402-2480 МГц
Максимальная мощность радиосигнала: 0.004 Вт
Тип: 9954251

Hereby, Clarion Co., Ltd declares that this model 9954251 is in compliance with the essential requirements and other relevant provisions of Directive 2014/53/EU

The full text of the EU declaration of conformity is available at the following Internet address
http://www.clarion.com/se/en/product-compliance/subaru/re-doc/17DC-CT02/index.html

С настоящото Clarion Co.,Ltd декларира, че този модел 9954251 е в съответствие с основните изисквания и другите приложими разпоредби на Директива 2014/53/ЕС

Пълният текст на декларацията за съответствие с ЕС е достъпен на следния интернет адрес:
http://www.clarion.com/se/en/product-compliance/subaru/re-doc/17DC-CT02/index.html

Společnost Clarion Co., Ltd tímto prohlašuje, že tento model 9954251 splňuje základní požadavky a další příslušná ustanovení směrnice 2014/53/EU

Celý text prohlášení o shodě EU je k dispozici na následující webové adrese.
http://www.clarion.com/se/en/product-compliance/subaru/re-doc/17DC-CT02/index.html

Clarion Co.,Ltd erklærer hermed, at nærværende model 9954251 er i overensstemmelse med de væsentlige krav og andre relevante bestemmelser i direktiv 2014/53/EU

Den fulde tekst i denne EU-overensstemmelseserklæring er tilgængelig på følgende hjemmeside:
http://www.clarion.com/se/en/product-compliance/subaru/re-doc/17DC-CT02/index.html

Hiermit erklärt Clarion Co., Ltd, dass das Modell 9954251 der Richtlinie 2014/53/EU entspricht.

Der vollständige Text der EU-Konformitätserklärung ist unter der folgenden Internetadresse verfügbar.
http://www.clarion.com/se/en/product-compliance/subaru/re-doc/17DC-CT02/index.html

D00667

Clarion Co.,Ltd kinnitab, et see mudel 9954251 vastab direktiivi 2014/53/EL põhinõuetele ja muudele asjakohastele sätetele

EL vastavusdeklaratsiooni tervikliku tekst on saadaval aadressil:
http://www.clarion.com/se/en/product-compliance/subaru/re-doc/17DC-CT02/index.html

Με το παρόν, η Clarion Co.,Ltd δηλώνει ότι το μοντέλο 9954251 συμμορφώνεται με τις βασικές απαιτήσεις και τους λοιπούς άλλους σχετικούς όρους της Οδηγίας 2014/53/ΕΕ.

Το πλήρες κείμενο της δήλωσης συμμορφώσεις ΕΕ είναι διαθέσιμο στο δικτυακό τόπο της εταιρείας:
http://www.clarion.com/se/en/product-compliance/subaru/re-doc/17DC-CT02/index.html

Por la presente, Clarion Co., Ltd declara que este modelo 9954251 cumple con los requisitos esenciales y otras disposiciones aplicables de la Directiva 2014/53/UE.

El texto completo de la declaración de conformidad de la UE se encuentra disponible en la siguiente dirección de Internet:
http://www.clarion.com/se/en/product-compliance/subaru/re-doc/17DC-CT02/index.html

Clarion Co., Ltd déclare par la présente que ce modèle 9954251 est conforme aux exigences essentielles et aux autres dispositions pertinentes de la Directive 2014/53/EU

Le texte intégral de la déclaration de conformité européenne est disponible à l'adresse Internet suivante :
http://www.clarion.com/se/en/product-compliance/subaru/re-doc/17DC-CT02/index.html

Clarion Co.,Ltd vi dichiara che il presente modello 9954251 è conforme ai requisiti essenziali e ad altre disposizioni della Direttiva 2014/53/UE.

Il testo completo della Direttiva di conformità UE è disponibile al seguente indirizzo Web:
http://www.clarion.com/se/en/product-compliance/subaru/re-doc/17DC-CT02/index.html

D00668

– ПРОДОЛЖЕНИЕ –

Ar šo Clarion Co.,Ltd apliecina, ka modelis 9954251 atbilst Direktīvas 2014/53/ES pamatprasībām un citiem saistošiem noteikumiem.

ES atbilstības deklarācijas pilns teksts ir pieejams šajā vietnē:
http://www.clarion.com/xe/en/product-compliance/subaru/re-doc/17DC-CT02/index.html

„Clarion Co., Ltd" patvirtina, kad šis modelis 9954251 atitinka esminius Direktyvos 2014/53/ES reikalavimus ir kitas svarbias nuostatas.

Visa ES atitikties deklaracijos tekstas galite rasti šiuo internetio adresu.
http://www.clarion.com/xe/en/product-compliance/subaru/re-doc/17DC-CT02/index.html

Tvrtka Clarion Co.,Ltd ovim izjavljuje da je ovaj model 9954251 sukladan s osnovnim zahtjevima i drugim relevantnim odredbama Direktive 2014/53/EU

Cjeloviti tekst izjave o suk adnosti dostupan je na sljedećoj internetskoj adresi
http://www.clarion.com/xe/en/product-compliance/subaru/re-doc/17DC-CT02/index.html

A Clarion Co.,Ltd ezennel kijelenti, hogy a jelen 9954251 modell eleget tesz a 2014/53/EU irányelv alapvető követelményeinek és más idevágó rendelkezéseinek.

Az EU-megfelelőségi nyilatkozat teljes szövege az alábbi weboldalon érhető el:
http://www.clarion.com/xe/en/product-compliance/subaru/re-doc/17DC-CT02/index.html

Bil-prezenti, Clarion Co.,Ltd tiddikjara li dan il-mudell 9954251 huwa konformi mal-rekwiziti essenzjali u mal-dispożizzjonijiet rilevanti oħrajn tad-Direttiva 2014/53/UE

It-test shih tad-dikjarazzjoni ta' konformità tal-UE huwa disponibbli fl-indirizz tal-internet li ġej:
http://www.clarion.com/xe/en/product-compliance/subaru/re-doc/17DC-CT02/index.html

D00669

Bij dezer verklaart Clarion Co.,Ltd dat dit model 9954251 voldoet aan de essentiële vereisten en overige relevante bepalingen in Richtlijn 2014/53/EU.

De volledige tekst van de EU-conformiteitsverklaring is beschikbaar op het volgende internetadres:
http://www.clarion.com/xe/en/product-compliance/subaru/re-doc/17DC-CT02/index.html

Firma Clarion Co., Ltd deklaruje niniejszym, że ten model 9954251 jest zgodny z wymaganiami podstawowymi i innymi stosownymi wytycznymi dyrektywy 2014/53/EU.

Pełny tekst deklaracji zgodności z wymaganiami Unii Europejskiej, jest dostępny pod następującym adresem internetowym:
http://www.clarion.com/xe/en/product-compliance/subaru/re-doc/17DC-CT02/index.html

A Clarion Co., Ltd declara por este meio que este modelo 9954251 está em conformidade com os requisitos essenciais e outras disposições relevantes da Diretiva 2014/53/UE.

O texto da declaração de conformidade da UE está disponível na Integra no seguinte endereço da Internet:
http://www.clarion.com/xe/en/product-compliance/subaru/re-doc/17DC-CT02/index.html

Prin prezenta, Clarion Co.,Ltd declară că acest model 9954251 este în conformitate cu cerințele de bază și cu alte prevederi relevante ale Directivei UE 2014/53.

Textul integral al declarației de conformitate UE este disponibil la adresa de internet următoare:
http://www.clarion.com/xe/en/product-compliance/subaru/re-doc/17DC-CT02/index.html

Spoločnosť Clarion Co.,Ltd týmto vyhlasuje, že tento model 9954251 je v súlade so základnými požiadavkami a ďalšími príslušnými ustanoveniami smernice 2014/53/EU.

Úplný text vyhlásenia o zhode EÚ je k dispozícii na tejto internetovej adrese:
http://www.clarion.com/xe/en/product-compliance/subaru/re-doc/17DC-CT02/index.html

D00670

Družba Clarion Co., Ltd izjavlja, da je ta model 9954251 skladen z osnovnimi zahtevami in drugimi ustreznimi določbami Direktive 2014/53/EU.

Celotno besedilo izjave EU o skladnosti je na voljo na tem spletnem naslovu:
http://www.clarion.com/xe/en/product-compliance/subaru/re-doc/17DC-CT02/index.html

Clarion Co.,Ltd vakuuttaa täten, että tämä malli 9954251 täyttää direktiivin 2014/53/EU olennaiset vaatimukset ja muut sovelluvat ehdot

EU-vaatimustenmukaisuusvakuutuksen koko teksti on luettavissa kokonaisuudessaan seuraavasta osoitteesta:
http://www.clarion.com/xe/en/product-compliance/subaru/re-doc/17DC-CT02/index.html

Clarion Co., Ltd intygar härmed att denna modell 9954251 är utformad i enlighet med de obligatoriska kraven och övriga relevanta bestämmelser i direktivet 2014/53/EU.

Denna EU-försäkran om överensstämmelse kan läsas i sin helhet på följande internetadress:
http://www.clarion.com/xe/en/product-compliance/subaru/re-doc/17DC-CT02/index.html

Clarion Co.,Ltd lýsir því hér með yfir að þessi gerð 9954251 samræmist helstu kröfum og öðrum við eigandi ákvæðum tilskipunar 2014/53/ESB.

Finna má ESB-samræmisyfirlýsingu í heildinni á eftirfarandi veffangi:
http://www.clarion.com/xe/en/product-compliance/subaru/re-doc/17DC-CT02/index.html

Clarion Co., Ltd erklærer herved at denne modellen 9954251 er i samsvar med de grunnleggende kravene og de andre relevante vilkårene i Direktiv 2014/53/EU

Den fullstendige EU-samsvarserklæringen er tilgjengelig på følgende internett adresse:
http://www.clarion.com/xe/en/product-compliance/subaru/re-doc/17DC-CT02/index.html

D00671

Ovim Clarion Co.,Ltd izjavljuje da je ovaj model 9954251 u skladu sa osnovnim zahtjevima i drugim relevantnim odredbama Direktive 2014/53/EU.

Kompletan tekst Deklaracije Evropske unije o prilagođenosti dostupan je na sljedećoj internet adresi:
http://www.clarion.com/xe/en/product-compliance/subaru/redirect/?DC-CT02/index.htm

Ovim Clarion Co.,Ltd izjavljuje da je ovaj model 9954251 u skladu sa osnovnim zahtevima i drugim relevantnim odredbama Direktive 2014/53/EU

Kompletan tekst Deklaracije Evropske unije o prilagođenosti dostupan je na sledećoj internet adresi:
http://www.clarion.com/xe/en/product-compliance/subaru/redirect/?DC-CT02/index.htm

Nëpërmjet kësaj, Clarion Co.,Ltd deklaron se ky model 9954251 është në përputhje me kërkesat themelore dhe të tjera përkatëse të Direktivës 2014/53/EU.

Teksti i plotë i deklaratës së përputhshmërisë së BE-së është në dispozicion në adresën e internetit në vijim:
http://www.clarion.com/xe/en/product-compliance/subaru/redirect/?DC-CT02/index.htm

Clarion Co.,Ltd işbu vesile ile bu modelin 9954251 2014/53/EU Direktifinin temel gerekliliklerine ve diğer ilgili hükümlerine uyumlu olduğunu beyan etmektedir.

EU uyunluk beyanının tam metni aşağıdaki internet adresinde mevcuttur:
http://www.clarion.com/xe/en/product-compliance/subaru/redirect/?DC-CT02/index.htm

D00672

■ Информация об Импортере

United Kingdom	Subaru (UK) Ltd	IM House, South Drive Coleshill Warwickshire B46 1DF, United Kingdom
Finland	I.M. Automotive Ltd	I.M. House NVD Complex Brown's Barn Baldonnell Co. Dublin
Netherlands	N.V. Subaru Benelux	Zwarteweg 88, 1431 VM AALSMEER, THE NETHERLANDS
France	SUBARU FRANCE SAS	P.A. Les Béthunes, 1 Avenue du Fief, BP 10432 - St-Ouen-l'Aumône, 95005 Cergy-Pontoise Cedex
Sweden	Subaru Nordic AB	Starrvägen 15 232 61 ARLÖV, Sweden
Denmark	Subaru Nordic AB	Starrvägen 15 232 61 ARLÖV, Sweden

D00673

– ПРОДОЛЖЕНИЕ –

Germany	Subaru Deutschland GmbH	Mielestrasse 6, 61169 Friedberg, Germany
Greece	Subaru Italia S. p. A.	20156 MILANO - Via Montefeltro, 6/A, Italia
Italy	Subaru Italia S. p. A.	20156 MILANO - Via Montefeltro, 6/A, Italia
Spain	SUBARU ESPAÑA S.A	C/ Alcalá, 65 28014 Madrid España
Malta	Liaco Limited	Liaco Limited Mosta Road Lija, LJA 9012 Malta
Estonia	Subaru Nordic AB	Box 21041, 200 21 MALMÖ Starrvägen 15 232 61 ARLÖV

D00674

Hungary	Emil Frey Import Kft	Mogyoródi út 34-40, 1149, Budapest, Hungary
Slovakia	Subaru Italia S. p. A.	20156 MILANO - Via Montefeltro, 6/A, Italia
Czech Republic	SUBARU ČR, s.r.o.	Pekařská 5, 155 00 Praha 5, Czech Republic
Slovenia	Subaru Italia S. p. A.	20156 MILANO - Via Montefeltro, 6/A, Italia
Lithuania	Subaru Nordic AB	Starrvägen 15 232 61 ARLÖV, Sweden
Latvia	Subaru Nordic AB	Starrvägen 15 232 61 ARLÖV, Sweden

D00675

– ПРОДОЛЖЕНИЕ –

Poland	Subaru Import Polska sp. z o.o.	ul. Josepha Conrada 51, 31-357 Kraków, Poland
Iceland	BL ehf.	Sævarhöfða 2 – 110 Reykjavík, Iceland
Norway	Subaru Norge AS	Masteveien 4 | N-1481 HAGAN | Norway
Bulgaria	Subaru Italia S. p. A.	20156 MILANO - Via Montefeltro, 6/A, Italia
Montenegro	NC.Kattamis(Serbia Montenegro)Ltd.,	59 Ayiou Nicplaou Str, Engomi, Nicosia, Republic of Cyprus
Croatia	Subaru Italia S. p. A.	20156 MILANO - Via Montefeltro, 6/A, Italia

D00676

Serbia	NC.Kattamis(Serbia Montenegro)Ltd.,	59 Ayiou Nicplaou Str, Engomi, Nicosia, Republic of Cyprus
Turkey	Baytur Motorlu Vasıtalar Ticaret A.Ş	Boyalı Köşk sok No:4/1 Bebek-BEŞİKTAŞ / İST
Switzerland	SUBARU Schweiz AG	Emil-Frey-Strasse, CH-5745 Safenwil, Schweiz
Tahiti	Royal Automobiles	Avenue George Clemenceau BP20349 Papeete, Tahiti 98713, French Polynesia
New Caledonia	Almameto	BP31280 98895 Noumea Cedex Nouvelle Caledonie

D00747

Техническая информация

■ Модели для Австралии/ Новой Зеландии

▼ Система SRVD

D00804

– ПРОДОЛЖЕНИЕ –

■ Модели для Сингапура

▼ Брелок дистанционного доступа

Complies with
IMDA Standards
DA103352

DENSO 14AHK

D00574

▼ Передатчик системы дистанционного управления замками дверей

Complies with
IMDA Standards
DA103352

ALPS TB1G077

D00572

▼ Кнопка запуска/остановки двигателя.

Complies with
IMDA Standards
DA103352

SUBARU SSPIMB02

D00529

▼ Система SRVD

Complies with
IMDA Standards
DA103352

D00580

■ Модели для Тайваня

▼ Брелок дистанционного доступа

第十二條
經型式認證合格之低功率射頻電機，非經許可，公司、商號或使用者均不得擅自變更頻率、加大功率或變更原設計之特性及功能。

第十四條
低功率射頻電機之使用不得影響飛航安全及干擾合法通信；經發現有干擾現象時，應立即停用，並改善至無干擾時方得繼續使用。
前項合法通信，指依電信法規定作業之無線電通信。
低功率射頻電機須忍受合法通信或工業、科學及醫療用電波輻射性電機設備之干擾。

500631

▼ Передатчик системы дистанционного управления замками дверей

第十二條
經型式認證合格之低功率射頻電機，非經許可，公司、商號或使用者均不得擅自變更頻率、加大功率或變更原設計之特性及功能。

第十四條
低功率射頻電機之使用不得影響飛航安全及干擾合法通信；經發現有干擾現象時，應立即停用，並改善至無干擾時方得繼續使用。
前項合法通信，指依電信法規定作業之無線電通信。
低功率射頻電機須忍受合法通信或工業、科學及醫療用電波輻射性電機設備之干擾。

500631

▼ Иммобилайзер

Модели без системы дистанционного доступа с функцией запуска/остановки двигателя при помощи кнопки:

第十二條
經型式認證合格之低功率射頻電機，非經許可，公司、商號或使用者均不得擅自變更頻率、加大功率或變更原設計之特性及功能。

第十四條
低功率射頻電機之使用不得影響飛航安全及干擾合法通信；經發現有干擾現象時，應立即停用，並改善至無干擾時方得繼續使用。
前項合法通信，指依電信法規定作業之無線電通信。
低功率射頻電機須忍受合法通信或工業、科學及醫療用電波輻射性電機設備之干擾。

500631

– ПРОДОЛЖЕНИЕ –

Модели с системой дистанционного доступа с функцией запуска/остановки двигателя при помощи кнопки:

第十二條
經型式認證合格之低功率射頻電機，非經許可，公司、商號或使用者均不得擅自變更頻率、加大功率或變更原設計之特性及功能。

第十四條
低功率射頻電機之使用不得影響飛航安全及干擾合法通信；經發現有干擾現象時，應立即停用，並改善至無干擾時方得繼續使用。
前項合法通信，指依電信法規定作業之無線電通信。
低功率射頻電機須忍受合法通信或工業、科學及醫療用電波輻射性電機設備之干擾。

500631

▼ Система дистанционного доступа с функцией запуска/остановки двигателя при помощи кнопки

第十二條
經型式認證合格之低功率射頻電機，非經許可，公司、商號或使用者均不得擅自變更頻率、加大功率或變更原設計之特性及功能。

第十四條
低功率射頻電機之使用不得影響飛航安全及干擾合法通信；經發現有干擾現象時，應立即停用，並改善至無干擾時方得繼續使用。
前項合法通信，指依電信法規定作業之無線電通信。
低功率射頻電機須忍受合法通信或工業、科學及醫療用電波輻射性電機設備之干擾。

500631

▼ Система SRVD

電信法第48條，低功率電波輻射性電機管理辦法

第十二條
經型式認證合格之低功率射頻電機，非經許可，公司、商號或使用者均不得擅自變更頻率、加大功率或變更原設計之特性及功能。

第十四條
低功率射頻電機之使用不得影響飛航安全及干擾合法通信；經發現有干擾現象時，應立即停用，並改善至無干擾時方得繼續使用。
前項合法通信，指依電信法規定作業之無線電通信。
低功率射頻電機須忍受合法通信或工業、科學及醫療用電波輻射性電機設備之干擾。

D00563

■ Модели для Филиппин

▼ Система SRVD

NTC
Type Approved
No.:ESD-1409920C

D00730

■ Модели для Индонезии

Передатчик системы дистанционного управления замками дверей

46762/SDPPI/2016
1710

D00532

Приемник

46763/SDPPI/2016
1710

D00625

▼ Система SRVD

37739/I/SDPPI/2017
2130

D00777

– ПРОДОЛЖЕНИЕ –

■ Модели для Доминиканской Республики

▼ **Брелок дистанционного доступа**

Идентификационный код FCC: HYQ14AHK.

▼ **Иммобилайзер**

Модели без системы дистанционного доступа с функцией запуска/остановки двигателя при помощи кнопки:

Идентификационный код FCC: Y8PFJ16-2

⚠ ОСТОРОЖНО

ПРЕДУПРЕЖДЕНИЕ FCC

Изменения или модификации, не одобренные явным образом стороной, ответственной за совместимость, могут привести к лишению пользователя права использования оборудования.

ПРИМЕЧАНИЕ

Данное устройство соответствует требованиям Части 15 Правил FCC. Эксплуатация осуществляется с выполнением следующих двух условий: (1) Данное устройство не может создавать вредных помех, и (2) данное устройство должно работать в условиях любых принимаемых помех, включая помехи, которые могут создаваться недокументированным использованием.

■ Модели для Панамы

⚠ ОСТОРОЖНО

ПРЕДУПРЕЖДЕНИЕ FCC

Изменения или модификации, не одобренные явным образом стороной, ответственной за совместимость, могут привести к лишению пользователя права использования оборудования.

ПРИМЕЧАНИЕ

Данное устройство соответствует требованиям Части 15 Правил FCC. Эксплуатация осуществляется с выполнением следующих двух условий: (1) Данное устройство не может создавать вредных помех, и (2) данное устройство должно работать в условиях любых принимаемых помех, включая помехи, которые могут создаваться недокументированным использованием.

▼ **Брелок дистанционного доступа**

Идентификационный код FCC: HYQ14AHK.

▼ **Система дистанционного доступа с функцией запуска/остановки двигателя при помощи кнопки**

Идентификационный код FCC:
Y8PFJ16-1

▼ **Иммобилайзер для моделей без системы дистанционного доступа с функцией запуска/остановки двигателя при помощи кнопки**

Идентификационный код FCC:
Y8PFJ16-2

■ Модели для Парагвая

▼ **Передатчик системы дистанционного управления замками дверей**

NR:2015-09-I-0000269

D00800

Номер сертификата: 2015-09-I-0000269
Производитель: ALPS ELECTRIC CO., LTD.
SUBARU.
TB1G077.
Продавец: Tokyo Motors S.A.
Адрес: Av. Eusebio Ayala No. 4649 Km. 5 1/2 Asuncion, Paraguay

▼ **Брелок дистанционного доступа**

Продавец: Tokyo Motors S.A.
Адрес: Av. Eusebio Ayala No. 4649 Km. 5 1/2 Asuncion, Paraguay

▼ **Система дистанционного доступа с функцией запуска/остановки двигателя при помощи кнопки**

Продавец: Tokyo Motors S.A.
Адрес: Av. Eusebio Ayala No. 4649 Km. 5 1/2 Asuncion, Paraguay

▼ **Иммобилайзер**

Модели без системы дистанционного доступа с функцией запуска/остановки двигателя при помощи кнопки::
Продавец: Tokyo Motors S.A.
Адрес: Av. Eusebio Ayala No. 4649 Km. 5 1/2 Asuncion, Paraguay
+595 21 510981
hlovera@tokyomotors.com.py

■ Модели для Содружества Доминики

▼ **Система дистанционного доступа с функцией запуска/остановки двигателя при помощи кнопки**

⚠ ОСТОРОЖНО

ПРЕДУПРЕЖДЕНИЕ FCC

Изменения или модификации, не одобренные явным образом стороной, ответственной за совместимость, могут привести к лишению пользователя права использования оборудования.

ПРИМЕЧАНИЕ

Данное устройство соответствует требованиям Части 15 Правил FCC. Эксплуатация осуществляется с выполнением следующих двух условий: (1) Данное устройство не может создавать вредных помех, и (2) данное устройство должно работать в условиях любых принимаемых помех, включая помехи, которые могут создаваться недокументированным использованием.

Идентификационный код FCC:
Y8PFJ16-1

– ПРОДОЛЖЕНИЕ –

▼ **Иммобилайзер**

Модели без системы дистанционного доступа с функцией запуска/остановки двигателя при помощи кнопки:
Идентификационный код FCC: Y8PFJ16-2

ПРИМЕЧАНИЕ

Данное устройство соответствует требованиям Части 15 Правил FCC. Эксплуатация осуществляется с выполнением следующих двух условий: (1) Данное устройство не может создавать вредных помех, и (2) данное устройство должно работать в условиях любых принимаемых помех, включая помехи, которые могут создаваться недокументированным использованием.

⚠ ОСТОРОЖНО

ПРЕДУПРЕЖДЕНИЕ FCC

Изменения или модификации, не одобренные явным образом стороной, ответственной за совместимость, могут привести к лишению пользователя права использования оборудования.

■ Модели для Сальвадора

▼ **Система SRVD**

Идентификационный код FCC: OAYSRR3A.

⚠ ОСТОРОЖНО

ПРЕДУПРЕЖДЕНИЕ FCC

Изменения или модификации, не одобренные явным образом стороной, ответственной за совместимость, могут привести к лишению пользователя права использования оборудования.

ПРИМЕЧАНИЕ

Данное устройство соответствует требованиям Части 15 Правил FCC. Эксплуатация осуществляется с выполнением следующих двух условий: (1) Данное устройство не может создавать вредных помех, и (2) данное устройство должно работать в условиях любых принимаемых помех, включая помехи, которые могут создаваться недокументированным использованием.

■ Модели для Ямайки

▼ **Брелок дистанционного доступа**

Данное устройство прошло сертификацию типа в Ямайке: SMA-14AHK.

▼ **Система дистанционного доступа с функцией запуска/остановки двигателя при помощи кнопки**

Данное устройство прошло сертификацию типа в Ямайке: SMA-FJ16-1.

▼ **Иммобилайзер для моделей с системой дистанционного доступа с функцией запуска/остановки двигателя при помощи кнопки**

Данное устройство прошло сертификацию типа в Ямайке: SMA, идентификатор оборудования помещен на устройство.

▼ **Система дистанционного управления замками дверей**

Данное устройство прошло сертификацию типа в Ямайке: SMA-“TB1G077”.
Данное устройство прошло сертификацию типа в Ямайке: SMA-“TD1G049”.

▼ **Иммобилайзер**

Модели без системы дистанционного доступа с функцией запуска/остановки двигателя при помощи кнопки:

Данное устройство прошло сертификацию типа в Ямайке: SMA-FJ16-2.

■ Модели для Бразилии

▼ Брелок дистанционного доступа

Este equipamento estÆ homologado pelaANATEL de acordo com os procedimentos regulamentados pela Resolu□ªo 242/2000 e atende aos requisitos tØcnicos aplicados.

Este equipamento opera em carÆter secundÆrio, isto Ø, nªo tem direito a prote□ªo contra interferŒncia prejudicial, mesmo de esta□ıes do mesmo tipo, e nªo pode causar interferŒncia a sistemas operando em carÆter primÆrio.

D00282

ANATEL
2574-15-1732

D00797

▼ Система дистанционного доступа с функцией запуска/остановки двигателя при помощи кнопки

Este equipamento estÆ homologado pelaANATEL de acordo com os procedimentos regulamentados pela Resolu□ªo 242/2000 e atende aos requisitos tØcnicos aplicados.

Este equipamento opera em carÆter secundÆrio, isto Ø, nªo tem direito a prote□ªo contra interferŒncia prejudicial, mesmo de esta□ıes do mesmo tipo, e nªo pode causar interferŒncia a sistemas operando em carÆter primÆrio.

D00282

▼ Передатчик системы дистанционного управления замками дверей

Este equipamento opera em carÆter secundÆrio, isto Ø, nªo tem direito a prote□ªo contra interferŒncia prejudicial, mesmo tipo, e nªo pode causar interferŒncia a sistemas operando em carÆter primÆrio.

D00799

– ПРОДОЛЖЕНИЕ –

MODELO: TB1G077

ANATEL

3562-15-4134

(01) 0 7 8 9 8 4 9 9 1 0 1 3 1 4

D00462

▼ Иммобилайзер

Модели без системы дистанционного доступа с функцией запуска/остановки двигателя при помощи кнопки:

Este equipamento está homologado pela ANATEL de acordo com os procedimentos regulamentados pela Resolução 242/2000 e atende aos requisitos técnicos aplicados.

Este equipamento opera em caráter secundário, isto é, não tem direito a proteção contra interferência prejudicial, mesmo de estações do mesmo tipo, e não pode causar interferência a sistemas operando em caráter primário.

D00763

Модели с системой дистанционного доступа с функцией запуска/остановки двигателя при помощи кнопки:

Este equipamento está homologado pela ANATEL de acordo com os procedimentos regulamentados pela Resolução 242/2000 e atende aos requisitos técnicos aplicados.

Este equipamento não tem direito a proteção contra interferência prejudicial, e não pode causar interferência em sistemas devidamente autorizados.

D00808

ANATEL

0736-14-9819

(01) 07898499100898

D00463

▼ Система SRVD

Este produto estÆ homologado pela ANATEL de acordo com os procedimentos regulamentados pela Resolu□ªo 242/2000, e atende aos requisitos tØcnicos aplicados.

Para maiores informa□ıes, consulte o site da ANATEL www.anatel.gov.br

D00564

ANATEL

03140-16-06068

□Este equipamento opera em car Æter secundÆrio isto Ø, nªo tem direito □ prote□ªo contra interferŒncia prejudicial, mesmo de esta□ıes do mesmo tipo, e nªo pode causar interferŒncia a sistemas operandoem carÆter primÆrio.□

D00731

– ПРОДОЛЖЕНИЕ –

▼ Система мониторинга давления воздуха в шинах

ANATEL

00144-16-08001

□Este equipamento opera em carÆter secundÆrio isto Ø, nªo tem direito a proteª□o contra interferŒncia prejudicial, mesmo de estaª□ıes do mesmo tipo, e nªo pode causar interferŒncia a sistemas operand em carÆter primÆrio.□

D00579

■ Модели для Украины

▼ Система дистанционного управления замками дверей

109

D00470

▼ Система SRVD

004

D00734

▼ Система мониторинга давления воздуха в шинах

109

D00470

■ Модели для ОАЭ

▼ **Система дистанционного управления замками дверей**

▽ **Передатчик системы дистанционного управления замками дверей**

TRA
REGISTERED No :
ER41647/15

DEALER No :
0034163/10

D00473

▽ **Приемник**

TRA
REGISTERED No :
ER42093/15

DEALER No :
0034163/10

D00474

▼ **Система мониторинга давления воздуха в шинах**

TRA
REGISTERED No:
ER47291/16

DEALER No:
DA0047074/10

D00503

▼ **Система SRVD**

TRA
REGISTERED No:
ER59360

DEALER No:
DA40068

D00741

■ Модели для Марокко

▼ **Брелок дистанционного доступа**

MOROCCO: MR10573/2015.
DENSO 14AHK.

– ПРОДОЛЖЕНИЕ –

▼ Система дистанционного управления замками дверей

▽ Передатчик

AGREE PAR L□ANRT MAROC

NumØro d□agrØment : MR 10771 ANRT 2015
Date d□agrØment : 2015/9/2

D00467

▽ Приемник

AGREE PAR L□ANRT MAROC

NumØro d□agrØment : MR 10772 ANRT 2015
Date d□agrØment : 2015/9/2

D00468

▼ Система мониторинга давления воздуха в шинах

AGREE PAR L□ANRT MAROC

NumØro d□agrØment : MR 12227 ANRT 2016
Date d□agrØment : 2016-07-11

D00506

■ Модели для Иордании

▼ Брелок дистанционного доступа

TRC/LPD/2015/246

D00456

▼ Система дистанционного управления замками дверей

TRC approved the Keyless Transmitter and Receiver.

ALPS ELECTRIC Co., LTD.
MODEL: TB1G077
TRC/LPD/2015/296

ALPS ELECTRIC Co., LTD.
MODEL: TD1G049
TRC/LPD/2015/297

D00459

▼ **Система мониторинга давления воздуха в шинах**

TRC/LPD/2016/327

D00507

▼ **Система SRVD**

TRC's type approval certificate number:
TRC/LPD/2014/254

D00732

■ Модели для Бахрейна

▼ **Система дистанционного управления замками дверей**

▽ **Передатчик**

ALPS ELECTRIC CO., LTD.
Модель: TB1G077.

▽ **Приемник**

ALPS ELECTRIC CO., LTD.
Модель: TD1G049.

▼ **Система SRVD**

Оборудование, указанное в настоящем документе, разрешено к использованию при условии выполнения следующих правил.

1. Данное оборудование не должно создавать вредных помех для других служб.
2. Владелец данного оборудования не должен иметь нареканий на его защиту, когда оборудование находится под действием вредных помех.

■ Модели для ЮАР

▼ **Брелок дистанционного доступа**

ICASA TA - 2015/661 Approved

D00464

– ПРОДОЛЖЕНИЕ –

▼ Система дистанционного управления замками дверей

▽ Передатчик

ICASA TA - 2015/1745 APPROVED

D00465

▽ Приемник

ICASA TA - 2015/1695 APPROVED

D00466

▼ Система SRVD

ICASA TA - 2014/2260 APPROVED

D00805

■ Модели для России/ Казахстана

▼ Система дистанционного управления замками дверей

EAC

МОДЕЛЬ: TB1G077
МОДЕЛЬ: TD1G049
ALPS ELECTRIC CO., LTD.
Страна происхождения: Япония, Мексика
Диапазон частот: 433,92 МГц
Вид модуляции: частотная манипуляция

D00764

▼ **Система мониторинга давления воздуха в шинах**

EAC

D00287

■ Модели для Омана

▼ **Система дистанционного управления замками дверей**

▽ **Передатчик системы дистанционного управления замками дверей**

OMAN-TRA
TRA/TA-R/2851/15
D080134

D00471

▽ **Приемник**

OMAN-TRA
TRA/TA-R/2853/15
D080134

D00472

▼ **Система мониторинга давления воздуха в шинах**

OMAN TRA
TA-R/3416/16
D080134

D00523

– ПРОДОЛЖЕНИЕ –

■ Модели для Аргентины

▼ Ключ дистанционного доступа

DENSO
14AHK

CNC COMISI□N NACIONAL DE **COMUNICACIONES**

ID: H-15252

D00457

▼ Передатчик системы дистанционного управления замками дверей

ALPS ELECTRIC CO., LTD.
MODEL: TB1G077
Country of origin: Japan, Mexico

CNC COMISI□N NACIONAL DE **COMUNICACIONES**

H-15369

D00458

■ Модели для Сен-Мартен/Арубы/Гватемалы/Гренады/Содружества Доминики/Боливии/Гондураса/Британских Виргинских островов/Сейшельских островов

▼ Система дистанционного управления замками дверей

Идентификационный код FCC: CWTB1G077.
Идентификационный код FCC: CWTD1G049

⚠ ОСТОРОЖНО

ПРЕДУПРЕЖДЕНИЕ FCC

Изменения или модификации, не одобренные явным образом стороной, ответственной за совместимость, могут привести к лишению пользователя права использования оборудования.

ПРИМЕЧАНИЕ

Данное устройство соответствует требованиям Части 15 Правил FCC. Эксплуатация осуществляется с выполнением следующих двух условий: (1) Данное устройство не может создавать вредных помех, и (2) данное устройство должно работать в условиях любых принимаемых помех, включая помехи, которые могут создаваться недокументированным использованием.

■ Модели для Суринама/ Венесуэлы

▼ Система дистанционного управления замками дверей

▽ Передатчик системы дистанционного управления замками дверей

ALPS ELECTRIC CO., LTD.
SUBARU.
Передатчик: TB1G077.
Идентификационный код FCC:
CWTB1G077/

CE

▽ Приемник

ALPS ELECTRIC CO., LTD.
SUBARU.
Приемник: TD1G049.
Идентификационный код FCC:
CWTD1G049/

CE

■ Модели для Багамских островов

▼ Система дистанционного управления замками дверей

ALPS ELECTRIC CO., LTD.
МОДЕЛЬ: TB1G077.
Идентификационный код FCC:
CWTB1G077.

■ Модели для Вьетнама

▼ Система SRVD

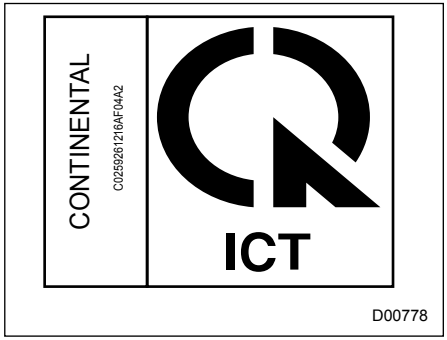

– ПРОДОЛЖЕНИЕ –

■ Модели для Республики Колумбия

▼ Система SRVD

Идентификационный код FCC: OAYSRR3A.

⚠ ОСТОРОЖНО

ПРЕДУПРЕЖДЕНИЕ FCC

Изменения или модификации, не одобренные явным образом стороной, ответственной за совместимость, могут привести к лишению пользователя права использования оборудования.

ПРИМЕЧАНИЕ

Данное устройство соответствует требованиям Части 15 Правил FCC. Эксплуатация осуществляется с выполнением следующих двух условий: (1) Данное устройство не может создавать вредных помех, и (2) данное устройство должно работать в условиях любых принимаемых помех, включая помехи, которые могут создаваться недокументированным использованием.

А

Аварийная световая сигнализация 3-10, 7-27
Аварийный ключ 2-4
Аварийный тормоз 7-50
Аккумуляторная батарея 11-41
Антенна 2-6, 5-2
Антиобледенитель щеток
стеклоочистителя ветрового стекла 3-123
Аудиосистема 5-2

Б

Багажный отсек
Выдвижная шторка 6-17
Дверца 2-35
Освещение 6-3, 11-51
Отделение для хранения и перевозки вещей 6-20
Балансировка колес 11-30
Баллонный ключ 9-5
Безопасность детей 5, 2-31
Бесступенчатая трансмиссия 7-14
Брелок дистанционного доступа ..2-4, 2-9, 2-16, 9-22, 11-53
Буксировка 8-18, 9-17
Без поднятия колес атомобиля над дорогой 9-21
Буксировочный крюк (рым-болт) 9-5, 9-17
Прицепа 8-21
Бутылкодержатели 6-8

В

Вентилятор радиатора, патрубки и соединения 11-17
Воздухозаборник 4-11
Воздушный фильтр
Салона 4-15
Фильтрующий элемент 11-20

Г

Гарантийные обязательства 1
График технического обслуживания 11-3

Д

Датчик
Дождя/освещенности 3-116
Интенсивности солнечного излучения 4-7
Радарный SRVD 7-75
Сонарный 7-87
Температуры воздуха в салоне 4-7
Двери
Датчик запирания 2-11
Дверца багажного отсека 2-35
Дистанционное управление замками 2-20
Запирание и отпирание 2-9, 2-22, 2-24
Механизм блокировки от детей 2-31
Переключатель блокировки 2-26
Рычаг блокировки 2-25
Система двойного запирания 2-28
Дверца багажного отсека 2-12, 2-35, 9-24
Запирание и отпирание 2-10
Электропривод 2-37
Функция памяти 2-43
Функция реверса 2-44
Двигатель 12-3
Запуск и остановка 7-8, 7-11, 7-58
Запуск от внешнего источника 9-12

Кнопка запуска/остановки 3-7
Перегрев 9-16
Движение
По дорогам и бездорожью 10
По дорогам и по бездорожью 8-7
По заснеженным и обледеневшим дорогам 8-11
Двойной счетчик пройденного пути 3-12
Декларация
Соответствия нормам
Директивы по радиотехническому
оборудованию (2014/53/EC) 13-11
Соответствия требованиям
Директивы 1999/5/EC, предъявляемым 13-6
Детские удерживающие устройства 1-35
Места установки 1-38
Подбор по стандарту ECE №44 1-40
Предупреждающая наклейка 1-40
Узлы верхнего крепления 1-61
Установка дополнительного детского сиденья 1-56
Установка при помощи крепежных скоб ISOFIX 1-58
Установка при помощи ремня безопасности 1-50
Диски 11-26, 11-34
Дисплей
Комбинации приборов
(цветной жидкокристаллический дисплей 3-49
Многофункциональный
(цветной жидкокристаллический дисплей) 3-65
Многофункциональный (черно-белый) 3-58
Дистанционный доступ
Брелок 2-4
Запирание и отпирание 2-9
Отключение функций 2-16
Отпирание с помощью доступа по PIN-коду 2-13
Передатчик 2-21
Предупреждающие звуковые и световые сигналы .. 3-37
Домкрат 9-5

Ж

Жидкость
Для бесступенчатой трансмиссии 11-22, 12-9
Охлаждающая двигатель 11-18, 12-10
Стеклоомывающая 11-35
Тормозная 11-23, 12-9

З

Замена
Воздушного фильтра салона 4-15
Деталей 11-10
Дисков 11-34
Колеса 9-6
Ламп 11-45
Масла и масляного фильтра 11-16
Тормозных колодок 11-25
Фильтрующего элемента воздушного фильтра 11-20
Шин 11-33
Щеток стеклоочистителей 11-37
Элемента питания 11-52
Замки дверей 2-20, 2-23, 2-24, 2-28
Замок зажигания 3-5
Запасное колесо 9-2, 9-5, 12-10
Защита от коррозии 8-13, 10-5
Звуковой сигнал 3-126
Зеркала 3-120, 8-20

– ПРОДОЛЖЕНИЕ –

И

Идентификация автомобиля 12-19, 13-2
Иммобилайзер 2-19
Индикатор
Износа колодок дисковых тормозов 7-27
Отключения системы автоматического торможения при движении задним ходом 3-49
Отключения системы SRVD 7-72
Переключения передачи 11
Положения рычага селектора/включенной передачи 3-45
Режима X-MODE 3-65
Системы адаптивного дальнего света 3-37
Температуры наружного воздуха 3-64
Инструменты для эксплуатационного ремонта 9-4

К

Капот двигателя 11-12
Каталитический нейтрализатор 8-3
Климат-контроль 4-3
Автоматический режим 4-6
Ручное управление 4-9
Хладагент 4-14
Ключи 2-3
Аварийный ключ 2-4
Звуковая сигнализация напоминания 3-7
Изготовление нового ключа 2-20
Пластинка с номером 2-3
Положения 3-6
Функция предотвращения запирания ключей 2-26
Комбинация приборов 24
Кондиционер 4-10
Контрольная лампа
Ассистента дальнего света фар 3-37
Включения и выключения передней подушки безопасности пассажира переднего сиденья 3-21
Включения функции автоматического удержания автомобиля 3-34
Выключения системы адаптивных поворотных фар 3-36
Дальнего света фар 3-46
Заднего противотуманного фонаря 3-47
Иммобилайзера 3-44
Нажатия педали тормоза 3-34
Низкой температуры охлаждающей жидкости 3-23
Обнаружения неисправности 3-22
Отключения системы автоматического запуска/остановки двигателя (желтая) 3-47
Отключения системы SRVD 3-48
Отключения системы VDC 3-31
Отсутствия активности системы автоматического запуска/остановки двигателя 3-48
Приближения системы SRVD 7-70
Противотуманных фар 3-47
Работы системы VDC 3-30
Режима X-MODE 3-47
Системы автоматического запуска/остановки двигателя (зеленая) 3-48
Системы контроля спуска под уклон 3-47
Системы круиз-контроля 3-46
Системы SI-DRIVE 3-45
Срабатывания функции автоматического удержания автомобиля 3-34
Установки круиз-контроля 3-46
Электрического стояночного тормоза 3-33

Контрольно-измерительные приборы 3-11
Настройка 3-14
Контрольные лампы указателей поворота 3-46
Круиз-контроль 7-53
Крючок
Вспомогательный 6-16
Для крепления багажа 6-19
Для одежды 6-15
Для сумок 6-16

Л

Лампы 12-16
Люк в крыше 2-46
Лючок и крышка топливозаправочной горловины 7-4

М

Масло
Для переднего и заднего дифференциалов .. 11-22, 12-7
Моторное 11-14
Меры предосторожности . 1-35, 1-63, 1-98, 2-5, 7-9, 9-6, 9-12, 9-13, 10-2, 11-7, 11-41, 11-52
Молдинги крыши и багажник 8-16
Монитор
Бокового обзора 6-25
Переднего обзора 6-21
Моторное масло 11-14, 12-5
Моторный отсек
Компоненты 11-13
Перед проведением работ по проверке или техническому обслуживанию 11-8
При проведении работ по проверке или техническому обслуживанию 11-8
Проведение работ 11-9

Н

Напольный коврик 6-14
Настройки комбинации приборов 3-14

О

Обкатка нового автомобиля — первые 1600 км 8-2
Обогрев
Ветрового стекла 4-12
Заднего стекла, наружных зеркал 3-123
Одометр 3-11
Окна 2-23, 2-32
Омыватели фар 3-119
Отвертка 9-5
Отделения для хранения и перевозки вещей 6-6, 6-20
Отработавшие газы двигателя 7, 8-3
Охлаждающая жидкость 3-23
Охлаждающая жидкость двигателя 11-18, 12-10

П

Панель приборов 19
Парковка 7-43, 7-51, 9-2
Перевозка
Беременных женщин 1-21
Грузов 8-15
Детей 1-21
Животных 10
Младенцев или маленьких детей 1-21

– ПРОДОЛЖЕНИЕ –

Передатчик дистанционного управления 2-21, 11-55
Переключатель
Ближнего/дальнего света фар 3-96
Освещения 3-94
Противотуманных фар (фонарей) 3-109
Стеклоочистителя 3-115, 3-118
Подголовник 1-10, 1-14
Подготовка к поездке 7-8
Подлокотник 1-14
Подогрев
Рулевого колеса 3-125
Сидений 1-11
Подстаканники 6-7
Подушки безопасности 4, 1-62
Компоненты 1-73
Контроль состояния системы 1-95
Контрольные лампы включения
и выключения передней подушки безопасности
пассажира переднего сиденья 3-21
Предупреждающая лампа 3-20
Техническое обслуживание системы 1-97
Преднатяжители ремней безопасности 1-30
Предохранители 11-43, 12-12
Предупреждающая лампа
Автоматического регулятора уровня
светового пучка фар 3-36
Высокой температуры охлаждающей жидкости 3-23
Низкого давления воздуха в шинах 3-27
Низкого давления масла 3-24
Низкого уровня моторного масла 3-25
Низкого уровня стеклоомывающей жидкости 3-34
Низкого уровня топлива 3-34
О возможном обледенении дорожного покрытия 3-49
Открытия капота двигателя 3-34
Открытой двери 3-35
Полного привода 3-35
Разрядки аккумуляторной батареи 3-24
Светодиодных фар 3-36
Системы автоматического
запуска/остановки двигателя 3-47
Системы автоматического торможения
при движении задним ходом 3-48
Системы адаптивных поворотных фар 3-36
Системы ABS 3-29
Системы SRVD 3-48
Системы VDC 3-30
Температуры масла заднего дифференциала 3-26
Температуры ATF 3-26
Тормозной системы (красная) 3-32
Усилителя рулевого управления 3-35
Электрического стояночного тормоза (желтая) 3-32
Предупреждающие и контрольные лампы 26, 3-16
Предупреждающий звуковой сигнал системы SRVD 7-70
Предупреждающий индикатор
Системы автоматического торможения
при движении задним ходом 7-87
Системы адаптивного дальнего света 3-37
Системы SRVD 7-73
Приводные ремни 11-22
Прикуриватель 6-11

Р

Разъем USB 6-12
Раскачивание застрявшего автомобиля 8-14

Регулировка яркости подсветки приборов 3-15
Регулятор уровня светового пучка фар 3-106
Режим X-MODE 7-34
Рейлинги крыши 8-17
Рекомендации
По буксировке прицепа 8-21
По обслуживанию 4-13
По экономии топлива 8-2, 13-5
Ремни безопасности 4, 1-20
Контроль за состоянием системы 1-34
Натяжители 1-21
Преднатяжители 1-30
Предупреждающая световая
и звуковая сигнализация
о непристегнутых ремнях безопасности 1-22, 3-17
Техническое обслуживание 1-30
Техническое обслуживание системы 1-34
Розетки для подключения дополнительного
электрооборудования 6-9
Рулевое колесо 21
С регулируемым углом наклона/вылетом 3-125
Система подогрева 3-125
Рычаг
Блокировки дверей 2-25
Селектора 7-16
Указателей поворота 3-105
Рычаги/переключатели управления освещением
и стеклоочистителями 22

С

Салон 16
Освещение 6-2, 11-51
Чистка 10-6
Свечи зажигания 11-21
Сигнализация
Аварийная световая 3-10
Предупреждающая световая и звуковая
о непристегнутых ремнях безопасности 1-22, 3-17
Световая сигнализация прицепа 8-21
Сиденья
Задние 1-13
Передние 1-2
Подголовник 1-10, 1-14
Подогрев 1-11
Складывание спинок 1-16
Система
Автоматического запуска/остановки двигателя 7-58
Автоматического торможения
при движении задним ходом 3-49, 7-76
Адаптивного дальнего света 3-102
Адаптивных поворотных фар 3-100
Вентиляции 4-2
Двойного запирания 2-28
Дистанционного управления замками дверей 2-20
Дневных ходовых огней 3-100
Климат-контроля 4-3
Круиз-контроля 7-53
Мониторинга давления воздуха 7-38, 9-10
Мониторинга давления воздуха в шинах 13-9
Охлаждения 11-17
Очистки воздуха 4-15
Подогрева рулевого колеса 3-125
Помощи при трогании с места на уклоне 7-52
ABS (антиблокировочная система тормозов) 7-27

– ПРОДОЛЖЕНИЕ –

EBD (электронная система распределения тормозного усилия) 7-28
SI-DRIVE 7-22
SRVD 7-66
VDC (система динамической стабилизации) 7-30
SI-DRIVE 3-45
SRVD 3-48
Советы
По вождению 7-22
По парковке 7-51
По техническому обслуживанию 11-10
По торможению 7-25
По управлению полноприводным автомобилем 8-5
Солнцезащитные козырьки 6-4
Спидометр 3-11
Стеклоомыватели 3-111
Стеклоочистители 3-111, 8-12, 11-37
Страховочные цепи прицепа 8-20
Сцепные устройства 8-20

Т

Тахометр 3-11
Технические характеристики 12-2
Топливо 7-3, 12-4
Тормоза 7-25
Аварийный тормоз 7-50
Педаль 11-24
Тормозной диск 12-11
Усилитель тормозной системы 11-24
Электрический стояночный 7-43
Транспортировка автомобиля на платформенном эвакуаторе 9-20

У

Указатель уровня топлива 3-13
Управление автомобилем 8, 8-9
Уровень шума 12
Усилитель
Рулевого управления 7-24
Тормозной системы 11-24
Установка дополнительного оборудования 11-45
Установки функций 0-29
Уход за кузовом автомобиля
Мойка 10-2
Полировка и обработка воском 10-4

Ф

Фары 3-94, 11-46
Функция ассистент дальнего света фар 3-97

Х

Хладагент кондиционера 4-14

Ч

Часы 3-89

Ш

Шины 10, 8-13, 11-26, 11-31, 11-33, 12-10

Э

Эконометр 3-13
Электрическая система 12-10
Электрический стояночный тормоз 7-43
Электростеклоподъемники 2-33

A – Z

ABS 7-27
ALR/ELR 1-22
Bluetooth 13-10
EBD 7-28
ELR 1-21
SI-DRIVE 3-45, 7-22
SRVD 3-48, 7-66
TPMS 7-38, 9-10
USB 6-12
VDC 7-30
X-MODE 3-65

СПРАВОЧНАЯ ИНФОРМАЦИЯ ДЛЯ АВТОЗАПРАВОЧНЫХ СТАНЦИЙ

■ Топливо

▼ Тип топлива

Только неэтилированный бензин

▼ Октановое число по исследовательскому методу

▽Модели 2.0 L

Модели для Австралии:
Рекомендуется **91 или более**. Для достижения оптимальных характеристик работы двигателя и автомобиля в целом рекомендуется использование неэтилированного бензина высшего сорта.

Кроме моделей для Австралии
Рекомендуется **95 или более**. При отсутствии неэтилированного бензина с октановым числом **95 или более** можно использовать неэтилированный бензин с октановым числом **90 или более**.

▽Модели 2.5 L

Модели для Австралии:
Рекомендуется **91 или более**. Для достижения оптимальных характеристик работы двигателя и автомобиля в целом рекомендуется использование неэтилированного бензина высшего сорта.

Кроме моделей для Австралии
Рекомендуется **95 или более**. Для достижения оптимальных характеристик работы двигателя и автомобиля в целом рекомендуется использование неэтилированного бензина высшего сорта.

▼ Бензин в смеси с этанолом

С содержанием этанола до 10%.

■ Объем топливного бака:

63 л.

■ Моторное масло:

Обязательно используйте моторное масло, разрешенное SUBARU. За более подробной информацией мы рекомендуем Вам обратиться к Вашему дилеру SUBARU.
При отсутствии разрешенного моторного масла используйте описанное ниже альтернативное моторное масло.

Используйте только следующие типы масел:
- SN по классификации API с надписью “RESOURCE CONSERVING”
- или GF-5 по классификации ILSAC, которое можно определить по знаку сертификации ILSAC (знак многоконечной звезды);
- или A3 или A5 по классификации ACEA

За полной информацией о требованиях по вязкости обратитесь к разделу “Моторное масло” ☞12-5.

■ Объем моторного масла

Модели 2.5 L 4,2 л.
Модели 2.0 L 4,4 л.

Указанное количество масла является нормативным и оценивается по случаю замены моторного масла вместе с масляным фильтром. После заливки моторного масла его уровень необходимо проверить при помощи щупа уровня. Более подробная информация касательно технического обслуживания и ремонта приведена в разделе “Моторное масло” ☞11-14.

■ Давление в холодных шинах

См. табличку, расположенную на средней стойке под фиксатором замка двери водителя.

SUBARU

ТОО «SUBARU KAZAKHSTAN»